Budapest, 2014. november 28. 11. szám

NEMZETGAZDASÁGI KÖZLÖNY

A NEMZETGAZDASÁGI MINISZTÉRIUM HIVATALOS LAPJA

TARTALOMJEGYZÉK

I. PÉNZÜGY 1854–1928

II. GAZDASÁG 1929–2200

III. FOGLALKOZTATÁSPOLITIKA, MUNKAÜGY 2201–2204

I. PÉNZÜGY

JOGSZABÁLYOK	260/2014. (X. 15.) Korm. rendelet	Egyes költségvetési és gazdasági tárgyú kormányrendeletek módosításáról	1855
	31/2014. (X. 18.) NGM rendelet	A nemzetgazdasági miniszter által adományozható elismerésekről szóló 1/2013. (I. 8.) NGM rendelet módosításáról	1857
	266/2014. (X. 21.) Korm. rendelet	A Wuppermann Hungary Kft. Győr-Gönyűi Kikötőben megvalósuló beruházásával összefüggő közigazgatási hatósági ügyek nemzetgazdasági szempontból kiemelt jelentőségű üggyé nyilvánításáról és az eljáró hatóságok kijelöléséről	1859
	32/2014. (X. 21.) NGM rendelet	Az illetékbélyegek előállításáról, forgalomba hozataláról és forgalmazásáról	1865
	34/2014. (XI. 14.) AB határozat	A Kúriának a pénzügyi intézmények fogyasztói kölcsönszerződéseire vonatkozó jogegységi határozatával kapcsolatos egyes kérdések rendezéséről szóló 2014. évi XXXVIII. törvény egésze, valamint egyes rendelkezései alaptörvény-ellenességének megállapítására és megsemmisítésére irányuló bírói kezdeményezések elutasításáról	1869
EGYÉB KÖZLEMÉNYEK	Az ING Magánnyugdíjpénztár 2014. évi tevékenységet lezáró beszámolója mérleg és eredménykimutatásának adatai		1921
HIRDETMÉNYEK			1928

A Kormány 260/2014. (X. 15.) Korm. rendelete egyes költségvetési és gazdasági tárgyú kormányrendeletek módosításáról

A Kormány az Alaptörvény 15. cikk (2) bekezdésében meghatározott eredeti jogalkotó hatáskörében eljárva,
az 1. és 2. alcím tekintetében a kereskedelemről szóló 2005. évi CLXIV. törvény 12. § (1) bekezdés a), b) és d) pontjában kapott felhatalmazás alapján,
a 3. alcím tekintetében a kutatás-fejlesztésről és a technológiai innovációról szóló 2004. évi CXXXIV. törvény 34. § a) és c) pontjában kapott felhatalmazás alapján,
az 5. alcím tekintetében a Magyarország gazdasági stabilitásáról szóló 2011. évi CXCIV. törvény 45. § (1) bekezdés a) pontjában kapott felhatalmazás alapján,
a 6. alcím tekintetében az államháztartásról szóló 2011. évi CXCV. törvény 109. § (1) bekezdés 6. pontjában kapott felhatalmazás alapján,
a 7. alcím tekintetében a nemzeti köznevelésről szóló 2011. évi CXC. törvény 94. § (4) bekezdés j) pontjában kapott felhatalmazás alapján,
az Alaptörvény 15. cikk (1) bekezdésében meghatározott feladatkörében eljárva a következőket rendeli el:

1. A vásárokról, a piacokról, és a bevásárlóközpontokról szóló 55/2009. (III. 13.) Korm. rendelet módosítása

1. § A vásárokról, a piacokról, és a bevásárlóközpontokról szóló 55/2009. (III. 13.) Korm. rendelet 1. § (1) bekezdése helyébe a következő rendelkezés lép:
„(1) E rendelet hatálya a Magyarország területén rendezett, illetve tartott vásárokra, piacokra és üzemeltetett bevásárlóközpontokra, valamint a vásárokon, a piacokon és a bevásárlóközpontokban folytatott kereskedelmi tevékenységre terjed ki. Nem tartozik e rendelet hatálya alá a kereskedelmi tevékenységek végzésének feltételeiről szóló kormányrendelet szerint közterületen a húsvéti, adventi, karácsonyi és szilveszteri ünnepeken, valamint évente egy alkalommal, kizárólag az adott ünnepen és az azt megelőző 20 napban folytatott kereskedelmi tevékenység."

2. A kereskedelmi tevékenységek végzésének feltételeiről szóló 210/2009. (IX. 29.) Korm. rendelet módosítása

2. § A kereskedelmi tevékenységek végzésének feltételeiről szóló 210/2009. (IX. 29.) Korm. rendelet 12. § (2) bekezdése helyébe a következő rendelkezés lép:
„(2) Közterületi értékesítés keretében a húsvéti, adventi, karácsonyi és szilveszteri ünnepeken, valamint évente egy alkalommal, kizárólag az adott ünnepen és az azt megelőző 20 napban az 5. mellékletben meghatározott termékeken túl az adott ünneppel, illetve az adott alkalomhoz kapcsolódó helyi hagyománnyal összefüggő termékek, továbbá nemesfémből készült ékszerek, díszműáruk és egyéb tárgyak forgalmazhatók."

3. A kutatás-fejlesztési és technológiai innovációs projektek közfinanszírozású támogatásáról szóló 146/2010. (IV. 29.) Korm. rendelet módosítása

3. § Hatályát veszti a kutatás-fejlesztési és technológiai innovációs projektek közfinanszírozású támogatásáról szóló 146/2010. (IV. 29.) Korm. rendelet 63/A. §-ában az „és működteti az Alapot" szövegrész.

4. A Nemzeti Innovációs Hivatalról szóló 303/2010. (XII. 23.) Korm. rendelet módosítása

4. § A Nemzeti Innovációs Hivatalról szóló 303/2010. (XII. 23.) Korm. rendelet a következő 1/A. §-sal egészül ki:
„1/A. § A Nemzeti Kutatási, Fejlesztési és Innovációs Hivatal létrehozásáért felelős kormánybiztos a Hivatal e rendeletben meghatározott feladataival összefüggésben gyakorolja a Hivatal felett a központi államigazgatási szervekről, valamint a Kormány tagjai és az államtitkárok jogállásáról szóló 2010. évi XLIII. törvény 2. § (1) bekezdés c) és e)–h) pontjában meghatározott hatásköröket."

5. Az adósságot keletkeztető ügyletekhez történő hozzájárulás részletes szabályairól szóló 353/2011. (XII. 30.) Korm. rendelet módosítása

5. § Az adósságot keletkeztető ügyletekhez történő hozzájárulás részletes szabályairól szóló 353/2011. (XII. 30.) Korm. rendelet (a továbbiakban: Rendelet) 4. § (4) bekezdése helyébe a következő rendelkezés lép:
„(4) A fővárosi és megyei kormányhivatal megvizsgálja, hogy a tervezett fejlesztési cél törvényben meghatározott feladat ellátásához szükséges kapacitás létrehozását eredményezi-e. Ha szükséges, a fővárosi és megyei kormányhivatal legfeljebb 8 napos határidő kitűzésével hiánypótlásra hívja fel az önkormányzatot. Ha az önkormányzat a hiánypótlást nem vagy nem határidőben teljesíti, a fővárosi és megyei kormányhivatal az adatszolgáltatást nem fogadja el. A fővárosi és megyei kormányhivatal a hiánytalan adatszolgáltatást az Igazgatóság és a saját véleményével együtt a (3) bekezdés szerinti továbbítást vagy a hiánypótlást követő 8 napon belül elektronikusan továbbítja a helyi önkormányzatokért felelős miniszternek és az államháztartásért felelős miniszternek (a továbbiakban együtt: miniszterek)."

6. § A Rendelet 5. § (3) bekezdés d) pont dc) alpontja helyébe a következő rendelkezés lép:
[A kérelemhez – a stabilitási törvény 10. § (9) bekezdésében meghatározott dokumentumok mellett – mellékelni kell az önkormányzat rövid szöveges indokolással ellátott tájékoztatását]
„dc) adósságmegújító ügylet, valamint működési célú ügylet esetén az adósság újratermelődését megakadályozó önkormányzati intézkedésekről,"

7. § A Rendelet 5. § (3) bekezdése a következő i) ponttal egészül ki:
[A kérelemhez – a stabilitási törvény 10. § (9) bekezdésében meghatározott dokumentumok mellett – mellékelni kell]
„i) kezesség-, illetve garanciavállalás esetén a megállapított kezesség-, illetve garanciavállalási díjról szóló dokumentumot."

8. § A Rendelet 8. §-a helyébe a következő rendelkezés lép:
„8. § (1) A miniszterek a kérelemről – a 4. § (5) bekezdése szerinti tájékoztatást követően – a Kormány részére együttes előterjesztést készítenek, amelyben az Igazgatóság, valamint a fővárosi és megyei kormányhivatal véleményét figyelembe véve javaslatot tesznek az ügyletek és az ahhoz kapcsolódó fejlesztések támogatására vagy elutasítására.
(2) A Kormány az együttes előterjesztés alapján az előterjesztés elkészítését megelőző hónapokban beérkezett kérelmekről legalább a 4. § (5) bekezdése szerinti tájékoztatást követő három havonkénti gyakorisággal, kivételesen – a stabilitási törvény 10. § (8) bekezdés a) pontjában meghatározott feltételnek való meg nem felelés esetében – a kérelem beérkezésétől számított kilenc hónapon belül, de legkésőbb a tárgyév decemberéig határozatban dönt."

9. § A Rendelet

a) 1. §-ában az „a többcélú kistérségi társulások, az egyéb, jogi személyiséggel rendelkező" szövegrész helyébe az „az önkormányzati" szöveg,

b) 2. § (2) bekezdésében az „A többcélú kistérségi társulás, az önkormányzatok egyéb, jogi személyiséggel rendelkező társulása" szövegrész helyébe az „Az önkormányzati társulás" szöveg,

c) 2. § (3) bekezdésében az „50%-ának fizetési" szövegrész helyébe az „50%-ának saját ügyleteikből eredő fizetési" szöveg,

d) 3. § (1) bekezdésében az „ügylet kivételével" szövegrész helyébe az „ügylet (a továbbiakban: adósságmegújító ügylet) kivételével" szöveg

lép.

10. § Hatályát veszti a Rendelet 6. § (2a) bekezdése.

6. Az államháztartásról szóló törvény végrehajtásáról szóló 368/2011. (XII. 31.) Korm. rendelet módosítása

11. § Hatályát veszti az államháztartásról szóló törvény végrehajtásáról szóló 368/2011. (XII. 31.) Korm. rendelet az „[Az Áht. 24. § (1) bekezdéséhez]" alcíme.

7. A nemzeti köznevelésről szóló törvény végrehajtásáról rendelkező 229/2012. (VIII. 28.) Korm. rendelet módosítása

12. § A nemzeti köznevelésről szóló törvény végrehajtásáról rendelkező 229/2012. (VIII. 28.) Korm. rendelet (a továbbiakban: Nktvhr.) 37/C. § (1) bekezdésében az „a tárgyévet megelőző év október 31-éig" szövegrész helyébe a „január 31-éig" szöveg lép.

13. § Hatályát veszti az Nktvhr. 37/C. § (5) bekezdése.

8. Záró rendelkezések

14. § (1) Ez a rendelet – a (2) bekezdésben meghatározott kivétellel – a kihirdetését követő napon lép hatályba.
(2) Az 5. alcím az e rendelet kihirdetését követő 8. napon lép hatályba.

Orbán Viktor s. k.,
miniszterelnök

A nemzetgazdasági miniszter 31/2014. (X. 18.) NGM rendelete a nemzetgazdasági miniszter által adományozható elismerésekről szóló 1/2013. (I. 8.) NGM rendelet módosításáról

Magyarország címerének és zászlajának használatáról, valamint állami kitüntetéseiről szóló 2011. évi CCII. törvény 24. § (6) bekezdésében kapott felhatalmazás alapján, a Kormány tagjainak feladat- és hatásköréről szóló 152/2014. (VI. 6.) Korm. rendelet 90. §-ában meghatározott feladatkörömben eljárva a következőket rendelem el:

1. § A nemzetgazdasági miniszter által adományozható elismerésekről szóló 1/2013. (I. 8.) NGM rendelet (a továbbiakban: Rendelet) 2. §-a a következő (3) és (4) bekezdéssel egészül ki:
„(3) Magyar Gazdaságért Díj
a) a minisztériummal vagy önálló szervvel foglalkoztatási jogviszonyban nem álló magyar és külföldi állampolgár részére,
b) jogi személy, szervezet és kutatóműhely részére, valamint
c) posztumusz
adományozható.
(4) Lónyay Díj a minisztériummal vagy önálló szervvel foglalkoztatási jogviszonyban álló személy részére adományozható."

2. § A Rendelet 3. §-a a következő (1a) bekezdéssel egészül ki:
„(1a) A miniszter feladat- és hatáskörébe tartozó, az azt támogató, valamint a miniszter irányítása vagy felügyelete alá tartozó területeken végzett kimagasló, példamutató szakmai tevékenység elismeréséért Lónyay Díj adományozható március 15-e és október 23-a alkalmából. Az évente adományozható díjak száma: 50 db."

3. § A Rendelet 4. §-a a következő (3)–(6) bekezdéssel egészül ki:
„(3) A Lónyay Díjjal oklevél és jutalom jár, amelyet a minisztérium a költségvetéséből biztosít.
(4) A Lónyay Díj a 2. § (4) bekezdése szerinti szervnél legalább öt év foglalkoztatási jogviszonyban töltött idő után adományozható.
(5) A Lónyay Díjjal járó pénzjutalom összege a mindenkori kormánytisztviselői illetményalap 10-szerese.
(6) A Miniszteri Elismerő Oklevéllel pénzjutalom adható. A Miniszteri Elismerő Oklevélre jelölt jutalmazásának fedezetét annak az önálló szervnek kell biztosítani, amelynek vezetője az elismerést kezdeményezi. A minisztérium állami vezetője által elismerésre javasolt jutalmazásának fedezetét a minisztérium a költségvetéséből biztosítja."

4. § A Rendelet 5. §-a helyébe a következő rendelkezés lép:

„5. § A 3. §-ban meghatározott elismerések adományozására a minisztérium állami vezetője, az önálló szerv vezetője, a települési, a területi, a nemzetiségi önkormányzat, a köztestület, a miniszter tulajdonosi joggyakorlása vagy szakmai felügyelete alá tartozó jogi személy, valamint a miniszter feladat- és hatáskörébe tartozó szakterületen működő szakmai szervezet a szakterületéhez kapcsolódóan tehet javaslatot."

5. § A Rendelet 1. melléklete helyébe az 1. melléklet lép.

6. § A Rendelet

a) 1. § (1) bekezdés a) pontjában az „önálló szervek" szövegrész helyébe az „önálló szerv" szöveg,

b) 1. § (1) bekezdés c) pontjában az „és jogi személyiséggel nem rendelkező szervezetek" szövegrész helyébe a „ , szervezetek és kutatóműhelyek" szöveg,

c) 2. § (1) bekezdésében a „díjat" szövegrész helyébe a „díjakat" szöveg,

d) 2. § (2) bekezdésében az „és jogi személyiséggel nem rendelkező szervezetek" szövegrész helyébe a „ , szervezetek" szöveg,

e) 3. § (2) bekezdésében az „a március 15-ei, az október 23-ai nemzeti ünnep," szövegrész helyébe a „március 15-e, október 23-a" szöveg,

f) 3. § (3) bekezdésében a „10 db" szövegrész helyébe az „5 db" szöveg,

g) 3. § (7) bekezdésében a „26 db" szövegrész helyébe a „10 db" szöveg,

h) 4. § (2) bekezdésében a „NEMZETGAZDASÁGI MINISZTER" szövegrész helyébe a „NEMZETGAZDASÁGI MINISZTERTŐL" szöveg,

i) 6. § (2) bekezdésében a „parlamenti és gazdaságstratégiáért felelős államtitkára" szövegrész helyébe a „közigazgatási államtitkára" szöveg

lép.

7. § Hatályát veszti a Rendelet 3. § (9) bekezdése.

8. § Ez a rendelet a kihirdetését követő napon lép hatályba.

Varga Mihály s. k.,
nemzetgazdasági miniszter

1. melléklet a 31/2014. (X. 18.) NGM rendelethez

„1. melléklet az 1/2013. (I. 8.) NGM rendelethez

Javaslat elismerés/díj adományozására

A nemzetgazdasági miniszter által adományozható elismerésekről szóló 1/2013. (I. 8.) NGM rendelet (a továbbiakban: Rendelet) alapján a javasolt díj vagy elismerés megnevezése:

A díj vagy az elismerés adományozására javasolt neve: .....

Születési helye: .....

Születési ideje (év, hó, nap): .....

Anyja neve: .....

Iskolai végzettsége: .....

Jelenlegi munkahelye (szervezeti egység megnevezésével, nyugdíj mellett vállalt munka esetén is): .....

Munkaköre vagy beosztása: .....

Kormánytisztviselő/köztisztviselő esetén besorolása: .....

Lakcíme: .....

Értesítési telefonszáma: .....

A jelölt korábban kapott kitüntetései (állami és miniszteri kitüntetés): .....

A kitüntetés átadásának javasolt időpontja/alkalma: .....

A javaslat indokolása (3–5 mondatban):

.....
.....
.....
.....
.....

Tudomásul veszem, hogy a Rendelet 4. § (6) bekezdése alapján a Miniszteri Elismerő Oklevélre a jelölt jutalmazásának fedezetét a miniszter irányítása vagy felügyelete alá tartozó szerv kezdeményezése esetében a szerv költségvetése biztosítja.

Kelt.: .....

Javaslattevő neve: .....
Javaslattevő munkahelye: .....
Javaslattevő aláírása: ....."

A Kormány 266/2014. (X. 21.) Korm. rendelete
a Wuppermann Hungary Kft. Győr-Gönyűi Kikötőben megvalósuló beruházásával összefüggő közigazgatási hatósági ügyek nemzetgazdasági szempontból kiemelt jelentőségű üggyé nyilvánításáról és az eljáró hatóságok kijelöléséről

A Kormány
a nemzetgazdasági szempontból kiemelt jelentőségű beruházások megvalósításának gyorsításáról és egyszerűsítéséről szóló 2006. évi LIII. törvény 12. § (5) bekezdés a), b), c), d) és e) pontjában,
az 1. § (3) bekezdése és a 2. melléklet tekintetében a közigazgatási hatósági eljárás és szolgáltatás általános szabályairól szóló 2004. évi CXL. törvény 174/A. § (1) bekezdés a) pontjában
kapott felhatalmazás alapján, az Alaptörvény 15. cikk (1) bekezdésében meghatározott feladatkörében eljárva a következőket rendeli el:

1. § (1) A Kormány nemzetgazdasági szempontból kiemelt jelentőségű üggyé nyilvánítja azokat az 1. mellékletben felsorolt közigazgatási hatósági ügyeket, amelyek a Wuppermann Hungary Kft. által a Gönyű község közigazgatási területén fekvő, az ingatlan nyilvántartás szerinti 098/2 helyrajzi számú földrészleten, illetve az ebből a földrészletből telekalakítási eljárások jogerős befejezését követően kialakított földrészleteken megvalósításra kerülő tűzihorganyzó és acélszeletelő üzem létesítését eredményező beruházással függenek össze.

(2) A Kormány az (1) bekezdés szerinti közigazgatási hatósági ügyekben eljáró hatóságként az 1. mellékletben meghatározott hatóságokat jelöli ki.

(3) Azokban az esetekben, amikor az 1. mellékletben meghatározott eljárásfajtára vonatkozó jogszabály az adott eljárásban szakhatóság közreműködését rendeli el, a Kormány az (1) bekezdés szerinti közigazgatási hatósági ügyekben eljáró szakhatóságként a 2. mellékletben meghatározott hatóságokat jelöli ki.

2. § (1) A Kormány az 1. § (1) bekezdése szerinti kiemelt jelentőségű ügyek koordinációjára – a fővárosi és megyei kormányhivatalokról szóló 288/2010. (XII. 21.) Korm. rendelet (a továbbiakban: Rendelet) 8/A. §-ában foglaltak szerint – feladat- és hatáskörrel rendelkező kormánymegbízottként a Győr-Moson-Sopron Megyei Kormányhivatalt vezető kormánymegbízottat (a továbbiakban: kormánymegbízott) jelöli ki.

(2) A kormánymegbízott a Rendelet 8/A. §-ában foglalt feladatainak ellátása során együttműködik a Győr-Gönyű Országos Közforgalmú Kikötő fejlesztésért felelős miniszteri biztossal (a továbbiakban: miniszteri biztos), és minden hónap ötödik napjáig a kiemelt jelentőségű ügyben eljáró hatóságok és szakhatóságok által a koordinációs feladatokat ellátó kormánymegbízottak felé, továbbá a koordinációs feladatokat ellátó kormánymegbízottak által a közigazgatás-szervezésért felelős miniszter és a Kormány tagjai felé teljesítendő, törvényben vagy kormányrendeletben előírt rendszeres és eseti jellegű jelentések, valamint tájékoztatások részletszabályairól szóló 33/2013. (XII. 23.) KIM rendelet 3–6. mellékletében foglalt – kitöltött – táblázatok megküldésével tájékoztatja a miniszteri biztost a kiemelt jelentőségű ügyekkel kapcsolatos intézkedéseiről és a kiemelt jelentőségű ügyek állásáról.

3. § (1) Az ügyfélnek az eljárás megindítása előtt benyújtott kérelmére az 1. § (1) bekezdése szerinti hatósági eljárásokban a szakhatóság – a hatóság határozatának meghozataláig felhasználható – előzetes szakhatósági állásfoglalást ad ki azzal, hogy a kérelemhez benyújtott előzetes szakhatósági hozzájárulást a hatóság a közigazgatási hatósági eljárás és szolgáltatás általános szabályairól szóló 2004. évi CXL. törvény 44. § (8) bekezdése szerint használja fel.

(2) Az 1. § (1) bekezdése szerinti közigazgatási hatósági ügyekben hozott döntés fellebbezésre tekintet nélkül végrehajtható.

(3) Az eljáró hatóság az általa meghozott döntéseket – az eljárás során a személyesen az ügyfélnek szóló végzések kivételével – hirdetményi úton közli. A döntés közlésének napja a hirdetmény kifüggesztését követő ötödik nap.

4. § Ez a rendelet a kihirdetését követő napon lép hatályba.

5. § E rendelet rendelkezéseit a hatálybalépésekor folyamatban lévő ügyekben is alkalmazni kell.

Orbán Viktor s. k.,
miniszterelnök

1. melléklet a 266/2014. (X. 21.) Korm. rendelethez

A Wuppermann Hungary Kft. Győr-Gönyűi Kikötőben megvalósuló beruházásával összefüggő nemzetgazdasági szempontból kiemelt jelentőségű üggyé nyilvánított eljárások és az eljárások lefolytatására hatáskörrel rendelkező hatóságok

	A	B	C	D	E
1	Beruházás megnevezése	Beruházás azonosítója	A beruházás megvalósításával kapcsolatos eljárások	Első fokon eljáró hatóság	Másodfokon eljáró hatóság
2	Tűzihorganyzó és acélszeletelő üzem létesítése	A Wuppermann Hungary Kft. által Gönyű község közigazgatási területén fekvő, az ingatlan-nyilvántartás szerinti 098/2 helyrajzi számú földrészlet, illetve az ebből a földrészletből telekalakítási eljárások jogerős befejezését követően kialakított földrészletek	építésügyi hatósági engedélyezési és tudomásulvételi eljárások	Győri Járási Hivatal Járási Építésügyi és Örökségvédelmi Hivatala	Győr-Moson-Sopron Megyei Kormányhivatal Építésügyi és Örökségvédelmi Hivatala
3			örökségvédelmi hatósági eljárások, régészeti feltárásokkal kapcsolatos eljárások (a további régészeti feladatellátás meghatározása kivételével)	Győri Járási Hivatal Járási Építésügyi és Örökségvédelmi Hivatala	Győr-Moson-Sopron Megyei Kormányhivatal Építésügyi és Örökségvédelmi Hivatala, régészet vonatkozásában: Budapest Főváros Kormányhivatalának Építésügyi és Örökségvédelmi Hivatala
4			további régészeti feladatellátás meghatározása	Budapest Főváros Kormányhivatalának Építésügyi és Örökségvédelmi Hivatala	nincs
5			környezetvédelmi hatósági engedélyezési eljárás	Észak-dunántúli Környezetvédelmi és Természetvédelmi Felügyelőség	Országos Környezetvédelmi és Természetvédelmi Főfelügyelőség
6			természetvédelmi hatósági engedélyezési eljárás	Észak-dunántúli Környezetvédelmi és Természetvédelmi Felügyelőség	Országos Környezetvédelmi és Természetvédelmi Főfelügyelőség

7			útügyi hatósági engedélyezési eljárás	Győr-Moson-Sopron Megyei Kormányhivatal Közlekedési Felügyelősége	Nemzeti Közlekedési Hatóság Központ
8			vízügyi és vízvédelmi hatósági engedélyezési eljárás	Győr-Moson-Sopron Megyei Katasztrófavédelmi Igazgatóság	Belügyminisztérium Országos Katasztrófavédelmi Főigazgatóság
9			a Magyar Kereskedelmi Engedélyezési Hivatalról és a területi mérésügyi és műszaki biztonsági hatóságokról szóló 320/2010. (XII. 27.) Korm. rendelet 12. § (2) bekezdése és 13. § (2) bekezdése szerinti engedélyezési eljárás	Győr-Moson-Sopron Megyei Kormányhivatal Győri Mérésügyi és Műszaki Biztonsági Hatósága	Magyar Kereskedelmi Engedélyezési Hivatal
10			ingatlan-nyilvántartási hatósági eljárás	Győri Járási Hivatal Járási Földhivatala	Győr-Moson-Sopron Megyei Kormányhivatal Földhivatala
11			telekalakítási hatósági eljárás	Győri Járási Hivatal Járási Földhivatala	Győr-Moson-Sopron Megyei Kormányhivatal Földhivatala
12			földvédelmi hatósági eljárás	Győri Járási Hivatal Járási Földhivatala	Győr-Moson-Sopron Megyei Kormányhivatal Földhivatala
13			földmérési hatósági eljárás	Győri Járási Hivatal Járási Földhivatala	Győr-Moson-Sopron Megyei Kormányhivatal Földhivatala
14			hírközlési hatósági engedélyezési eljárás	Nemzeti Média- és Hírközlési Hatóság Hivatala	Nemzeti Média- és Hírközlési Hatóság elnöke

15			szénhidrogén vezetékkel, valamint annak üzemben tartásához szükséges létesítményekkel kapcsolatos engedélyezésre irányuló hatósági eljárások	Magyar Bányászati és Földtani Hivatal Veszprémi Bányakapitányság	Magyar Bányászati és Földtani Hivatal
16			bányahatósági engedélyezési eljárás	Magyar Bányászati és Földtani Hivatal Veszprémi Bányakapitányság	Magyar Bányászati és Földtani Hivatal
17			talajvédelmi hatósági engedélyezési eljárás	Győr-Moson-Sopron Megyei Kormányhivatal Növény- és Talajvédelmi Igazgatósága	Nemzeti Élelmiszerlánc-biztonsági Hivatal
18			útügyi és vasúti hatósági engedélyezési eljárás	Nemzeti Közlekedési Hatóság Útügyi, Vasúti és Hajózási Hivatala	Nemzeti Közlekedési Hatóság Központ
19			tűzvédelmi hatósági ügyekben eltérési engedélyezési eljárások; beépített tűzjelző, tűzoltó berendezések létesítési és használatbavételi eljárásai; a jogszabályban rögzített tűzvédelmi hatósági egyeztetésekkel kapcsolatos hatósági eljárások	Belügyminisztérium Országos Katasztrófavédelmi Főigazgatóság	nincs
20			a jogszabályban rögzített egészségügyi hatósági eljárások	Győr-Moson-Sopron Megyei Kormányhivatal Népegészségügyi Szakigazgatási Szerve	Országos Tisztifőorvosi Hivatal

21			veszélyes anyagokkal kapcsolatos súlyos balesetek elleni védekezésre vonatkozó katasztrófavédelmi engedélyezési eljárások	Belügyminisztérium Országos Katasztrófavédelmi Főigazgatóság	nincs

2. melléklet a 266/2014. (X. 21.) Korm. rendelethez

Az 1. melléklet szerinti nemzetgazdasági szempontból kiemelt jelentőségű ügyekben közreműködő szakhatóságok

	A	B	C
1	Szakhatósági közreműködés tárgyköre	Elsőfokú eljárásban kijelölt szakhatóság	Másodfokú eljárásban kijelölt szakhatóság
2	építésügy	Győri Járási Hivatal Járási Építésügyi és Örökségvédelmi Hivatala	Győr-Moson-Sopron Megyei Kormányhivatal Építésügyi és Örökségvédelmi Hivatala
3	műemlékvédelem	Győri Járási Hivatal Járási Építésügyi és Örökségvédelmi Hivatala	Győr-Moson-Sopron Megyei Kormányhivatal Építésügyi és Örökségvédelmi Hivatala
4	régészet	Győri Járási Hivatal Járási Építésügyi és Örökségvédelmi Hivatala	Budapest Főváros Kormányhivatalának Építésügyi és Örökségvédelmi Hivatala
5	környezetvédelem, természetvédelem	Észak-dunántúli Környezetvédelmi és Természetvédelmi Felügyelőség	Országos Környezetvédelmi és Természetvédelmi Főfelügyelőség
6	vízügy és vízvédelem	Győr-Moson-Sopron Megyei Katasztrófavédelmi Igazgatóság	Belügyminisztérium Országos Katasztrófavédelmi Főigazgatóság
7	közúti közlekedés	Győr-Moson-Sopron Megyei Kormányhivatal Közlekedési Felügyelősége	Nemzeti Közlekedési Hatóság Központ
8	vasúti közlekedés	Nemzeti Közlekedési Hatóság Útügyi, Vasúti és Hajózási Hivatala	Nemzeti Közlekedési Hatóság Központ
9	légi közlekedés	Nemzeti Közlekedési Hatóság Légügyi Hivatal	Nemzeti Közlekedési Hatóság Központ
10	földtan	Magyar Bányászati és Földtani Hivatal Veszprémi Bányakapitányság	Magyar Bányászati és Földtani Hivatal
11	földvédelem	Győri Járási Hivatal Járási Földhivatala	Győr-Moson-Sopron Megyei Kormányhivatal Földhivatala
12	bányászat	Magyar Bányászati és Földtani Hivatal Veszprémi Bányakapitányság	Magyar Bányászati és Földtani Hivatal
13	rendészet	Győr-Moson-Sopron Megyei Rendőr-főkapitányság	Országos Rendőr-főkapitányság

14	tűzvédelem	Belügyminisztérium Országos Katasztrófavédelmi Főigazgatóság	nincs
15	honvédelem	Honvédelmi Minisztérium Hatósági Hivatal vezetője	honvédelemért felelős miniszter
16	katasztrófavédelem	Belügyminisztérium Országos Katasztrófavédelmi Főigazgatóság	nincs
17	talajvédelem	Győr-Moson-Sopron Megyei Kormányhivatal Növény- és Talajvédelmi Igazgatósága	Nemzeti Élelmiszerlánc-biztonsági Hivatal
18	erdővédelem	Vas Megyei Kormányhivatal Erdészeti Igazgatóság	Nemzeti Élelmiszerlánc-biztonsági Hivatal
19	egészségügy	Győr-Moson-Sopron Megyei Kormányhivatal Népegészségügyi Szakigazgatási Szerve	Országos Tisztifőorvosi Hivatal
20	hírközlés	Nemzeti Média- és Hírközlési Hatóság Hivatala	Nemzeti Média- és Hírközlési Hatóság elnöke
21	műszaki biztonság	Győr-Moson-Sopron Megyei Kormányhivatal Győri Mérésügyi és Műszaki Biztonsági Hatósága	Magyar Kereskedelmi Engedélyezési Hivatal

---

A nemzetgazdasági miniszter 32/2014. (X. 21.) NGM rendelete az illetékbélyegek előállításáról, forgalomba hozataláról és forgalmazásáról

Az illetékekről szóló 1990. évi XCIII. törvény 100. § (1) bekezdés c) pontjában kapott felhatalmazás alapján, a Kormány tagjainak feladat- és hatásköréről szóló 152/2014. (VI. 6.) Korm. rendelet 90. § 1. pontjában meghatározott feladatkörömben eljárva a következőket rendelem el:

1. Forgalomba hozható címletek

1. § Az illetékbélyeggel fizetendő illeték-, igazgatási és bírósági szolgáltatási díj, valamint egyéb fizetési kötelezettségek teljesítéséhez 100, 200, 500, 1000, 2000, 5000 és 10 000 forintos címletű illetékbélyegeket kell forgalomba hozni.

2. Értelmező rendelkezések

2. § E rendelet alkalmazásában:

1. *gyártás:* az illetékbélyegek előállítása;
2. *forgalmazás:*
   a) az illetékbélyegek éves mennyiségének megrendelése,
   b) az illetékbélyegek átvétele és szállítása,
   c) az értékesítőhelyek illetékbélyegekkel történő ellátása,
   d) az illetékbélyegek árusítása,
   e) az illetékbélyegek értékének elszámolása;
3. *selejtezés:* az illetékbélyegek megsemmisítése.

3. Az illetékbélyegek előállítására vonatkozó követelmények

3. § (1) Az illetékbélyegek álló téglalap alakúak. Perforálási méretük 25,2x36 mm. A perforálási lyukak közötti távolság 1,8 mm, a perforálási lyuk mérete 1 mm. A bélyegek függőleges oldalának közepén lekerekített hegyű keresztet formázó biztonsági alakos perforálás található. A bélyegek nyomtatása enyvezett, optikai fehérítőt nem tartalmazó, UV fényben kéken és sárgán fluoreszkáló rostokkal pelyhezett, 110 g/m^2-es biztonsági bélyegpapírra, ofszet- és metszetnyomtatás kombinációjával történik. Az ofszet alnyomatok két szín nyomtatásával készülnek, amelyből az egyik a metszetnyomattal harmonizáló színű finom vonalhálózatot, míg a másik színtelen festékkel nyomtatott, a metszetnyomat külső szélétől a papír széléig terjedő, UV fényben fluoreszkáló keretet alkot.

(2) A bélyegek fő grafikai motívumai metszetnyomtatással készülnek, amelynek jellemzője, hogy a festékréteg tapintható, a papír síkjából kiemelkedik. Valamennyi címletnél a metszetnyomat UV fényben a természetes megvilágítás melletti alapszíntartománytól eltérő színben fluoreszkál.

(3) Az egyes illetékbélyeg címletek külön műszaki adatait és az azonosítási jellemzőket az 1. melléklet tartalmazza.

4. A gyártás

4. § Az illetékbélyegek kiviteli terveihez és rajzaihoz kapcsolódó vagyoni jogok az államot illetik meg.

5. § Az illetékbélyegek kizárólagos forgalmazására – figyelemmel a 8. § (2) bekezdésében foglaltakra is – a Magyar Posta Zártkörűen Működő Részvénytársaság (a továbbiakban: Magyar Posta Zrt.) jogosult. A Magyar Posta Zrt. – az adópolitikáért felelős miniszter (a továbbiakban: miniszter) engedélye alapján – gondoskodik a gyártásról.

6. § (1) A gyártás a miniszter által írásban jóváhagyott mintapéldány alapján történik.

(2) Címletenként egy jóváhagyott mintapéldányt a Magyar Posta Zrt.-nél kell archiválni.

7. § Az e rendelet szerint legyártott illetékbélyegek az állam tulajdonát képezik. A Magyar Posta Zrt. birtokában lévő illetékbélyegekben keletkező kárt a Magyar Posta Zrt. viseli.

5. A forgalmazás

8. § (1) A Magyar Posta Zrt. biztosítja az átvett és raktározott illetékbélyegek őrzését.

(2) A Magyar Posta Zrt. az illetékbélyegek továbbértékesítésére – e rendelet hatálybalépését követően – kizárólag a postai szolgáltatásokról szóló 2012. évi CLIX. törvény szerinti postai közreműködővel és partnerszervezettel, továbbá ügyvéddel, közjegyzővel és költségvetési szervvel köthet viszonteladói szerződést.

(3) Az illetékbélyegeket névértéken kell értékesíteni.

6. A gyártással és forgalmazással kapcsolatos feladatokért járó díj

9. § (1) A gyártással és forgalmazással kapcsolatos feladatok elvégzéséért a Magyar Posta Zrt.-t díj illeti meg.

(2) A Magyar Posta Zrt.-t megillető – az áfát még nem tartalmazó – havi díj összege a tárgyhavi illetékbélyeg-értékesítésből származó bevétel 5,2%-ának megfelelő összeg, növelve a tárgyhóban felmerült, számlával, bizonylattal igazolt gyártási költségekkel megegyező összeggel (a továbbiakban együtt: díj).

7. Az illetékbélyegek értékének elszámolása

10. § (1) A Magyar Posta Zrt. az értékesítőhelyek által eladott bélyegekről havonta pénzügyi értékcikk-eladási elszámolást készít, melyet a tárgyhót követő 15. napig megküld a miniszter részére.

(2) Az elszámolás az alábbi adatokat tartalmazza:

a) a tárgyhónapban eladott illetékbélyegek címletenkénti mennyisége,

b) a tárgyhónapban eladott illetékbélyegek összértéke,

c) a tárgyhónapban leszállított illetékbélyegek gyártási költsége,

d) a tárgyhavi forgalmazás alapján számított díj végösszege.

11. § (1) A Magyar Posta Zrt. a díjról havonta számlát állít ki, amelyet a tárgyhót követő hónap 15-éig megküld a miniszternek. Az értékesítésből származó bevétel áfát tartalmazó díjjal csökkentett összegét a Magyar Posta Zrt. havonta, az elszámolással egyidejűleg utalja át a Magyar Államkincstár által vezetett 10032000-01012004 számú, „illetékek bevételi számla" elnevezésű számla javára. A miniszter részére kiállított számla az utalás alapján megfizetettnek minősül.

(2) A Magyar Posta Zrt. minden év január 15. napjáig az előző évben gyártott és forgalmazott illetékbélyegekről a 10. § (2) bekezdése szerinti adattartalommal éves összesítést készít és küld a miniszter számára.

(3) Fizetési késedelem esetén a Polgári Törvénykönyvről szóló törvény szerinti késedelmi kamat összegét kell megfizetni.

8. Az illetékbélyegek selejtezése

12. § (1) A megsérült, értékesítésre alkalmatlan illetékbélyegek selejtezését a miniszter engedélyezi a Magyar Posta Zrt. kérelme alapján. A selejtezést a Magyar Posta Zrt. végzi a selejtezési engedély szerint, a Nemzeti Adó- és Vámhivatalnak a selejtezés helye szerint illetékes megyei (fővárosi) adóigazgatósága által kijelölt két munkatársa jelenlétében.

(2) A selejtezés tényét és megállapításait jegyzőkönyvben kell rögzíteni. A jegyzőkönyv tartalmazza:

a) a selejtezésre kerülő címletek darabszámát és névértékét,

b) a selejtezés okát,

c) a megsemmisítés módját,

d) az eljárásban résztvevő és a megsemmisítésért felelős személyek nevét és aláírását.

(3) A selejtezett bélyegeket a selejtezés helyén a bizottság jelenlétében kell megsemmisíteni.

9. Záró rendelkezések

13. § Ez a rendelet a kihirdetését követő napon lép hatályba.

14. § Hatályát veszti az illetékbélyegek forgalomba hozataláról szóló 38/2004. (VIII. 16.) PM rendelet.

Varga Mihály s. k.,
nemzetgazdasági miniszter

1. melléklet a 32/2014. (X. 21.) NGM rendelethez

A) Az illetékbélyeg címletek adatai, valamint színhatása természetes fényben a következők:

a) A 100 forintos címletű bélyeg alnyomata a bélyeg teljes felületét behálózó zöldessárga színű, vékony vonalakból álló vonalrendszer. A metszetnyomat sárgászöld színű. A bélyeg közepén Magyarország címere helyezkedik el. A címer fölött az ILLETÉK, a címer alatt két sorban a „100 FORINT" vízszintes elhelyezkedésű felirat látható. A címert és a feliratot alul és felül egy-egy vízszintes lécből álló, jobb és bal oldalon ívelten elhelyezkedő, a külső oldalán vékony vonallal határolt rozetta veszi körül. A rozetta függőleges belső íve mentén folyamatosan a „100" értékjelzést ábrázoló mikroírás jelenik meg.

b) A 200 forintos címletű bélyeg alnyomata a bélyeg teljes felületét behálózó melegsárga színű, vékony vonalakból álló vonalrendszer. A metszetnyomat narancssárga színű. A bélyeg közepén négyzet alakú rozettában Magyarország címere helyezkedik el. A rozetta alsó és felső vízszintes széle mentén folyamatosan a „200" értékjelzést ábrázoló mikroírás jelenik meg. A rozetta fölött az ILLETÉK, a rozetta alatt két sorban a „200 FORINT" vízszintes elhelyezkedésű felirat látható. A rozettát és a feliratot kettős vonallal nyomtatott vékony keret veszi körül.

c) Az 500 forintos címletű bélyeg alnyomata a bélyeg teljes felületét behálózó szürke színű, vékony vonalakból álló vonalrendszer. A metszetnyomat lila színű. A bélyeg közepén Magyarország címere helyezkedik el. A címert alul vastagabb, felül vékonyabb lécből álló, jobb és bal oldalon két-két háromszög alakú, a külső oldalán vékony vonallal határolt rozetta veszi körül. A háromszögek ferdén elhelyezkedő belső oldalai mentén folyamatosan az „500" értékjelzést ábrázoló mikroírás jelenik meg. A felső lécben, sötét háttérben fehéren az ILLETÉK, az alsó lécben, két sorban, szintén sötét háttérben fehéren az „500 FORINT" vízszintes elhelyezkedésű felirat látható.

d) Az 1000 forintos címletű bélyeg alnyomata a bélyeg teljes felületét behálózó világosbarna színű vékony vonalakból álló vonalrendszer. A metszetnyomat barna színű. A bélyeg közepén Magyarország címere helyezkedik el. A címer fölött ívelten az ILLETÉK, a címer alatt két sorban az „1000 FORINT" felirat látható, az 1000 értékjelzés vízszintesen, a FORINT felirat ívelten helyezkedik el. A címert és a feliratot felül sűrűbb vonalakból álló sötét, alul ritkább vonalakból álló világosabb, belül ovális, kívül téglalap alakú, vékony kerettel határolt rozetta veszi körül. A keret vékony vonalból és az „1000" értékjelzést ábrázoló mikroírásból áll. A címer két oldalán fémes csillogású színváltó festékkel nyomtatott díszítő grafikai elem helyezkedik el. Szemből nézve a festék színe vörös, míg a szem síkjához emelve sárgás aranyra változik.

e) A 2000 forintos címletű bélyeg alnyomata a bélyeg teljes felületét behálózó világoszöld színű, vékony vonalakból álló vonalrendszer. A metszetnyomat kékeszöld színű. A bélyeg közepén kör alakú rozettában Magyarország címere helyezkedik el. A rozetta külső íve mentén folyamatosan a „2000" értékjelzést ábrázoló mikroírás helyezkedik el. A rozetta fölött az ILLETÉK, a rozetta alatt két sorban a „2000 FORINT" vízszintes elhelyezkedésű felirat látható. A rozettát és a feliratot vékony vonallal nyomtatott keret veszi körül. A címer két oldalán fémes csillogású színváltó festékkel nyomtatott díszítő grafikai elem helyezkedik el. Szemből nézve a festék színe ezüst, kissé megdöntve zöldre, míg a szem síkjához emelve lilára változik.

f) Az 5000 forintos címletű bélyeg alnyomata a bélyeg teljes felületét behálózó rózsaszínű, vékony vonalakból álló vonalrendszer. A metszetnyomat vörös színű. A bélyeg közepén Magyarország címere helyezkedik el. A címer fölött ívelten az ILLETÉK, a címer alatt két sorban az „5000 FORINT" felirat látható, az „5000" értékjelzés vízszintesen, a FORINT felirat ívelten helyezkedik el. A címert és a feliratot alul és felül ívelten elhelyezkedő, jobb és bal oldalon egy-egy függőleges lécből álló, a külső oldalán vékony vonallal határolt rozetta veszi körül. A rozetta belső függőleges élei mentén folyamatosan az „5000" értékjelzést ábrázoló mikroírás jelenik meg. A címer két oldalán fémes csillogású színváltó festékkel nyomtatott díszítő grafikai elem helyezkedik el. Szemből nézve a festék színe vörös, míg a szem síkjához emelve sárgás aranyra változik.

g) A 10 000 forintos címletű bélyeg alnyomata a bélyeg teljes felületét behálózó világoskék színű, vékony vonalakból álló vonalrendszer. A metszetnyomat sötétkék színű. A bélyeg közepén Magyarország címere helyezkedik el. A címer fölött az ILLETÉK, a címer alatt két sorban a „10 000 FORINT" vízszintes elhelyezkedésű felirat látható. A címert és a feliratot alul és felül ívelten elhelyezkedő, keretbe foglalt rozetta veszi körül. A keret vékony vonalból és a „10 000" értékjelzést megjelenítő mikroírásból áll. A címer két oldalán fémes csillogású színváltó festékkel nyomtatott díszítő grafikai elem helyezkedik el. Szemből nézve a festék színe ezüst, kissé megdöntve zöldre, míg a szem síkjához emelve lilára változik.

B) Az illetékbélyeg címletek azonosítási jellemzői UV gerjesztés hatására a következők:

a) Általános jellemzők

A fluoreszcencia intenzitása és színárnyalata függ az UV gerjesztés intenzitásától, a gerjesztés hullámhosszától, a környezeti fénytől és attól a hordozóanyagtól, amelyre a bélyeg felragasztásra kerül. A leírás széles hullámhossztartományban (320–390 nm) működő, PHILIPS TLSW/08 F8TS BLB típusú fénycsövet tartalmazó, ENTAS UVEC MAXI típusú UV lámpával történő gerjesztésre vonatkozik. Az optikai fehérítőt tartalmazó hordozón a fluoreszcencia színe nem változik, intenzitása azonban gyengébbnek hat, ezért sötétebbnek tűnik.

b) Egyes címletek azonosítási jellemzői:

100 forintos címletű illetékbélyeg

UV fényben a külső keret rózsaszínen, a belső keret, a címer és a feliratok világos zöldessárgán fluoreszkálnak, a nyomatlan középmező liláskék színű;

200 forintos címletű illetékbélyeg

UV fényben a külső keret sárgásan, a középmező és a feliratok narancs színnel fluoreszkálnak, a belső keret, az illeték szó és a 200 forint alatti nyomatlan felület liláskék színű;

500 forintos címletű illetékbélyeg

UV fényben a külső keret sárgásan, a belső grafikai motívumok sötétvörös színnel fluoreszkálnak, a címer alatti nyomatlan felület és feliratok liláskék színűek;

1000 forintos címletű illetékbélyeg

UV fényben a külső keret sárgásan, a belső keret, a címer és a feliratok sötétvörösen fluoreszkálnak, a háttér és a címer alatti nyomatlan felület liláskék;

2000 forintos címletű illetékbélyeg

UV fényben a külső keret rózsaszínen, a belső keret, a címer és a feliratok világoszölden fluoreszkálnak, a feliratok alatti nyomatlan felület lila;

5000 forintos címletű illetékbélyeg

UV fényben a külső keret sárgásan, a belső keret, a feliratok és a címer vörösen fluoreszkálnak, a címer és a feliratok alatti nyomatlan felület liláskék színű;

10 000 forintos címletű illetékbélyeg

UV fényben a külső keret rózsaszínen, a belső keret, a címer és a feliratok kékeszölden fluoreszkálnak, a címer és a feliratok alatti nyomatlan felület liláskék színű.

Szűkebb hullámhossztartományban sugárzó UV lámpákkal vizsgálva – speciális optikai tulajdonságuk miatt – a 200 forintos, az 500 forintos, az 1000 forintos és az 5000 forintos címleteknél különbségek tapasztalhatók a fluoreszcencia színében és intenzitásában. Ezeknél a fluoreszcencia intenzitása csökken, aminek a következtében a színe egy árnyalattal sötétebbé válik:

– 200 forintos címletű illetékbélyeg esetében narancs helyett sötétvörös;
– 500 forintos címletű illetékbélyeg esetében sötétvörös helyett bordó;
– 1000 forintos címletű illetékbélyeg esetében sötétvörös helyett bordó;
– 5000 forintos címletű illetékbélyeg esetében vörös helyett sötétvörös.

Az Alkotmánybíróság 34/2014. (XI. 14.) AB határozata a Kúriának a pénzügyi intézmények fogyasztói kölcsönszerződéseire vonatkozó jogegységi határozatával kapcsolatos egyes kérdések rendezéséről szóló 2014. évi XXXVIII. törvény egésze, valamint egyes rendelkezései alaptörvény-ellenességének megállapítására és megsemmisítésére irányuló bírói kezdeményezések elutasításáról

Az Alkotmánybíróság teljes ülése folyamatban lévő ügyben alkalmazandó jogszabály alaptörvény-ellenességének megállapítására irányuló bírói kezdeményezések tárgyában – *dr. Juhász Imre, dr. Salamon László* és *dr. Sulyok Tamás* alkotmánybírók párhuzamos indokolásával, továbbá *dr. Kiss László, dr. Lévay Miklós, dr. Paczolay Péter* és *dr. Pokol Béla* alkotmánybírók különvéleményével – meghozta a következő

h a t á r o z a t o t:

1. Az Alkotmánybíróság a Kúriának a pénzügyi intézmények fogyasztói kölcsönszerződéseire vonatkozó jogegységi határozatával kapcsolatos egyes kérdések rendezéséről szóló 2014. évi XXXVIII. törvény egésze, valamint 1. § (1)–(3) és (6)–(7) bekezdései, a 4–15. §-ai, valamint a 19. §-a alaptörvény-ellenességének megállapítására és megsemmisítésére irányuló bírói kezdeményezéseket elutasítja.
2. Az Alkotmánybíróság a bírói kezdeményezéseket egyebekben visszautasítja.

Az Alkotmánybíróság ezt a határozatát a Magyar Közlönyben közzéteszi.

I n d o k o l á s

I.

[1] 1. A Fővárosi Törvényszék Gazdasági Kollégiumának bírája – az előtte 52.G.43.484/2014. szám alatt folyamatban lévő per tárgyalását felfüggesztve – 2014. szeptember 8-án az Alkotmánybíróságról szóló 2011. évi CLI. törvény (a továbbiakban: Abtv.) 25. § (1) bekezdése alapján bírói kezdeményezéssel fordult az Alkotmánybírósághoz. Indítványában azt kérte, az Alkotmánybíróság állapítsa meg, hogy a Kúriának a pénzügyi intézmények fogyasztói kölcsönszerződéseire vonatkozó jogegységi határozatával kapcsolatos egyes kérdések rendezéséről szóló 2014. évi XXXVIII. törvény (a továbbiakban: Tv.) 1. § (1)–(3) és (6)–(7) bekezdései, a 4–15. §-ai, valamint a 19. §-a az Alaptörvény

B) cikk (1) bekezdésébe, a C) cikk (1) bekezdésébe, az M) cikkébe, a Q) cikk (2) bekezdésébe, a XV. cikk (1) bekezdésébe, továbbá a XXVIII. cikk (1) és (7) bekezdésébe, valamint a 26. cikk (1) bekezdésébe ütköznek.

[2] Emellett a Fővárosi Törvényszék Gazdasági Kollégiumának ugyanazon tanácsa két ügyben – az előtte 4.G.43.571/2014. és 4.G.43.590/2014. számok alatt folyamatban lévő perek tárgyalását felfüggesztve – 2014. szeptember 18-án szintén bírói kezdeményezésekkel fordult az Alkotmánybírósághoz. Indítványaiban azt kérte, hogy az Alkotmánybíróság állapítsa meg, hogy a Tv. 1. § (1) és (3) bekezdései, a 4. § (1) és (2) bekezdései, a 6. §-a, a 7. § (2), (5) és (7) bekezdésének a), d), e), g) és h) pontjai, a 8. § (1) bekezdésének a) pontja és (2)–(3) bekezdései, a 9. § (3) bekezdése, a 10. §-a, a 11. § (1)–(3) bekezdései, a 12. § (2) bekezdése, a 13. § (1) és (3)–(7) bekezdései, a 14. § (1) bekezdése, a 15. § (1), (4)–(6) bekezdései, valamint a 19. §-a az Alaptörvény B) cikk (1) bekezdésébe, az E) cikkébe, a XXVIII. cikk (1) bekezdésébe, valamint a 26. cikk (1) bekezdésébe ütköznek.

[3] A támadott jogszabály a Kúria 2/2014. Polgári jogegységi határozatát (a továbbiakban: PJE határozat) követően született, mely a deviza és forint alapú fogyasztói kölcsönszerződések vonatkozásában – egyebek mellett – azt határozta meg, hogy az egyoldalú szerződésmódosítás lehetőségét szabályozó szerződési kikötés mikor tekinthető tisztességtelennek [utalva a 2/2012. (XII. 10.) PK véleményben foglaltakra], illetve azt mondta ki, hogy a folyósításkor a pénzügyi intézmény által meghatározott vételi, a törlesztésekkor pedig az eladási árfolyamok (ún. különnemű árfolyamok) alkalmazása tisztességtelen.

[4] 2. A később az Alkotmánybírósághoz érkezett bírói indítványok egyfelől egy általános, összefoglaló indokolást tartalmaznak a Tv.-ben alkalmazott jogalkotói megoldás vonatkozásában, másfelől egyenként is kitérnek a fent megjelölt törvényi rendelkezések alaptörvény-ellenességére. Az Alkotmánybíróság 8/2014. (III. 20.) AB határozatára (a továbbiakban: ABh.) utalva megjegyzik, hogy a Tv.-ben alkalmazott megoldás nem felel meg az ABh. [90] és [91] bekezdéseiben foglaltaknak. Úgy vélik, hogy sem a bíróság, sem pedig a jogalkotó nem módosíthatja a fennálló szerződéseket a „tisztességtelenség jogkövetkezményeinek levonása körében". Álláspontjuk szerint ugyanis egy utóbb megalkotott jogszabály (jelen esetben a Tv.), mely a korábban megkötött szerződésekre is irányadó, a szerződések módosítását jelenti, mely egyfelől a szerződő felek önrendelkezési jogával ellentétes, másfelől legfeljebb a bíróság általi szerződésmódosítás feltételeinek megfelelően csak a jövőre nézve volna alkalmazható. Hivatkoztak a 2013. évi V. törvény (a továbbiakban: új Ptk.) 6:192. § (1) és (2) bekezdésére is, mely a bírósági szerződésmódosítás lehetőségét „legkorábban a szerződésmódosításra irányuló igény bíróság előtti érvényesítésének időpontjától kezdődően" biztosítja. Véleményük szerint a 2012-es jogi környezetben született 2/2012. számú PK véleményt megismétlő PJE határozat 2012-ben kidolgozott elveket tartalmaz a tisztességtelenség körében és nem szolgálhat alapul a 2004–2011. években alkalmazott szerződési feltételek megítéléséhez. A Tv. miniszteri indokolását idézve azt hangsúlyozták, hogy a jogalkotó maga is a 2008-as pénzügyi és gazdasági válság hatásaira utalt az indokolásban, mely egyrészt azt eredményezte, hogy a válság hatására megváltozott körülmények miatt szükség volt a szerződések módosítására, másfelől viszont e tény indokolatlanná teszi a Tv. hatályának kiterjesztését a 2004–2008 között kötött szerződésekre.

[5] A Tv. 4. § (1) bekezdésében szereplő vélelemmel összefüggésben azt hangsúlyozták, hogy az egy bizonyítási eszköz, nem pedig egy „anyagi jogi jogintézmény". Ezzel összefüggésben hivatkoztak a Ptk. 6:104. § (1) és (2) bekezdéseire, előadva, hogy az e rendelkezésekbe foglalt vélelmek nem valamely tényállási elem bizonyítását, hanem az érvénytelenségi oknak (tisztességtelenség) a fennállását igazolják az igény érvényesítője számára, azzal azonban, hogy ezt a fogyasztónak kell érvényesítenie. Ehhez a Ptk.-beli megoldáshoz képest a Tv. 4. § (1) bekezdése a szerződési feltételek vonatkozásában csak formailag állít fel vélelmet, tartalmilag azonban a per megindításától, illetve annak eredményétől függő jogi tényt keletkeztet. Ezzel álláspontjuk szerint a jogalkotó az új Ptk. 6:102. § (1) bekezdésében foglaltakhoz képest a tisztességtelenségnek új definíciót ad. A Tv. hatálya alá tartozó feltételt a jogalkotó tisztességtelennek minősíti, és „kötelezi" a kikötés alkalmazóját, hogy amennyiben a vélelemmel nem ért egyet, úgy ő indítson pert a vélelem megdöntése iránt. Az indítványozó bírók álláspontja szerint a tisztességes eljáráshoz való jog ilyen korlátozása nem felel meg a szükségességi-arányossági tesztnek, ezért alaptörvénysértő. Ezt azzal indokolták, hogy a közérdekű kereset, mint a tömeges peres eljárások elkerülésére szolgáló eszköz a társadalmi problémák észlelését követően azonnal rendelkezésre állt, illetve a jogalkotónak módjában állt volna az is, hogy az új Ptk. 6:104. § (2) bekezdésében szereplő megdönthető vélelmek körének kibővítésével módosítsa az anyagi jogi jogszabályt akképp, hogy a tisztességesség mércéje továbbra is a Ptk. maradt volna. Az indítványozók szerint a jogalkotó a körülményváltozásra tekintettel lehetséges szerződésmódosítást, valamint a fogyasztóvédelmi célú érvénytelenségi okokra való hivatkozást kevert össze a Tv.-ben alkalmazott megoldással.

[6] 3. Az egyik indítványozó bíró elsősorban a jogállamiságból [Alaptörvény B) cikk (1) bekezdés] levezetett jogbiztonság követelményének a sérelmét állítja a Tv. egyes rendelkezéseivel összefüggésben a következők szerint.

[7] A Tv. 1. § (1) bekezdése értelmében a Tv. rendelkezéseit a 2004. május 1. napja és a jogszabály hatálybalépésének napja között kötött fogyasztói kölcsönszerződésekre kell alkalmazni. A bíró álláspontja szerint ez sérti a visszaható hatályú jogalkotás tilalmát, tekintettel arra, hogy a fenti időszak alatt a régi és az új Polgári Törvénykönyv (1959. évi IV. törvény – régi Ptk.; és a 2013. évi V. törvény – új Ptk.), valamint számos más törvény és kormányrendelet szabályozta e jogviszonyokat. A Tv. viszont – érvel az indítványozó – utólag kimondja, hogy fogyasztói kölcsönszerződésben az egyoldalú kamat-, költség-, illetve díjemelést lehetővé tevő szerződéses kikötés tisztességtelenségét vélelmezni kell,„tekintettel arra, hogy az nem felel meg" a Tv. 4. § (1) bekezdésében felsorolt kritériumoknak. Ezek a követelmények viszont a magyar jogrendszerben korábban jogszabályi szinten nem jelentek meg. Az indítványozó érvelése szerint a Tv. kizárja annak a lehetőségét, hogy a bíróság perben vizsgálja meg az egyes, konkrét kölcsönszerződéseket, illetve megkötésük körülményeit, holott korábban nem volt olyan szabály, mely kifejezetten a Tv. 4. § (1) bekezdésében írt követelményeket támasztotta volna bizonyos szerződési kikötésekkel szemben.

[8] A másik indítványozó bírói tanács azt is sérelmesnek tartja, hogy amennyiben a törvénnyel megvalósított szerződésmódosítás indoka a bekövetkezett gazdasági és pénzügyi válság, akkor a módosítás legfeljebb 2008 őszétől lenne indokolt, előtte ugyanis nem volt válság. A Tv. azonban nem a fogyasztók helyzetét kritikus mértékben elnehezítő szerződési rendelkezéseket (árfolyamkockázat fogyasztók általi egyoldalú viselése) módosítja, hanem a fizetési terhek elnehezülését arányaiban nagyságrendekkel kisebb mértékben okozó kamat-, költség- és díjemelést lehetővé tevő kikötéseket vélelmez tisztességtelennek.

[9] Az indítványozó bíró azt is a jogállamiság – ezen belül a normavilágosság – követelményébe ütközőnek véli, hogy a Tv. 4. § (1) bekezdése nem határozza meg egyértelműen, hogy mely szerződési konstrukciók tartoznak a „deviza alapú szerződések" fogalmi körébe.

[10] Álláspontja szerint az „egyedileg meg nem tárgyalt szerződési feltétel" mint definíciós elem sem értelmezhető aggálytalanul, (ezt a bíróság ugyanis nem vizsgálhatja), ugyanakkor, ha az esetlegesen egyedileg megtárgyalt feltételt az általános szerződési feltételek tartalmazzák, akkor az nem tartozik a Tv. hatálya alá.

[11] A Tv. 1. § (2) bekezdése az indítványozó bíró szerint nem egyértelmű, s ezért jogbizonytalanságot okoz: a „nem kell alkalmazni" fordulat nem zárja ki határozottan a Tv. alkalmazásának a lehetőségét azon szerződések esetében, melyekben a felek a végtörlesztés lehetőségével éltek, illetve melyek esetében a kölcsönszerződés fedezetéül szolgáló ingatlannak az állam által való megvásárlása miatt a kölcsönszerződés teljesítésének a kötelezettsége megszűnt. A bíró egyébként indokolatlannak is tartja a Tv. tárgyi hatályának ilyen jellegű korlátozását, hiszen e szerződésekben is szerepel(het)tek a jogalkotó által semmisnek minősített kikötések [Tv. 3. § (1) bekezdés, 4. § (1) bekezdés].

[12] A Tv. 1. § (3) bekezdése a bíró szerint azért ellentétes az Alaptörvény B) cikk (1) bekezdésével, mert nem egyértelmű, ezért jogbizonytalanságot okoz az, hogy kit illet meg a perindítás joga abban az esetben, ha egy, a követelés átruházását követően, de a Tv. hatálybalépését megelőzően jogutód nélkül megszűnt pénzügyi intézmény követelését nem pénzügyi intézmény szerezte meg.

[13] A kereshetőségi jog hivatalból történő, kötelező vizsgálatával ellentétes, hogy előfordulhat: a követelések egyes részeinek más és más pénzügyi intézmény a jogosultja, azaz a perindításra többen is jogosultak lennének, azonban ennek megállapításához a követelésrészek átszállásának a vizsgálatára volna szükség, mely egyedi vizsgálatra a törvény nem ad lehetőséget.

[14] A Tv. 4. § (1) és (2) bekezdésével összefüggésben az indítvány azt kifogásolja, hogy a régi Ptk. 209. §-a 2006. február 28. napjáig csak a tisztességtelen kikötés fogyasztó általi megtámadhatóságáról rendelkezett, a Tv. viszont a tisztességtelennek minősített szerződési kikötések semmisségét mondja ki – visszaható hatállyal. A másik bíró szerint annak van döntő jelentősége, hogy a Tv. hatálybalépését megelőzően tisztességtelennek minősült-e a fogyasztói kölcsönszerződésekben az egyoldalú szerződésmódosításra jogot biztosító kikötés. Amennyiben nem, akkor a Tv. a hatálybalépést megelőző időre változtatta meg a szerződések egyik lényeges tartalmi elemét, megsértve ezzel a visszaható hatályú jogalkotás tilalmát. A régi és az új Ptk. rendelkezéseit összehasonlítva szerinte a 4. § (1) bekezdésében szereplő „kizárólag" kifejezés nem ad lehetőséget a bíróságnak arra, hogy a kikötés tisztességességének a kérdését a szerződés megkötésekor hatályos jogszabályi környezet alapján bírálja el, hanem olyan szempontokat „kér számon" amely szempontoknak megfelelés a szerződéskötés idején nem volt jogszabályban rögzítve. Ezzel az indítványozó szerint a bíróságnak tisztességtelennek kell minősítenie egy olyan, a Tv. hatálybalépése előtt alkalmazott szerződési feltételt, amely a Tv. rendelkezéseinek hiányában az egyéb (Ptk.-ban rögzített) vizsgálati szempontokra is tekintettel nem biztos, hogy tisztességtelennek minősült volna. A bíró szerint a Tv. a tisztességtelenség eddig is ismert és alkalmazott definícióját a Tv. rendelkezéseivel olyan „normatív tartalommal töltötte meg", amely tartalommal más törvény korábban nem szabályozott, ezért visszaható hatályúnak minősül.

[15] A Tv. 1. § (6) és (7) bekezdéseit szintén a visszaható hatályú jogalkotás tilalmába ütközőnek tartja a bíró. E rendelkezések nem módosítják ugyan a régi Ptk. – már nem hatályos, de még alkalmazandó – elévülési szabályait, de előírják, hogy azokat a bíróságok hogyan kötelesek értelmezni (tehát véleménye szerint a Tv. visszamenőleges hatállyal értelmez egy, már nem hatályos, másik törvényt). Ennek következtében pedig már több, mint öt éve nem érvényesített követelések érvényesítése is lehetővé válik. A Tv. 1. § (7) bekezdése ráadásul az elévülés nyugvását írja elő egy később meghozandó jogszabályban meghatározott időpontig.

[16] A Tv.-t hatályba léptető 19. § (1) és (2) bekezdések alaptörvény-ellenességét mindkét indítványozó bíró sérelmesnek tartotta. Kérelmüket azzal indokolták, hogy azok egyrészt nem biztosítottak kellő felkészülési időt sem a pénzügyi intézmények, sem pedig a bíróságok számára (a Tv. 1. §-a és 19–21. §-ai a kihirdetést követő napon, a 2–18. §-ok pedig a kihirdetést követő 8. napon léptek hatályba). Másrészt rámutattak arra is, hogy a pénzügyi intézmények számára biztosított 30 napos jogvesztő perindítási határidő a Tv. hatálybalépését követő napon indult, ugyanakkor a per szabályaira vonatkozó előírások (1–18. §) csak 8 nappal később léptek hatályba. Ebben a vonatkozásban mutattak rá arra, hogy a fenti jogalkotói megoldás miatt a törvény hatálybalépésének napja nem is állapítható meg egyértelműen (nem világos, hogy a jogvesztő perindítási határidő pontosan melyik napon jár le).

[17] A Tv. 4. § (1) és (2) bekezdéseit, valamint a 7–15. §-ait azért tartotta az Alaptörvény B) cikk (1) bekezdésével ellentétesnek a bíró, mert az egyoldalú szerződésmódosítást lehetővé tevő kikötések tisztességtelenségének vélelmét kizárólag a Tv. 6. §-a szerinti per megindítása során lehet megdönteni, erre más polgári jogvitában nincs mód. Kifogásolható az is, hogy amennyiben a törvényi vélelem megdöntésére bármely okból nem kerül sor, a Tv. 4. § (1) bekezdése szerinti kikötések mindenkire kiterjedő hatállyal semmisek.

[18] A másik indítványozó bíró álláspontja szerint a Tv. alapján lefolytatott eljárásokban hozandó ítéletek erga omnes hatályáról a Tv. expressis verbis nem rendelkezik, ezért a Tv.-ből ez nem következik kényszerítőleg. Ha ugyanis erről a jogalkotó rendelkezni kívánt volna, akkor azt a közérdekű keresetek alapján indult perek régi Ptk. 209/B. §-ának (1) bekezdésében alkalmazott megoldás szerint megtehette volna. Ezen túlmenően az egyedileg megtárgyalt szerződési feltételekre a Tv. alapján hozandó ítélet hatálya nyilvánvalóan nem terjed ki. Annak a megítélésére azonban, hogy a feltétel ténylegesen megtárgyalásra került-e, csak a konkrét, a fogyasztóval kötött szerződés körülményeinek vizsgálatára irányuló perben kerülhet sor. Erre a Magyar Állam ellen a pénzügyi intézmény által indított perben nyilvánvalóan nem kerülhet sor, a fogyasztó ebben a perben ugyanis félként nem szerepel.

[19] A Tv. egészének a jogbiztonság követelményébe ütközését az eljáró bíró abban látja, hogy a pénzügyi intézményeknek úgy kell megindítaniuk a Tv. által szabályozott pert, hogy „annak jogkövetkezményeit nem ismerik", azt a külön törvényt ugyanis, mely alapján az általános szerződési feltételek érvénytelensége esetén a pénzügyi intézménynek a fogyasztókkal el kell majd számolniuk, a jogalkotó csak később fogja meghozni.

[20] A Tv. konkrét rendelkezésének meghatározása nélkül az indítványozó bíró a jogbiztonság sérelmét állítja amiatt is, hogy a Tv. a pénzügyi intézményeket arra kötelezi, hogy a velük egyébként magánjogi jogviszonyban nem álló állammal szemben indítsanak pert, melyben szerződéses partnereik – a fogyasztók, az adósok – még beavatkozóként sem vehetnek részt. Jogbizonytalanságot okoz, hogy permegszüntető végzések esetében például „még a végzések indokolásából sem derül ki a tisztességtelenséggel érintett általános szerződési kikötések köre". A Tv. ugyanis nem határozza meg (mert nem is határozhatja meg általános szabályként), hogy az általános szerződési feltételek mely konkrét rendelkezéseit kell semmisnek tekinteni.

[21] Az eljáró bíró szerint a Tv. egésze közjogilag is érvénytelen, ugyanis az Európai Unió működéséről szóló szerződés (a továbbiakban: EUMSz) 127. cikkének (4) bekezdése értelmében az Európai Központi Bank (a továbbiakban: EKB) hatáskörébe tartozó valamennyi jogszabálytervezettel kapcsolatban konzultálnia kell a nemzeti hatóságoknak. Erre a konzultációra nem megfelelően került sor, azt ugyanis a Magyar Állam 2014. június 27. napján kezdeményezte, a törvény elfogadására viszont már július 4-én sor került, az EKB a véleményét (CON/2014/59) pedig csak július 28-án adta ki. Ennek megfelelően az EKB-nak a Tv.-nyel kapcsolatban a véleménynyilvánításra a törvény elfogadását megelőzően nem volt lehetősége.

[22] 4. Az indítványozó bíró az Alaptörvény XXVIII. cikk (1) bekezdésének (tisztességes eljáráshoz való jog) a sérelmét látja abban, hogy a Tv. (különösen annak 7–15. §-ai) a per megindítására és lefolytatására rendkívül szűk határidőket állapít meg, így a bíróságoknak nincs lehetőségük arra, hogy – a bizonyítás felvételének korlátozottsága és a szakértői bizonyítás tulajdonképpeni kizárása miatt – megalapozott, okszerű és az iratokkal nem ellentétes döntést hozzanak. A Tv.-nek a per megindítására és lefolytatására előírt rövid határidői miatt a fegyverek egyenlőségének követelménye is sérül. [Például az alperesnek a polgári perrendtartásról szóló 1952. évi III. törvény (a továbbiakban: Pp.) alapján 3 napjuk van a keresetre való nyilatkozattételre, azonban a felperesnek adott esetben felkészülési idő nélkül azonnal, az első tárgyaláson kell nyilatkozniuk az érdemi ellenkérelemre. Mindez egyébként a bíróság számára is megnehezíti

a megalapozott döntéshozatalt, az igazoltan is nagy terjedelmű becsatolt iratanyagra is figyelemmel. A másik indítványozó bíró szerint ez az anyagi igazság érvényre juttatását is gátolja.]

[23] A Tv. 7. § (2) bekezdésével (az alperes Magyar Állam képviseletével) összefüggésben a bíró kifejtette, hogy a Magyar Állam alperesi pozíciója nem indokolható jogi megoldás, hiszen az állam sem a régi, sem pedig az új Ptk. alapján nem minősül közérdekű kereset megindítására jogosult jogalanynak.

[24] A Tv. 7. § (5) bekezdése – a kézbesítési vélelem megdönthetőségének kizártsága – a bíró szerint az Alaptörvény XXVIII. cikk (7) bekezdésében biztosított jogorvoslathoz való jogot sérti. Különösen sérelmesnek tekinti a bíró az eljárást abból az indokból, hogy a bírósági kézbesítő sikertelen kézbesítés esetén nem köteles értesítőt hagyni a címzett részére a kézbesítés megkísérléséről, így a címzett adott esetben a kézbesítési vélelem beálltáról sem értesül. Emiatt az indítványozó bíró a jogorvoslathoz való jog sérelmét is igazolva látja.

[25] Szintén a jogorvoslathoz való jog sérelmét látja a bíró abban, hogy a Tv. 13. § (1) bekezdése és a 15. § (1) bekezdése a fellebbezés és a felülvizsgálati kérelem benyújtására az általánosnál rövidebb határidőt ír elő. A jogorvoslathoz való jogot sértőnek tartja az indítványozó azt, hogy a Tv. 8. § (2) bekezdése az igazolási kérelem benyújtásának a lehetőségét kizárta, erre vonatkozóan azonban alkotmányjogi érvelést nem terjesztett elő.

[26] Mind a tisztességes eljáráshoz való joggal, mind pedig a jogorvoslathoz való joggal ellentétesnek véli a bíró azt, hogy a Tv. 8. § (7) bekezdése, a 13. § (2) bekezdése, valamint a 15. § (2) bekezdése az illetékekről szóló 1990. évi XCIII. törvénytől eltérő, az abban foglaltaknál magasabb, álláspontja szerint eltúlzott mértékű illeték lerovását írja elő a peres eljárás, a másodfokú eljárás, valamint a felülvizsgálati eljárás megindítására.

[27] A Tv. 16. §-át (a folyamatban levő perek felfüggesztését) azért tartja a tisztességes eljáráshoz való jogot sértőnek az indítványozó bíró, mert e szabály a tisztességtelenség kérdésének a megítélését elvonja az ezen ügyekben eljáró bírótól, amivel a perek kimenetelét egyoldalúan, csak a fogyasztók érdekeit szem előtt tartva befolyásolja.

[28] A Tv. 4. § (1) és (2) bekezdéseit, valamint a 7–15. §-ait a jogbiztonság követelményénél kifejtett indokokkal azonos érvek miatt tartotta az Alaptörvény XXVIII. cikk (1) bekezdésével ellentétesnek. Azt sérelmezte ugyanis, hogy az egyoldalú szerződésmódosítást lehetővé tevő kikötések tisztességtelenségét kizárólag a Tv. 6. §-a szerinti per megindítása során lehet megdönteni, valamint, hogy a per megindítására előírt jogvesztő és kimentéssel nem orvosolható határidő elmulasztása és emiatt a per megindításának elmaradása vagy a per elutasító ítélettel történő lezárása esetén a Tv. 4. § (1) bekezdése szerinti kikötések mindenkire kiterjedő hatállyal semmisek.

[29] 5. Az indítványozó bíró az Alaptörvény vállalkozáshoz való jogot biztosító M) cikk (1) bekezdésének a sérelmét azzal indokolta, hogy a Tv. a kölcsönszerződések megkötésekor hatályos jogszabályi környezet által megengedett joggyakorlást minősíti utólag jogellenesnek, korlátozva ezzel a pénzügyi intézmények pénzügyi szolgáltató tevékenységét. Álláspontja szerint a Tv. nem nevesít olyan alapjogot vagy alkotmányos érdeket, mely a vállalkozáshoz való jog korlátozását indokolná. A Tv. egésze nem felel meg a szerződési szabadságra vonatkozó alkotmánybírósági gyakorlatnak [8/2014. (III. 20.) AB határozat] sem, ezen indítványi elemet az indítványozó bíró szintén a visszaható hatályú jogalkotás tilalmával indokolja.

[30] 6. A peres felek számára az elvégzendő egyes eljárási cselekményekre vonatkozó egyenlő felkészülési idő biztosításának a hiánya a bíró szerint az Alaptörvény XV. cikk (1) bekezdésének a sérelmét is megvalósítja. A Tv. 4. § (1) és (2) bekezdéseit, valamint a 7–15. §-ait az Alaptörvény B) cikk (1) bekezdésével, valamint a XXVIII. cikkel összefüggésben kifejtett indokokkal tartja az Alaptörvény hátrányos megkülönböztetést (XV. cikk) tiltó rendelkezésébe ütközőnek.

[31] 7. A Tv. 1. § (6) és (7) bekezdései az Alaptörvény bírói függetlenséget biztosító 26. cikkét azért sértik az indítványozó bíró véleménye szerint, mert a Tv. a régi Ptk. rendelkezéseit visszaható hatállyal értelmezi, és előírja a bíróságok számára, hogy egy, már hatályban nem lévő törvény rendelkezéseit miként kötelesek értelmezni és alkalmazni.

[32] A Tv. 4. § (1) bekezdésével összefüggésben az indítványozó bíró hasonlóan érvel: a visszamenőleges hatály megakadályozza a bírót abban, hogy a tisztességtelenség megítélése során a magyar jogrendszer egyéb, releváns szabályait is alkalmazza.

[33] 8. Az indítványozó bíró a Tv. 1. § (1) bekezdését, a 4. § (1) és (2) bekezdését, a 6. §-át, a 7. § (5) bekezdését és (7) bekezdésének b), h) és g) pontjait, a 8. § (1) bekezdésének a) pontját, a (2), (4) és (6) bekezdéseit, a 9. § (3) bekezdését, a 10. § (3) és (4) bekezdéseit, a 11. § (1) bekezdését, a 13. § (1), (3), (4) és (7) bekezdéseit, a 15. § (1) és (4) bekezdését az 1993. évi XXXI. törvénnyel kihirdetett, az emberi jogok és az alapvető szabadságok védelméről szóló, Rómában, 1950. november 4-én kelt Egyezmény (a továbbiakban: Egyezmény) 6. cikkébe (tisztességes tárgyaláshoz való jog) ütközőnek vélte. Számos eseti döntés felsorolása mellett hivatkozott arra, hogy i) biztosítani kell, hogy az érdekelteknek

lehetőségük legyen megfelelő hatékonysággal előadni az ügyüket, hogy ii) a bíróságoknak valódi lehetőségük legyen az eléjük vitt jog- és ténykérdések megvizsgálására, továbbá, hogy iii) az eljárási határidők a bírósághoz fordulás lényegét nem korlátozhatják. Álláspontja szerint a Tv.-nek a rövid határidőket előíró rendelkezései (7–15. §) e követelményeknek nem felelnek meg.

[34] Az indítványozó bíró a fegyverek egyenlőségének az Emberi Jogok Európai Bírósága által kimunkált, a tisztességes eljáráshoz való jogból levezetett elvének sérelmét is állította. Álláspontja szerint a Tv. nem biztosít ésszerű lehetőséget a feleknek arra, hogy olyan körülmények között képviselhessék a saját ügyüket, és adhassák elő bizonyítékaikat, hogy ne kerüljenek hátrányba a másik féllel szemben. A tisztességtelenség vélelme – érvel a bíró – a speciális eljárási szabályok miatt a felperest erősebben sújtják, mint az alperest. Emellett a mulasztás jogkövetkezményei is egyenlőtlen helyzetet teremtenek a felek között (bírósági meghagyás kibocsátása kizárt, de ha a felperes az első tárgyalást elmulasztja, a bíróság a pert megszünteti). Az felek egyenlőtlen helyzetével összefüggésben arra is hivatkozott az indítványozó, hogy míg a kereset benyújtásának elmulasztása, annak elutasítása vagy a per megszüntetése esetén a Tv. 4. § (1) bekezdése szerinti kikötés mindenkire kiterjedő hatállyal semmis, addig a keresetnek helyt adó ítélet hatálya csak a perben álló felekre terjed ki.

[35] Érvelésében kitért arra, hogy a jogalkotó a Tv. megalkotásával, különösen annak 4. § (2) bekezdésével egyoldalúan avatkozott bele az érintett szerződéses kikötésekkel kapcsolatban a szerződő felek között folyamatban levő, illetve a jövőben megindítandó perek eldöntésébe, megsértve ezzel az Egyezmény 6. cikkét.

[36] Hátrányos, a felek helyzetét érdemben és egyoldalúan befolyásoló beavatkozásként értékelte az eljáró bíró azt is, hogy a szerződéskötéskor alkalmazandó jog helyett a Tv. egy utólag megalkotott szabályt (a Tv. 4. §-át) rendelte visszamenőlegesen alkalmazni [Alaptörvény B) cikk (1) bekezdés sérelme].

[37] 9. Az Alkotmánybíróság a bírói kezdeményezéseket az Abtv. 58. § (2) bekezdése alapján egyesítette és egy eljárásban bírálta el.

[38] Az igazságügyi miniszter az Abtv. 57. § (1b) bekezdése alapján megküldte véleményét az Alkotmánybíróság számára.

II.

[39] 1. Az Alaptörvény bírói kezdeményezésekkel érintett rendelkezései:

„B) cikk (1) Magyarország független, demokratikus jogállam."

„C) cikk (1) A magyar állam működése a hatalom megosztásának elvén alapszik."

„E) cikk (1) Magyarország az európai népek szabadságának, jólétének és biztonságának kiteljesedése érdekében közreműködik az európai egység megteremtésében.

(2) Magyarország az Európai Unióban tagállamként való részvétele érdekében nemzetközi szerződés alapján – az alapító szerződésekből fakadó jogok gyakorlásához és kötelezettségek teljesítéséhez szükséges mértékig – az Alaptörvényből eredő egyes hatásköreit a többi tagállammal közösen, az Európai Unió intézményei útján gyakorolhatja.

(3) Az Európai Unió joga – a (2) bekezdés keretei között – megállapíthat általánosan kötelező magatartási szabályt."

„M) cikk (1) Magyarország gazdasága az értékteremtő munkán és a vállalkozás szabadságán alapszik.

(2) Magyarország biztosítja a tisztességes gazdasági verseny feltételeit. Magyarország fellép az erőfölénnyel való visszaéléssel szemben, és védi a fogyasztók jogait."

„Q) cikk (2) Magyarország nemzetközi jogi kötelezettségeinek teljesítése érdekében biztosítja a nemzetközi jog és a magyar jog összhangját."

„I. cikk (3) Az alapvető jogokra és kötelezettségekre vonatkozó szabályokat törvény állapítja meg. Alapvető jog más alapvető jog érvényesülése vagy valamely alkotmányos érték védelme érdekében, a feltétlenül szükséges mértékben, az elérni kívánt céllal arányosan, az alapvető jog lényeges tartalmának tiszteletben tartásával korlátozható.

(4) A törvény alapján létrehozott jogalanyok számára is biztosítottak azok az alapvető jogok, valamint őket is terhelik azok a kötelezettségek, amelyek természetüknél fogva nem csak az emberre vonatkoznak."

„XV. cikk (1) A törvény előtt mindenki egyenlő. Minden ember jogképes."

„XXVIII. cikk (1) Mindenkinek joga van ahhoz, hogy az ellene emelt bármely vádat vagy valamely perben a jogait és kötelezettségeit törvény által felállított, független és pártatlan bíróság tisztességes és nyilvános tárgyaláson, ésszerű határidőn belül bírálja el.

[…]

(7) Mindenkinek joga van ahhoz, hogy jogorvoslattal éljen az olyan bírósági, hatósági és más közigazgatási döntés ellen, amely a jogát vagy jogos érdekét sérti."

„26. cikk (1) A bírák függetlenek, és csak a törvénynek vannak alárendelve, ítélkezési tevékenységükben nem utasíthatóak. A bírákat tisztségükből csak sarkalatos törvényben meghatározott okból és eljárás keretében lehet elmozdítani. A bírák nem lehetnek tagjai pártnak, és nem folytathatnak politikai tevékenységet."

[40] 2. A Tv.-nek a bírói kezdeményezésekkel támadott, az indítványok benyújtásakor hatályos főbb rendelkezései:

„1. § (1) E törvény hatálya a 2004. május 1. napja és az e törvény hatálybalépésének napja között kötött fogyasztói kölcsönszerződésre terjed ki. E törvény alkalmazásában fogyasztói kölcsönszerződésnek minősül a pénzügyi intézmény és a fogyasztó között létrejött deviza alapú (devizában nyilvántartott vagy devizában nyújtott és forintban törlesztett) vagy forint alapú hitel- vagy kölcsönszerződés, pénzügyi lízingszerződés, ha annak részévé a 3. § (1) bekezdése vagy a 4. § (1) bekezdése szerinti kikötést is tartalmazó általános szerződési feltétel vagy egyedileg meg nem tárgyalt szerződési feltétel vált.

(2) Az e törvényben foglalt szabályokat nem kell alkalmazni azokra a fogyasztói kölcsönszerződésekre, amelyek teljesítésére irányuló kötelezettség megszűnt

a) végtörlesztés következtében (a hitelintézetekről és a pénzügyi vállalkozásokról szóló 1996. évi CXII. törvény 200/B. §-ban foglaltak szerint), vagy

b) e törvény hatálybalépése előtt a hitelszerződésből eredő kötelezettségeiknek eleget tenni nem tudó természetes személyek lakhatásának biztosításáról szóló 2011. évi CLXX. törvény alapján a fogyasztói kölcsönszerződés fedezetéül szolgáló ingatlannak az állam által történő megvásárlása következtében.

(3) Az e törvény hatálybalépése napján fennálló fogyasztói kölcsönszerződés esetén az e törvényben meghatározott kötelezettségek és jogosultságok azt a pénzügyi intézményt terhelik, illetve illetik, amely e törvény hatálybalépésének napján a fogyasztói kölcsönszerződésből eredő követelések jogosultja. Ha e törvény hatálybalépése napján a fogyasztói kölcsönszerződésből eredő követelések nem pénzügyi intézményt illetnek meg, az e törvényben meghatározott kötelezettségek és jogosultságok azt a pénzügyi intézményt terhelik, illetve illetik, amelytől a követelést a nem pénzügyi intézmény megszerezte. Ha a fogyasztói kölcsönszerződés e törvény hatálybalépésének napja előtt megszűnt, akkor a kötelezettségek és a jogosultságok azt a pénzügyi intézményt terhelik, illetve illetik, amely a szerződés megszűnésekor a követelés jogosultja volt. Ha a szerződés megszűnésekor a követelés jogosultja nem pénzügyi intézmény volt, az e törvényben meghatározott kötelezettségek és jogosultságok azt a pénzügyi intézményt terhelik, illetve illetik, amelytől a követelést a nem pénzügyi intézmény megszerezte.

[…]

(6) A Polgári Törvénykönyvről szóló 1959. évi IV. törvény elévüléssel kapcsolatos szabályait a fogyasztói kölcsönszerződésből eredő követelések tekintetében úgy kell értelmezni, hogy e követelések a kölcsönszerződés fennállása alatt nem évülnek el, azok elévülése a szerződés megszűnésével kezdődik.

(7) A (6) bekezdés szerinti követelés elévülése e törvény hatálybalépésének napjától a 3. § (5) bekezdése és a 4. § (3) bekezdése szerinti külön törvényben meghatározott időpontig nyugszik."

„4. § (1) Az egyoldalú szerződésmódosítás lehetőségét tartalmazó fogyasztói kölcsönszerződés vonatkozásában vélelmezni kell, hogy tisztességtelen az annak részét képező egyoldalú kamatemelést, költségemelést, díjemelést lehetővé tevő szerződéses kikötés – az egyedileg megtárgyalt feltétel kivételével –, tekintettel arra, hogy az nem felel meg:

a) az egyértelmű és érthető megfogalmazás elvének: annak tartalma a fogyasztó számára nem világos, nem érthető;

b) a tételes meghatározás elvének: az egyoldalú szerződésmódosítás feltételei nem tételesen meghatározottak, vagyis az ok-lista hiányzik, vagy van ok-lista, de az csak példálózó jellegű felsorolást tartalmaz;

c) az objektivitás elvének: az egyoldalú módosítás feltételei nem objektív jellegűek, vagyis a fogyasztóval szerződő félnek módja van a feltétel bekövetkeztét előidézni, abban közrehatni, a módosításra okot adó változás mértékét befolyásolni;

d) a ténylegesség és arányosság elvének: az ok-listában meghatározott körülmények ténylegesen nem, vagy nem a körülmények változásának mértékében hatnak a kamatra, költségre illetve díjra;

e) az átláthatóság elvének: a fogyasztó nem láthatta előre, hogy milyen feltételek teljesülése esetén és milyen mértékben kerülhet sor további terhek rá történő áthárítására;

f) a felmondhatóság elvének: a szerződésmódosítás bekövetkezése esetére nem biztosítja a fogyasztó számára a felmondás jogát vagy

g) a szimmetria elvének: kizárja, hogy a fogyasztó javára bekövetkező feltételváltozás hatása a fogyasztó javára érvényesítésre kerüljön.

(2) Az (1) bekezdés szerinti szerződéses kikötés semmis, ha a pénzügyi intézmény a 8. § (1) bekezdés szerinti határidőben nem kezdeményezte a polgári peres eljárás lefolytatását vagy a bíróság a keresetet elutasítja vagy a pert megszünteti.
(3) A (2) bekezdésben foglalt esetben a pénzügyi intézménynek a fogyasztóval külön törvény szerint meghatározott módon kell elszámolnia."
„7. § (1) Az ezen alcím alatt szabályozott perre a polgári perrendtartásról szóló 1952. évi III. törvény (a továbbiakban: Pp.) rendelkezéseit az ezen alcímben foglalt eltérésekkel kell alkalmazni.
[…]
(5) A perben az idézés és a többi bírósági irat kézbesítését bírósági alkalmazott végzi. A bírósági alkalmazott a kézbesítést munkanapon 8 és 18 óra között végzi. A felek kötelesek biztosítani, hogy ebben az időszakban az átvételre jogosult személy részére az idézés és a többi bírósági irat kézbesíthető legyen. A bírósági kézbesítő a kézbesítésről feljegyzést készít, melynek minden esetben tartalmaznia kell a bíróság nevét, a bírósági irat kézbesítésének időpontját (év, hónap, nap, óra, perc pontossággal), a bírósági ügy számát és a bírósági alkalmazott aláírását. Ha a kézbesítés eredményes, a feljegyzésnek tartalmaznia kell az átvevő aláírását is. Ha a kézbesítést az átvevő megtagadta, a feljegyzésnek tartalmaznia kell ennek tényét is. Ha a kézbesítés első alkalommal azért eredménytelen, mert azt az átvételre jogosult személy nem vette át, a feljegyzésnek tartalmaznia kell ennek tényét is. Ha az átvételre jogosult személy az idézést és a többi bírósági iratot nem vette át, a bírósági kézbesítőnek a kézbesítést az első kézbesítéstől számított legalább egy óra elteltével ismételten meg kell kísérelnie, az első kézbesítés szabályainak alkalmazásával. Ha az átvételre jogosult a kézbesítést megtagadta, a kézbesítés napján kézbesítettnek kell tekinteni az idézést és a többi bírósági iratot. Ha az átvételre jogosult az iratot nem veszi át, a kézbesítés második megkísérlését követő napon kézbesítettnek kell tekinteni az idézést és a többi bírósági iratot. A kézbesítési vélelem megdöntése iránti kérelem előterjesztésének nincs helye.
[…]
(7) A perben nincs helye
a) beavatkozásnak,
b) keresetváltoztatásnak,
c) viszontkeresetnek,
d) szünetelésnek,
e) a Pp. 104/A. § (1) bekezdése alkalmazásának,
f) a Pp. 121/A. § (1)–(3) bekezdése alkalmazásának,
g) bírósági meghagyás kibocsátásának,
h) hiánypótlásnak,
i) csatlakozó fellebbezésnek és csatlakozó felülvizsgálati kérelemnek,
j) a Pp. XXVIII. fejezete alkalmazásának."
„8. § (1) A pénzügyi intézmény 6. § szerinti polgári peres eljárást megindító keresetlevelének, ha a per tárgyát képező ÁSZF kikötést
a) deviza alapú (devizában nyilvántartott vagy devizában nyújtott és forintban törlesztett) hitel- vagy kölcsönszerződés, pénzügyi lízingszerződés esetén alkalmazták, az e törvény hatálybalépésétől számított harminc napon belül,
[…]
kell a bírósághoz beérkeznie, a határidő jogvesztő.
(2) Az (1) bekezdés szerinti határidő elmulasztása miatt igazolásnak nincs helye."
„9. § (1) A per a Fővárosi Törvényszék kizárólagos hatáskörébe és illetékességébe tartozik.
(2) Ha a per bonyolultsága indokolja, az elsőfokú bíróság a tárgyalás megkezdése előtt elrendelheti, hogy a perben három hivatásos bíróból álló tanács járjon el. Ha a bíróság a per tanács elé utalásáról rendelkezett, utóbb a perben egyesbíró nem járhat el.
(3) A bíróság a keresetet harminc napon belül bírálja el."
„10. § (1) A tárgyalást úgy kell kitűzni, hogy a keresetlevélnek az alperes részére való kézbesítése a tárgyalás napját legalább három nappal megelőzze.
(2) A tárgyalást legkésőbb a keresetlevélnek a bírósághoz érkezésétől számított nyolcadik napra kell kitűzni.
(3) Bizonyítás felvételének csak olyan bizonyítékokra vonatkozóan van helye, amelyek a tárgyaláson rendelkezésre állnak, és amelyek alkalmasak lehetnek arra, hogy a keresetlevélben előadottakat vagy az alperes védekezését igazolják. Bizonyítás felvételének helye van a felek által nyomban felajánlott bizonyítékokra is.
(4) A tárgyalást egy alkalommal és csak akkor lehet elhalasztani – legfeljebb hét napra -, ha ez a felek által felajánlott bizonyítás lefolytatása érdekében szükséges."

„11. § (1) A bíróság az eljárásban kizárólag azt vizsgálja, hogy a pénzügyi intézmény által tisztességesnek tartott szerződéses kikötés a 4. § (1) bekezdése szerint tisztességes-e.
(2) Ha a bíróság azt állapítja meg, hogy a pénzügyi intézmény által tisztességesnek tartott szerződéses kikötés nem felel meg a 4. § (1) bekezdés szerinti bármelyik feltételnek, és ezért a szerződéses kikötés tisztességtelen, a keresetet elutasítja.
(3) Ha a bíróság azt állapítja meg, hogy a pénzügyi intézmény által tisztességesnek tartott szerződéses kikötés megfelel a 4. § (1) bekezdés szerinti valamennyi feltételnek, megállapítja, hogy a szerződéses kikötés tisztességes és ezért érvényes."
„19. § (1) Ez a törvény – a (2) bekezdésben foglalt eltéréssel – a kihirdetését követő napon lép hatályba.
(2) Az 1–18. § a kihirdetést követő 8. napon lép hatályba."

III.

[41] A bírói kezdeményezések nem megalapozottak.

[42] 1. Az indítványokban foglalt érdemi kérdések alkotmányossági vizsgálatát megelőzően az Alkotmánybíróság áttekintette, hogy a Tv. szabályozási tárgyköre mire terjed ki, milyen szerződéseket érint.

[43] 1.1. A Tv. tárgyi hatálya minden, 2004. május 1. napja és 2014. július 19. napja között kötött deviza és forint alapú fogyasztói kölcsönszerződésre (a 2014. október 15-én hatályba lépett törvénymódosítást követően ezek mellett a deviza szerződésekre) kiterjed.

[44] Ami a deviza alapú kölcsönszerződéseket illeti, általánosságban megállapítható, hogy azok hosszú időtartamra szóló (tartós), nagy kockázatú jogviszonyok. Piaci bevezetésüket megelőzően ezek tartalmával, rendes vagy rendellenes lebonyolódásával kapcsolatosan sem az ilyen pénzügyi terméket értékesítő bankok és más pénzügyi intézmények (pénzügyi szolgáltatók), sem az ezeket igénybe vevő adósok nem rendelkeztek kellő tapasztalattal. A nemzetközi kereskedelmi gyakorlatban ismert az ún. „elnehezedési klauzula" (Hardship clause), amely arra kötelezi a feleket, hogy tárgyalják újra a szerződést, ha az említett klauzulában meghatározott körülmények (pl. a jelentős árfolyamváltozás) bekövetkeznek. Ez a klauzula a felek közötti érdek- és értékegyensúly és ezáltal az ügylet fenntartását segíti elő, különösen a hosszú távú, nagy kockázatú szerződések esetén. Deviza alapú kölcsönzés – a kirovó pénznemtől eltérő lerovó pénznemben történő teljesítéssel – a bankok egymás közötti gyakorlatában nem volt ismeretlen, ezeket azonban csak nagyon rövid (napokban, hetekben, kivételesen hónapokban meghatározott) időszakra kötötték, az árfolyamváltozás felső limitjét (mint megszüntető feltételt) is kikötve. Ilyen vagy ezekhez hasonló, a gyengébb feleket (a termék „fogyasztóit", az adósokat) védő garanciális feltételeket ezek a szerződések általában nem tartalmaztak. Köztudomású, hogy a 2008–2009-es globális pénzügyi válságot követően az ilyen szerződések több százezres nagyságrendben tartósan és súlyosan elnehezültek. Háztartások tömege került nehéz élethelyzetbe, családok tízezreit fenyegette a kilakoltatás stb. A probléma negatív következményeit a társadalom, a nemzetgazdaság egésze viseli, ezek kezelése, orvoslása bírói úton (az individuális jogvédelem keretében) nem volt lehetséges. A Kúria 6/2013-as PJE határozatában nyíltan így foglalt állást és a jogalkotói beavatkozást sürgette. Kifejtette, hogy a bírói szerződésmódosítás nem alkalmas jogi eszköz arra, hogy „társadalmi méretű gazdasági változásoknak azonos típusú szerződések nagy tömegét hasonlóan – csak az egyik fél számára hátrányosan – érintő következményeit orvosolja. Ha ezeket a hátrányos következményeket a jogalkotó bizonyos körben jogszabállyal rendezte, a jogalkotói beavatkozás e körben az egyedi bírói mérlegelést kizárja." A probléma kezelése mindhárom hatalmi ágnak, a pénzügyi intézményrendszernek, az adósoknak és az egész társadalomnak is egyre sürgetőbb elemi érdeke. A kormány kérésére a szerződések módosítása révén megvalósítható, törvényhozó általi beavatkozás alkotmányos kereteit az Alkotmánybíróság – fenntartva és megerősítve a 32/1991. (VI. 6.) AB határozatban kimunkált elveket – a 8/2014. (III. 20.) AB határozatában jelölte ki.

[45] E határozatában az Alkotmánybíróság alkotmányos követelményként mondta ki, hogy „[a]z M) cikk (2) bekezdése második mondatából általánosságban az államnak az a kötelezettsége következik, amely – az Alaptörvényben szereplő alkotmányos értékek figyelembevételével – a fogyasztók érdekeit védő, az erőfölénnyel való visszaéléssel szemben fellépő intézményrendszer létrehozására és fenntartására, továbbá a fogyasztók jogait biztosító jogszabályok megalkotására vonatkozik. Ez a kötelezettség nem teljesen azonos az állam alapvető jogok érvényesülését segítő intézményvédelmi kötelezettségével. Nem vezethető le az Alaptörvényből alkotmányértelmezési hatáskörben az, hogy az erőfölénnyel visszaélés, illetve a fogyasztói jogok megsértésének bizonyos formája, mértéke, vagy bizonyos szerződéstípus, vagy annak valamely feltétele közvetlenül az M) cikk (2) bekezdésébe ütköző lehetne" {8/2014. (III. 20.) AB határozat, Indokolás [61]}.

[46] 1.2. Mind a jogalkotó, mind a jogalkalmazás felismerte a fogyasztói kölcsönszerződésekkel – elsősorban a deviza alapú szerződésekkel – kapcsolatban az elmúlt egy évtizedben felmerült problémákat, és a saját eszközeivel megpróbálta kezelni azokat. A jogalkotó értelemszerűen jogszabály-módosítás útján (l. pl. a régi Hpt. 210–210/A. §-ainak módosításai), illetve új jogszabályok alkotásával (pl. végtörlesztés, árfolyamgát bevezetése) avatkozott be, és kívánta az adósok pénzügyi helyzetére kedvezőtlen hatásokat ellensúlyozni, illetve a jövőre nézve kikerülni. A szerződő felek konkrét jogvitáinak eldöntése a bíróságokra hárult, a joggyakorlat továbbfejlesztése érdekében végül több, a bíróságokra kötelező jogegységi határozat is született (6/2013. Polgári jogegységi határozat, 2/2014. Polgári jogegységi határozat). Ennek a folyamatnak a végén került sor arra, hogy a törvényhozó – a végrehajtó hatalmi ág kezdeményezésére – a bíróságok ítélkezési gyakorlatának és a jogegységi határozatokban kialakult álláspontnak a figyelemmel kísérése és elemzése után a Tv. megalkotása mellett döntött, jogszabályi (törvényi) szintre emelve a bíróságok joggyakorlatát. Az alkotmányos kereteken belül a vizsgált Tv. célja nem a szerződések módosítása, hanem a PJE határozatokból származó egyes követelmények általános érvényre juttatása, továbbá a fogyasztói kölcsönszerződésekkel összefüggő további kormányzati intézkedések előkészítése.

[47] A PJE határozat tartalma három kérdés köré csoportosítható. Az első pont a deviza alapú szerződések esetében annak a szerződési rendelkezésnek a tisztességtelenségét vizsgálta, mely szerint az árfolyamkockázatot – a kedvezőbb kamatmérték ellenében – korlátozás nélkül a fogyasztó viseli. A PJE határozat második rendelkező részi pontja az egyoldalú szerződésmódosítást lehetővé tevő szerződéses rendelkezés tisztességtelenségét vizsgálta. Ezzel összefüggésben – utalva a 2/2012. (XII. 10.) PK vélemény 6. pontjában felsorolt elvekre – általános érvénnyel megállapította, hogy az egyoldalú szerződésmódosítás lehetőségét szabályozó szerződéses rendelkezések akkor nem tisztességtelenek, ha azok a fogyasztó számára világosan és érthetően meghatározzák, hogy a hivatkozott PK véleménynek megfelelő ok-listában megjelölt körülmények változásai milyen módon és mértékben hatnak ki a fogyasztó fizetési kötelezettségére; egyben pedig lehetővé teszik annak ellenőrizhetőségét, hogy az egyoldalú szerződésmódosításra a szerződéses rendelkezések betartásával az arányosság, a ténylegesség és a szimmetria elvének érvényre juttatása mellett került-e sor. Végül a PJE határozat által szabályozott harmadik problémakör a folyósításkor a pénzügyi intézmény által meghatározott vételi, a törlesztésekkor pedig az eladási árfolyamok (különnemű árfolyamok) alkalmazásának tisztességtelenségét rendezte. A határozat kimondta, hogy a deviza alapú fogyasztói kölcsönszerződésekben szereplő vételi és eladási árfolyamok, mint átszámítási árfolyamok helyett a Magyar Nemzeti Bank hivatalos deviza árfolyama válik a szerződés részévé mindaddig, amíg kógens törvényi rendelkezés nem lépett azok helyébe.

[48] A jelen alkotmánybírósági határozatban vizsgált Tv. kizárólag a PJE határozat 2. és 3. rendelkező részi pontjával kapcsolatos szabályokat tartalmaz. Jelen alkotmányossági vizsgálat azonban még ennél is szűkebb tárgykört érint: tekintettel arra, hogy az árfolyamrés rendezésére vonatkozó törvényi szabályt, a 3. §-t támadó indítvány nem érkezett, az eljárás – az indítványhoz kötöttség elve alapján – kizárólag az egyoldalú szerződésmódosítás lehetőségét tartalmazó szerződéses kikötéseket érintő törvényi rendelkezések vizsgálatára terjed ki.

[49] 2. Ezt követően az Alkotmánybíróság a Tv. támadott rendelkezéseinek alkotmányossági vizsgálatát az alábbiak szerint végezte el.

[50] 2.1. Az Alkotmánybíróság Magyarország Alaptörvényének negyedik módosítása (2013. március 25.) hatálybalépését követően, az Alaptörvény Záró és vegyes rendelkezések 5. pontjára tekintettel úgy foglalt állást, hogy az újabb ügyekben vizsgálandó alkotmányjogi kérdések kapcsán felhasználhatja a korábbi határozataiban kidolgozott érveket, jogelveket és alkotmányossági összefüggéseket, ha az Alaptörvény adott szakaszának az Alkotmánnyal fennálló tartalmi egyezése, az Alaptörvény egészét illető kontextuális egyezősége, az Alaptörvény értelmezési szabályainak figyelembevétele és a konkrét ügy alapján a megállapítások alkalmazhatóságának nincs akadálya, és szükségesnek mutatkozik azoknak a meghozandó döntése indokolásába történő beillesztése {13/2013. (VI. 17.) AB határozat, Indokolás [32]}.

[51] Az Alkotmánybíróság az Alaptörvény jogbiztonságra vonatkozó B) cikk (1) bekezdésének és az Alkotmány 2. § (1) bekezdésének tartalmi egyezése, az Alaptörvény egészét illető kontextuális megfelelősége, az Alaptörvény értelmezési szabályainak figyelembevétele alapján arra jutott, hogy a jogbiztonság követelményével kapcsolatos korábbi megállapításai alkalmazhatóságának nincs akadálya. Ugyanakkor a konkrét üggyel összefüggésben nem hagyhatók figyelmen kívül a deviza alapú kölcsönszerződések százezreinek súlyos és elhúzódó társadalmi, gazdasági következményei sem. Az Alkotmánybíróság az Alaptörvény R) cikk (3) bekezdésére tekintettel abból indult ki, hogy a Nemzeti Hitvallás szerint „Valljuk az elesettek és a szegények megsegítésének kötelességét." A demokratikus jogállam ilyen kötelessége az M) cikk (2) bekezdése alapján az, hogy fellépjen a tisztességtelen versennyel, az erőfölénnyel való visszaéléssel szemben és védje a fogyasztók jogait. Ha a gyengébb felek tömegeinek súlyos válsághelyzete

folytán az alapvető jogaik kerülnek veszélybe, ezek védelme az állam (és minden hatalmi ág) – jogállamiságból és a jogbiztonságból is eredő – elsőrendű kötelessége [Alaptörvény I. cikk (1) bekezdés]. Az állam ilyen jellegű „beavatkozása" hiányában ugyanis a kiszolgáltatott helyzetben levő adósok alapjogainak, végső soron emberi méltósághoz való joguknak a sérelme visszafordíthatatlanul bekövetkezne. A bíróságoknak az Alaptörvény 28. cikke alapján a vizsgált Tv. hiányában is így kellett volna értelmezniük a jogszabályokat.

[52] 2.2. Az Alkotmánybíróság a jogbiztonság sérelmével kapcsolatos indítványi elemek közül először azt vizsgálta meg, mely a Tv. alaptörvény-ellenességét formai okokból állítja.

[53] Az indítványozó bíró kifogásolta, hogy a jogszabály elfogadását megelőzően nem folytatták le az Európai Unió működéséről szóló szerződésben előírt konzultációt az Európai Központi Bankkal (a továbbiakban: EKB). A törvényhozási eljárás szabályainak be nem tartása pedig az Alaptörvény B) cikk (1) bekezdésének a sérelme miatt kivételesen alapot adhat a jogszabály közjogi érvénytelenségének a megállapítására és megsemmisítésére.

[54] Az EKB 2014. július 28-án tette közzé CON/2014/59 számú véleményét, melyben rámutatott, hogy 2014. június 27-én kapott felkérést arra, hogy véleményt alkosson a fogyasztói kölcsönszerződésekre vonatkozó egyes intézkedésekre vonatkozó törvényjavaslatról. A törvényt 2014. július 4-én elfogadta az Országgyűlés, még mielőtt az EKB elfogadhatta volna a véleményét. Az Alkotmánybíróság már több alkalommal leszögezte, hogy „[a]z Európai Közösségek alapító és módosító szerződései az Alkotmánybíróság hatáskörének szempontjából nem nemzetközi szerződések, [...] e szerződések, mint elsődleges jogforrások [...] közösségi jogként a belső jog részei, mivel a Magyar Köztársaság 2004. május 1-jétől az Európai Unió tagja. Az Alkotmánybíróság hatáskörének szempontjából a közösségi jog nem minősül [...] nemzetközi jognak", ugyanakkor az Alkotmánybíróságnak a hatáskörét előíró jogszabályi rendelkezések alapján „nincs hatásköre annak vizsgálatára, hogy valamely jogszabály sérti-e az Európai Unió jogát" [61/2011. (VII. 13.) AB határozat, ABH 2011, 290, 325.] {L. még: 72/2006. (XII. 15.) AB határozat (ABH 2006, 819, 861.), 368/D/2010. AB végzés (ABH 2011, 2840, 2845.)} Az Alkotmánybíróság hatáskörére vonatkozó hatályos szabályok [Alaptörvény 24. cikk (2) bekezdés, illetve az Abtv.] jelenleg sem biztosítanak lehetőséget arra, hogy az Alkotmánybíróság azt a kérdést megvizsgálja, hogy valamely jogszabály formai vagy tartalmi értelemben az Európai Unió jogával összhangban került-e elfogadásra. Mindezek alapján az Alkotmánybíróság a jogszabály közjogi érvénytelenségének megállapítását kérő – az EKB-val történő konzultáció hiányára alapított – bírói kezdeményezést hatáskörének hiánya miatt nem vizsgálhatta, ezért azt az Abtv. 64. § a) pontja alapján visszautasította.

[55] 2.3. Ezt követően az Alkotmánybíróság az indítványnak a jogbiztonság sérelmét érdemben állító részeit vizsgálta meg.

[56] 2.3.1. Az indítványozó bíró álláspontja szerint a jogalkotó – azáltal, hogy a Tv. egyes rendelkezéseit a kihirdetését követő napon, más rendelkezéseit a kihirdetést követő 8. napon léptette hatályba – nem biztosított kellő időt a jogszabály alkalmazására való felkészüléshez sem a címzettek, sem pedig a bíróság számára.

[57] Az Alkotmánybíróság irányadó gyakorlata értelmében jogállami követelmény, hogy a jogszabály hatálybalépésének időpontját úgy kell meghatározni, hogy kellő idő maradjon a jogszabály alkalmazására való felkészülésre. A felkészülési idő „egy jogszabály megalkotása és kihirdetése, illetve hatálybalépése, azaz normatív hatásának kifejtése között eltelt idő" [165/2011. (XII. 20.) AB határozat, ABH 2011, 478, 498.].

[58] Az Alaptörvény B) cikk (1) bekezdésében rögzített jogállamiságból levezetett jogbiztonság követelménye a jogszabály hatálybalépése időpontjának megállapítására vonatkozóan azt a kötelezettséget hárítja a jogalkotóra, hogy kellő időt biztosítson

– a jogszabály szövegének megismerésére;
– a jogalkalmazó szervek számára a jogszabály alkalmazására való felkészüléshez;
– a jogszabállyal érintett szervek és személyek számára annak eldöntéséhez, hogy miként alkalmazkodjanak a jogszabály rendelkezéseihez.

[59] Az Alkotmánybíróság rámutat arra is, hogy annak vizsgálatát, hogy a felkészülési idő megfelelő-e, illetve, hogy sérti-e a jogbiztonság követelményét, a szabályozás tartalmi változásaira figyelemmel kell elvégeznie {összefoglalóan: 6/2013. (III. 1.) AB határozat, Indokolás [233]–[236], megerősítette: 20/2014. (VII. 3.) AB határozat, Indokolás [122]}. A „jogszabály alkalmazására való felkészüléshez szükséges kellő idő megállapítása és biztosítása a jogalkotó felelősséggel terhelt mérlegelésének és döntésének függvénye. Az alkotmányellenesség csak a jogszabály alkalmazására való felkészülést szolgáló időtartam kirívó, a jogbiztonságot súlyosan veszélyeztető vagy sértő elmaradása, illetőleg hiánya esetén állapítható meg {7/1992. (I. 30.) AB határozat, ABH 1992, 45, 47.; megerősítette: 6/2013. (III. 1.) AB határozat, Indokolás [238]}. „A jogbiztonságot súlyosan sérti, ha az új, illetve többletkötelezettségeket előíró jogszabályi rendelkezés kihirdetése és hatálybalépése közötti felkészülési idő elmarad vagy olyan rövid, hogy nyilvánvaló, hogy a jogszabály címzettjei jóhiszeműségük, legjobb szándékuk és igyekezetük ellenére sem – vagy csak rendkívüli erőfeszítések árán – tudnának kötelezettségeiknek eleget tenni. Ellentétes a jogállamiság elvével, ha a kellő felkészülési idő hiányából

eredően a jogszabály címzettjei a megváltozott rendelkezéshez való alkalmazkodás rendkívüli nehézsége miatt nyilvánvalóan, illetve az új szabályozás megismerhetőségének hiányában valószínűsíthetően jogsértő helyzetbe kerülnek; különösen, ha emiatt joghátrányok is érik (érhetik) őket" {6/2013. (III. 1.) AB határozat, Indokolás [239]}. Az Alkotmánybíróság a döntését ezen általános elvek fényében, de mindig egyedi mérlegelés alapján hozza meg.

[60] A Tv.-t 2014. július 18-án hirdették ki, rendelkezései pedig a 19. §-ban foglaltaknak megfelelően két lépcsőben – a 19–21. §-ok a Tv. kihirdetését követő napon, míg az 1–18. §-ok a kihirdetést követő 8. napon – léptek hatályba.

[61] A megjelölt időpontokat nem önmagukban kell vizsgálni, annak megítélésekor, hogy elegendő volt-e a jogszabály megismerésére, alkalmazására való felkészülési idő, hanem elsősorban annak van jelentősége, hogy a Tv. rendelkezései pontosan milyen tartalmat hordoznak, és milyen, adott esetben felkészülést igénylő új, illetve többletkötelezettségeket írnak elő a címzettek számára.

[62] A Tv. az 1. §-ban meghatározott fogyasztói kölcsönszerződésekkel összefüggésben alapvetően két tárgykört szabályoz: a) egyrészt bizonyos szerződési kikötéseket semmisnek nyilvánít (árfolyamrés, 3. §), illetve b) más szerződési kikötések tekintetében a tisztességtelenség – megdönthető – törvényi vélelmét állítja fel (egyoldalú kamat-, költség-, és díjemelés lehetősége, 4. §). Az indítványozó bíró a Tv. 3. §-át nem kifogásolja, azzal kapcsolatban alaptörvény-ellenességet nem állít. A felkészülési idő hiányára hivatkozással kizárólag a 4. § által megállapított törvényi vélelem megdöntésére létrehozott eljárási rendet sérelmezi: azt, hogy a vélelem megdöntésére irányuló pert deviza alapú szerződés esetében a Tv. hatálybalépésétől számított 30 napos jogvesztő határidőn belül, míg forint alapú szerződés esetében a hatálybalépést követő 90. és 120. nap között kell megindítani [Tv. 8. § (1) bekezdés]. A bíróság e körben arra is utal, hogy a jelzett határidők a Tv. kétlépcsős hatálybalépése miatt 8 nappal megrövidülnek.

[63] Az egyoldalú szerződésmódosítást lehetővé tevő szerződéses rendelkezések tisztességtelenségének vizsgálatakor irányadó elveket az egységes ítélkezési gyakorlat kialakítása céljából a 2/2012. (XII. 10.) PK vélemény határozta meg. Ezeket az elveket vette át a Magyar Közlöny 2014. évi 91. számában 2014. július 3-án közzétett 2/2014. Polgári jogegységi határozat – ez azt jelenti, hogy a bíróságoknak az egyes jogvitákat a konkrét perekben a jogegységi határozatban foglaltak alkalmazásával kell eldönteniük –, majd emelte törvényi szintre a jogalkotó a Tv.-nyel. Az érintett pénzügyi intézmények számára már a PK vélemény (de legkésőbb a PJE határozat) elfogadásától kezdődően nyilvánvalóan ismert volt, hogy a fogyasztók által kezdeményezett jogvita esetében az eljáró bíróságok milyen elvek mentén fogják – illetve kötelesek – megítélni a vitatott szerződési kikötéseket.

[64] A törvényi vélelem megdöntése iránt indított peres eljárás szabályai valóban a Tv. kihirdetését követő 8. napon léptek hatályba. E rendelkezések az érintett pénzügyi (és nem pénzügyi) intézmények számára felkészülési időt igénylő rendelkezéseket annyiban tartalmaztak, hogy előírták: amennyiben a Tv. 4. §-a által tisztességtelennek minősített szerződési kikötésekkel összefüggésben nem kezdeményeznek peres eljárást meghatározott időtartamon belül, e kikötések mindenképpen semmisnek tekintendők. Hangsúlyozandó: a peres eljárás szabályai a kihirdetéstől kezdve ismertek voltak, a felkészülési idő szempontjából jelen ügyben annak nincs döntő jelentősége, hogy e szabályok csak a kihirdetést követő 8. napon léptek hatályba, azonban a kereset benyújtására nyitva álló határidőt a kihirdetést követő naptól kellett számítani. Ennek megfelelően a kérdés tehát az, hogy elegendőnek tekinthető-e a Tv. által biztosított időtartam arra, hogy az érintettek döntést hozzanak a keresetindítás tárgyában, előkészítsék és benyújtsák a vonatkozó keresetleveleket.

[65] A Tv. alapján a keresetindításról a címzettek maguk dönthettek (a korábban már ismert PK vélemény és a PJE határozat tartalmának ismeretében is), azonban az is kétségtelen, hogy a perindítás elmaradásának következményei – arra figyelemmel, hogy nemcsak konkrét perekben vitássá tett, hanem általánosan valamennyi szerződést érintenek – azonnaliak és viszonylag súlyosak voltak az érintettekre. Jogi helyzetüket jelentős mértékben befolyásoló döntésük meghozatalára a pénzügyi intézményeknek a jogalkotó viszonylag rövid felkészülési időt biztosított. A Tv. ugyanis vitathatatlanul jelentős változást idézett elő a fogyasztói kölcsönszerződések alanyainak a helyzetében: a felállított törvényi vélelem lényegében megfordította a szerződések alanyainak a pozícióját, hiszen ettől kezdve a pénzügyi intézményeknek kell – rövid, jogvesztő határidőn belül – pert indítva arra hivatkozniuk, s azt bizonyítaniuk, hogy a vitatott szerződési kikötések megfeleltek a Tv.-be átírt elveknek, s ezáltal nem voltak tisztességtelenek. Ezt egy viszonylag hosszú időszak alatt – 2004. május 1. és 2014. július 19. napja között bármely időpontban – alkalmazott általános szerződési feltételeik vonatkozásában kellett megtenniük. Ugyanakkor a törvényi vélelem kizárólag az egyoldalú kamat-, díj-, illetve költségemelést lehetővé tevő szerződéses kikötéseket érintette, mely az általános szerződési feltételeken belül egy kisebb, pontosan körülhatárolt rész. Ezeknek az elemeknek a beazonosítása még egy hozzávetőlegesen 10 éves szerződéses időtartamot tekintve sem okozhat olyan problémát, amely a keresetindítási határidő megtartását ellehetetleníti. Továbbá a Tv. pontosan meghatározta, hogy mely – a PK vélemény és a jogegységi határozat alapjául szolgáló konkrét perekben az egyes szerződésekre már általánosan érvényesített – elveknek kell megfelelniük az érintett kikötéseknek [4. § (1) bekezdés a)–f) pont]. A kritériumok egy része nem enged mérlegelést

[pl. b) pont: van-e ok-lista, s ha igen, taxatív vagy példálózó jellegű felsorolást tartalmaz], míg más kérdések megítélése a bíróság mérlegelésére van bízva [pl. a) pont: a fogyasztó számára világos, érthető-e az általános szerződési feltétel megfogalmazása]. A bíróság meggyőzésére irányuló érvelést – a szerződési kikötések részletesebb elemzését – lényegében csak ezen utóbbi elemek vonatkozásában kellett előterjeszteni.

[66] Az Alkotmánybíróság megítélése szerint a forint alapú szerződések vonatkozásában a 8. § (1) bekezdés b) pontjában biztosított határidő (120 nap) nem tekinthető rövidnek. A deviza alapú szerződések esetében a 8. § (1) bekezdés a) pontjában szabályozott 30 napos időtartam pedig ugyan általánosságban rövidnek minősül, mindazonáltal – tekintettel a fent kifejtett szempontokra – a jogbiztonságot súlyosan veszélyeztetőnek nem tekinthető, a jogalkotó nem tette eleve lehetetlenné a jogszabályi rendelkezésekhez való alkalmazkodást.

[67] A vizsgált jogszabály továbbá egy jelentős – adott esetben nagy számú pert indukáló – társadalmi probléma gyors megoldásának igényével született. Ez a tény – a szerződési kikötések érvényességével kapcsolatos, évek óta fennálló bizonytalan jogi helyzet – is okkal indíthatta a jogalkotót arra, hogy a felkészülési folyamatot a lehető legrövidebb, de még teljesíthető időre szűkítse.

[68] Az Alkotmánybíróság megítélése szerint végezetül nem megalapozott az indítványozó bíró azon érve, mely szerint a bíróságoknak sem volt elegendő idejük felkészülni a jogszabály alkalmazására a peres eljárás megindítására vonatkozó határidő rövidsége miatt. A bíróságok esetében a jelzett 30 napnak a felkészülési idő alkotmányos követelményével összefüggésben – a PK és a PJE határozat ismeretében – nincs érdemi jelentősége, a bíró nem is fejtette ki, hogy jogalkalmazóként pontosan milyen magatartást írt elő számára a jogalkotó, melynek nem lehetett – a jogszabály kihirdetése és hatálybalépése, illetve a keresetindításra előírt határidő között – eleget tenni.

[69] Mindezek alapján az Alkotmánybíróság – megjegyezve, hogy a Tv. szabályozási tárgyára és jelentőségére tekintettel a felkészülési idő szokatlanul rövidnek tekinthető – a Tv. közjogi érvénytelenségét állító – a felkészülési idő hiányára alapított – indítványi elemet megalapozatlannak találta és elutasította.

[70] 2.3.2. Az indítvány részben a visszaható hatályú jogalkotás tilalmának a sérelmét állította, illetve azzal érvelt, hogy a Tv. egyes rendelkezéseinek a tartalma nem világos és nem egyértelmű, ezért az Alkotmánybíróság először azt vizsgálta meg, hogy a jogbiztonság követelményének a sérelme ezen okból megvalósult-e.

[71] Az Alkotmánybíróság állandó gyakorlata szerint a jogállamiság egyik legfontosabb alkotóeleme a jogbiztonság, amely – egyebek között – megköveteli, hogy a jogalanyoknak meglegyen a tényleges lehetőségük arra, hogy magatartásukat a jog előírásaihoz tudják igazítani, ennek érdekében a jogszabályok a kihirdetésüket megelőző időre nézve ne állapítsanak meg kötelezettséget, illetőleg valamely magatartást visszamenőleges hatállyal ne minősítsenek jogellenesnek. [Először: 34/1991. (VI. 15.) AB határozat, ABH 1991, 170, 172.]

[72] A Tv. támadott rendelkezéseit az Alkotmánybíróságnak tehát abból a szempontból kellett megvizsgálnia, hogy a Tv. a korábban létrejött jogviszonyokra milyen hatással van, valamint azt, hogy a Tv. rendelkezései a korábbi szabályozástól eltérő tartalommal bírnak-e.

[73] 2.3.3. A Tv. 1. § (1) bekezdése kifejezetten kimondja, hogy a bírói kezdeményezéssel vitatott rendelkezéseinek hatálya a 2004. május 1. napja és a Tv. hatálybalépésének napja (2014. július 19.) között kötött fogyasztói kölcsönszerződésekre terjed ki.

[74] A szabályozás alkotmányossági megítélése szempontjából annak van elsődleges jelentősége, hogy a Tv. a korábban hatályos szabályrendszer helyesen értelmezett tartalmához képest érdemben más, hátrányosabb jogi környezetet hoz-e létre, azaz a már fennálló jogviszonyok a korábbi szabályozásnak ehhez a helyes értelmezéséhez képest más jogi megítélés alá esnek-e [vö: 152/2008. (XII. 10.) AB határozat, ABH 2008, 1487, 1490–1491].

[75] A konkrét esetben a kérdés tehát az, hogy a fogyasztói kölcsönszerződések egyes kikötéseinek a tisztességessége, illetve tisztességtelensége a Tv. hatálybalépése előtt létrejött jogviszonyokat illetően másként volt-e megítélhető, mint a Tv. hatálybalépését követően.

[76] Ehhez azt kellett áttekinteni, hogy a Tv. egyes, anyagi jogi és nem eljárási rendelkezései tartalmilag új szabályozási környezetet hoztak-e létre.

[77] Az Alkotmánybíróság ennek a kérdésnek a megalapozott eldöntéséhez elkülönítette a szerződési kikötések tisztességességének/tisztességtelenségének megítélésére vonatkozó joganyag vizsgálatát (jogalap), illetve a szerződéses kikötések tisztességtelensége miatti jogkövetkezmények problematikáját.

[78] Ebben a pontban az Alkotmánybíróság a szerződési kikötések tisztességességének, illetve tisztességtelenségének a megítélésére vonatkozó joganyag vizsgálatát (jogalap) folytatta le.

[79] Az európai civilizáció egyik pilléreként is számon tartott római magánjogból kétezer év óta ismert és bevett a contra bonos mores elve, mely szerint a jóerkölcsbe ütköző jogügylet semmis, ahhoz joghatás nem fűződhet. Az elvet a mintaként is szolgáló francia, osztrák, német magánjogi kódexek törvényi rangra emelték (Code civil Art. 1131. és 1132.; Allgemeines Bürgerliches Gesetzbuch § 878.; Bürgerliches Gesetzbuch § 138.), Magyarországon az első

versenytörvény (1923. évi V. törvénycikk 1. §), majd Magyarország Magánjogi Törvényjavaslata (Mtj.) 956. §-a iktatta be (1928-ban). Következtetésként ebből levonható, hogy az erkölcstelen ügylet tilalma az európai közös alkotmányos hagyománynak és a magyar történeti alkotmánynak is szerves része, alapvető értéke.

[80] Ezzel a fejlődési folyamattal összhangban a régi Ptk. 4. § (1) bekezdése a magánjog egészének alapelveként monda ki, hogy a polgári jogok gyakorlása és a kötelezettségek teljesítése során a felek a jóhiszeműség és tisztesség követelményének megfelelően, kölcsönösen együttműködve kötelesek eljárni. A régi Ptk. 5. § (1) tiltotta a joggal való visszaélést. Ilyennek minősült a jog gyakorlása, ha az a jog társadalmi rendeltetésével össze nem férő célra irányul, különösen ha a nemzetgazdaság megkárosítására, a személyek zaklatására, jogaik és törvényes érdekeik csorbítására vagy illetéktelen előnyök szerzésére vezetne. A contra bonos mores elv a régi Ptk. 200. § (2) bekezdés 2. mondataként így szólt: „Semmis a szerződés akkor is, ha nyilvánvalóan jóerkölcsbe ütközik". A régi Ptk. 209. § (1) bekezdése kimondta, hogy tisztességtelen az általános szerződési feltétel, illetve a fogyasztói szerződésben egyedileg meg nem tárgyalt szerződési feltétel, ha a feleknek a szerződésből eredő jogait és kötelezettségeit a jóhiszeműség és tisztesség követelményének megsértésével egyoldalúan és indokolatlanul a szerződési feltétel támasztójával szerződést kötő fél hátrányára állapítja meg. Ugyanennek a szakasznak a (2) bekezdése megállapította, hogy a feltétel tisztességtelen voltának megállapításakor vizsgálni kell a szerződéskötéskor fennálló minden olyan körülményt, amely a szerződés megkötésére vezetett, továbbá a kikötött szolgáltatás természetét, az érintett feltételnek a szerződés más feltételeivel vagy más szerződésekkel való kapcsolatát.

[81] Tartalmilag a régi Ptk.-val megegyező szabályozást tartalmaz az új Ptk. 1:3. § (1) bekezdése, az 1:5. § (1) bekezdése, a 6:96. §-a, valamint a 6:102. § (1) bekezdése.

[82] Ezt az egyértelmű és töretlen jogfejlődést tartalmazza immár alkotmányos értékként az Alaptörvény M) cikk (2) bekezdése: „Magyarország biztosítja a tisztességes gazdasági verseny feltételeit. Magyarország fellép az erőfölénnyel való visszaéléssel szemben, és védi a fogyasztók jogait."

[83] A tisztességtelen piaci magatartás és a versenykorlátozás tilalmáról szóló 1996. évi LVII. törvény (a továbbiakban: Tptv.) 2. §-a kimondja, hogy tilos gazdasági tevékenységet tisztességtelenül – különösen a megrendelők, vevők, igénybevevők és felhasználók (a továbbiakban együtt: üzletfelek), illetve a versenytársak törvényes érdekeit sértő vagy veszélyeztető módon vagy az üzleti tisztesség követelményeibe ütközően – folytatni. A Tptv. 21. § a) pontja értelmében tilos a gazdasági erőfölénnyel visszaélni, így különösen: az üzleti kapcsolatokban – ideértve az általános szerződési feltételek alkalmazásának esetét is – tisztességtelenül vételi vagy eladási árakat megállapítani, vagy más módon indokolatlan előnyt kikötni, vagy hátrányos feltételek elfogadását kikényszeríteni.

[84] A fogyasztókkal szembeni tisztességtelen kereskedelmi gyakorlat tilalmáról szóló 2008. évi XLVII. törvény 3. § (1) bekezdése szerint tilos a tisztességtelen kereskedelmi gyakorlat. A 3. § (2) bekezdés a) pontja szerint tisztességtelen az a kereskedelmi gyakorlat, amelynek alkalmazása során a kereskedelmi gyakorlat megvalósítója nem az ésszerűen elvárható szintű szakismerettel, illetve nem a jóhiszeműség és tisztesség alapelvének megfelelően elvárható gondossággal jár el.

[85] A fenti történeti jogfejlődésből, alkotmányos és jogszabályi környezetből az a következtetés vonható le, hogy a Ptk.-nak mint lex generalis-nak a tisztességességre vonatkozó generálklauzuláját konkretizálják a lex specialis-nak minősülő ágazati törvények. Az ágazati törvényekben megjelenő speciális előírások mögöttes jogaként a régi és az új Ptk. szerződési feltételek tisztességtelenségét tiltó általános rendelkezése mindvégig alkalmazandó maradt. A Tv. tehát új jogszabályi környezetet – visszaható hatállyal – nem teremtett. Ez alól kivételt az az eset jelenthetne, ha megállapítható lenne, hogy a Tv. valamely más jogszabály által korábban előírt szerződési feltétel tisztességtelenségének a vélelmét állítaná fel. A régi Ptk. 209. § (5) [2009. július 1-jét követően (6)] bekezdése kimondta ugyanis, hogy nem minősülhet tisztességtelennek a szerződési feltétel, ha azt jogszabály állapítja meg, vagy jogszabály előírásának megfelelően határozzák meg. A bírói kezdeményezésben a pénzügyi intézmények éppen arra hivatkoztak, hogy a régi Hpt. 210. § (3) bekezdése felhatalmazást adott az egyoldalú szerződésmódosításra azzal, hogy „a kamatot, díjat vagy egyéb szerződési feltételt csak akkor lehet egyoldalúan, az ügyfél számára kedvezőtlenül módosítani, ha szerződés ezt – külön pontban – a pénzügyi intézmény számára meghatározott feltételek, illetve körülmények esetére egyértelműen lehetővé teszi".

[86] Az Alkotmánybíróság ezzel összefüggésben az alábbiakat hangsúlyozza.

[87] A régi Ptk.-hoz fűzött Nagykommentár (A Polgári Törvénykönyv Magyarázata, CompLex Kiadó Budapest 2007, szerk: Gellért György, 791. oldal) mindenekelőtt utal a fogyasztókkal kötött szerződésekben alkalmazott tisztességtelen feltételekről szóló 93/13/EGK irányelv (a továbbiakban: Irányelv) tárgyi hatályára. Eszerint ide tartoznak egyfelől az általános szerződési feltételek, másfelől azok a fogyasztóval szemben használt kikötések is, melyeket a felek nem közösen és kölcsönösen alakítottak ki, vagyis amelyeket a fogyasztóval szerződő másik fél egyoldalúan, előre meghatározott, noha nem minősülnek általános szerződési feltételeknek (3. cikk 2. bekezdés).

[88] Az irányelv 3. cikke szerint az egyedileg meg nem tárgyalt szerződési feltétel abban az esetben tekintendő tisztességtelen feltételnek, ha a jóhiszeműség követelményével ellentétben a felek szerződésből eredő jogaiban és kötelezettségeiben jelentős egyenlőtlenséget idéz elő a fogyasztó kárára. A 4. cikk (1) bekezdése szerint egy szerződési feltétel tisztességtelen jellegét azon áruk vagy szolgáltatások természetének a figyelembevételével kell megítélni, amelyekre vonatkozóan a szerződést kötötték, és hivatkozással a szerződés megkötésének időpontjában az akkor fennálló összes körülményre, amely a szerződés megkötését kísérte, valamint a szerződés minden egyéb feltételére, vagy egy olyan másik szerződés feltételeire, amelytől e szerződés függ. A (2) bekezdés értelmében a feltételek tisztességtelen jellegének megítélése nem vonatkozik sem a szerződés elsődleges tárgyának a meghatározására, sem pedig az ár vagy díjazás megfelelésére az ellenértékként szállított áruval vagy nyújtott szolgáltatással, amennyiben ezek a feltételek világosak és érthetőek.

[89] A Nagykommentár ekképp folytatódik: „[a] törvény nem tartalmazza a tisztességtelenség pontos meghatározását, azt ugyanis csak egy rendkívül rugalmatlan szabályozás lenne képes normatív módon szabályozni. [...] Egyedileg meg nem tárgyalt szerződési feltételek körében azonban nem lehet kiindulásként sem elfogadni azt, hogy lényegében egyenlő piaci szereplők kötnek szerződést egymással, akik képesek az érdekeiknek megfelelő megállapodást elérni. Valójában a piacokon jellemzően néhány szereplő diktálja a feltételeket, és a velük szerződő felek ezeket a feltételeket lényegében kénytelenek elfogadni. Ilyen piaci körülmények között indokolt, hogy az állam a felek egyensúlyának kisebb felborulása esetén is beavatkozzon a gyengébb fél védelmében. A tisztességtelenségi szabályok ezt biztosítják. Ha a szerződés a felek jogait és kötelezettségeit a jóhiszeműség és tisztesség követelményének megsértésével egyoldalúan és indokolatlanul a szerződési feltétel támasztójával szerződést kötő fél hátrányára állapítja meg, akkor a feltétel tisztességtelennek minősül, és az ilyen feltételeket a régi Ptk. 209/A. § érvénytelennek (semmisnek, illetve megtámadhatónak) minősíti. A régi Ptk. 209. § (2) bekezdése azt a követelményt mondja ki, hogy az egyes kikötések nem önmagukban vizsgálandóak, hiszen csak a teljes szerződési konstrukció vizsgálatával állapítható meg, hogy a szerződés a felek jogait és kötelezettségeit hogyan állapítja meg. [...] Az irányelv azonban nem annak vizsgálatát kívánja meg, hogy a tisztességtelen kikötés alkalmazója milyen tudati állapotban volt, [jóhiszemű vagy rosszhiszemű] hanem az adott szerződéses feltétel objektív tisztességtelenségének vizsgálatát várja el. Ennek a jóhiszeműség és tisztesség követelménye felel meg. Ezt a követelményt a régi Ptk. 4. § (1) bekezdése általános elvként is megfogalmazza, és a törvény a tisztességtelenségi szabályok között külön is nevesíti ezt az elvet. (Az objektív és szubjektív jóhiszeműség megkülönböztetése a külföldi jogokban is ismert. A német jog például különbséget tesz a szubjektív tartalmú guter Glaube és az objektív tartalmú Treu und Glauben között.)" (A Polgári Törvénykönyv Magyarázata, CompLex Kiadó Budapest 2007, szerk: Gellért György, 791–793. oldal). Utal a Nagykommentár továbbá arra, hogy „[a] Fővárosi Bíróság tisztességtelennek minősítette egy kölcsönszerződés kikötéseit, amely szerint [...] a bank a pénzpiaci kamatlábak, valamint a bank forrásköltségei változásának függvényében naptári évenként egyszer kamatváltozást eszközölhet; [...]" (A Polgári Törvénykönyv Magyarázata, CompLex Kiadó Budapest 2007, szerk: Gellért György, 794. oldal).

[90] Fentieket a konkrét ügyre vetítve az Alkotmánybíróság a következőket állapította meg.

[91] A hitelintézetekről és a pénzügyi vállalkozásokról szóló 1996. évi CXII. törvény (a továbbiakban: régi Hpt.) 210. § (3) bekezdése – mint részletszabály – valóban lehetővé tette a kamat, a díj és az egyéb szerződési feltételek tekintetében az egyoldalú, az ügyfél számára kedvezőtlen módosítását (abban az esetben, ha a szerződés ezt külön pontban meghatározott feltételek, illetve körülmények esetére egyértelműen lehetővé teszi). Ez azonban csak egy „felhatalmazó típusú rendelkezés" volt, semmi esetre sem tekinthető úgy, hogy a jogalkotó – kizárva a régi Ptk. 209. § (5) [illetve később (6)] bekezdésének – mint háttérjogszabálynak az – alkalmazhatóságát – maga határozott volna meg egy szerződési feltételt, ami „nem minősülhet tisztességtelennek". A felhatalmazó szabályon alapuló egyoldalú szerződésmódosításnak a kezdetektől fogva mindvégig korlátját képezte a jóhiszeműség és tisztesség általános, mögöttes törvényi követelménye. A Hpt. felhatalmazó rendelkezése a tisztesség, tisztességesség követelményét egyáltalán nem helyezte hatályon kívül, és nem is függesztette fel.

[92] Mindezzel összhangban a 2/2012. (XII. 10.) PK vélemény is megfogalmazta: „[ö]nmagában abból, hogy a pénzügyi intézmény az általános szerződési feltételekben az egyoldalú szerződésmódosítás jogát a Hpt.-ben írt követelményeknek megfelelő módon határozza meg, nem következik, hogy az ily módon körülírt okok – tartalmuk szerint – ne minősülhetnének a jóhiszeműség és tisztesség követelményét sértő, egyoldalúan és indokolatlanul a fogyasztóra hátrányos, tisztességtelen kikötéseknek. Az egyoldalú szerződésmódosítási jogra vonatkozó kikötés attól még minősülhet tisztességtelennek, hogy nem ütközik jogszabályba." Az általános jellegű felhatalmazó szabályt konkrét tartalommal kitöltő, egyoldalú szerződésmódosító jogügyleteknek („hatalmasságoknak") is meg kellett tehát felelniük a jóhiszeműség és a tisztesség általános, garanciális követelményének. Ehhez nyújtott konkrét támpontokat a fogyasztóval kötött szerződésben tisztességtelennek minősülő feltételekről szóló 18/1999. (II. 5.) Korm. rendelet, mely már jóval a deviza alapú kölcsönszerződések megjelenése előtt exemplifikatív felsorolásban határozta meg, hogy

a fogyasztó és a gazdálkodó szervezet közötti szerződésben mely szerződési feltételek minősülnek tisztességtelennek. A Korm. rendelethez a legelső szerződéskötésektől kezdve hozzáigazíthatták a pénzügyi intézmények a szerződéses gyakorlatukat.

[93] Ezzel összhangban a 2/2012. (XII. 10.) PK vélemény 3. pontja rögzíti: „[a]z olyan feltétel tisztességtelensége, amelynek tartalmát jogszabály kimerítően (taxatíve) határozza meg, bíróság által nem vizsgálható. Ha a kógens keretszabályt a felek rendelkezési joga tölti meg tartalommal, vagy ha a felek a diszpozitív jogszabályi rendelkezésektől eltérnek, az ilyen feltétel tisztességtelensége vizsgálható. [...] A kógens keretszabályt a pénzügyi intézmény rendelkezési joga tölti meg tartalommal. Ilyen esetekben hivatkozni lehet arra, hogy a módosításra feljogosító egyik vagy másik, vagy valamennyi kikötés a tartalmában indokolatlanul és egyoldalúan előnyös a pénzügyi intézmény javára – hátrányos a fogyasztó számára –, ezért tisztességtelen; a feltétel tisztességtelenségének tartalmi vizsgálata pedig a bíróság jogkörébe tartozik. Vizsgálható a feltétel tisztességtelensége akkor is, ha az adott jogszabály diszpozitív rendelkezésében meghatározott feltételtől tér el a pénzügyi intézmény az általános szerződési feltételekben".

[94] Éppen ennek a „körülményrendszernek, körülményösszességnek" a további konkretizálását, a bírói gyakorlatban kikristályosodott egyes elemeinek a jogszabályba foglalását valósította meg a jogalkotó a régi Hpt. e tárgyban született és 2009. után bekövetkezett szigorításával, valamint a szerződésekben előírt kamat egyoldalú módosításának feltételeiről szóló 275/2010. (XII. 15.) Korm. rendelet megalkotásával. Az a tény, hogy a régi Hpt. a bevezetett módosítások nyomán külön nevesítette a szimmetria, a felmondhatóság, az objektivitás, a ténylegesség elvét (melyeket később a PK vélemény és a PJE határozat is átvett az egységes joggyakorlat kialakítása és fenntartása érdekében), még nem eredményezett az indítványozó által hivatkozottan tartalmilag és érdemben új szabályozási környezetet. A jogalkalmazásnak és a jogalkotásnak ez az egymásra épülő szerves fejlődése – ami a magánjogot mindig is jellemezte – nem jelenti azt, hogy a feleknek már a szerződések megkötésekor ne kellett volna tudniuk arról, hogy ezek az elvek a tisztesség általános követelményének részeként feltétlen érvényesülésre tarthatnak számot. A jóhiszeműség és tisztesség követelménye a Ptk. szintjén kodifikált jogelv, amit alkotmányos érték rangjára emelt az Alaptörvény M) cikk (2) bekezdése, így ez a generálklauzula imperatív szabálynak tekinthető a jogrendszer egészére, különösen pedig a magánjog rendszerére és jogviszonyaira nézve (horizontális hatály). Ugyanerre mutatott rá az Alkotmánybíróság a 8/2014. (III. 20.) AB határozatában: „[a]z Alaptörvényben foglalt jogok a magánjog generálklauzuláin keresztül képesek beszűrődni a magánjog rendszerébe" {Indokolás [56]}.

[95] Nem a konkrét esetekben kikristályosodó elvek után válik tehát egy kikötés tisztességtelenné, hanem azért állapítja meg a jogalkalmazó, majd a jogalkotó annak tisztességtelenségét, mert már korábban sem felelt meg a generálklauzula általános tartalmának. Az érvénytelenség megállapítása mindig szükségszerűen visszahat a szerződéskötés időpontjára. Az érvénytelenség immanens tartalmi eleme ugyanis az, hogy a szerződés vagy annak egy része már a szerződés megkötésének időpontjában valamilyen „jogi hibában" szenved. Az érvénytelenség tehát egy olyan speciális polgári jogi szankció, mely nem válhat el a szerződés létrejöttének időpontjától, annak keletkezéséig szükségszerűen visszahat. Ennek megfelelően a polgári jog dogmatikájával lenne ugyanis ellentétes az, ha a Tv. a már bekövetkezett súlyos hátrányokat figyelmen kívül hagyva az érvénytelenség jogkövetkezményét csupán a jövőre nézve vonná le. Emiatt tehát a vizsgált jogszabály nem a közjogi értelemben vett visszaható hatályú jogalkotás sérelmét valósítja meg, hanem az érvénytelenség jogintézményének lényegéből fakadó szükségszerű következményeket alkalmazza.

[96] Lényegében az eleve adott jogszabályi környezetben kötötték meg azokat a fogyasztói kölcsönszerződéseket, melyek egyes kikötései tisztességtelenségének megállapítása iránt számos per indult, a tisztességtelenség jogi megítélése esetről esetre formálódott. A Tv. tartalma e szerint nem más, mint a jogalkalmazói gyakorlatból leszűrt jogalkotói (jelen esetben a törvényhozó általi) autentikus jogértelmezés, mely a bíróságokra és az érintett szerződő felekre általánosan kötelező. Általában a jogértelmezés a jogszabály eleve adott tartalmát tárja fel, így ezzel kapcsolatban a visszaható hatály nem is értelmezhető. Valójában tehát a bíróságoknak az egyedi ügyekben értelmezés útján kialakított gyakorlata (az anyagi jogi szabályok eseti értelmezése) eredményezte a PK vélemény, majd a PJE határozat megszületését, mely végül egy jogalkotási aktusban, a Tv.-ben öltött jogszabályi formát. A Kúria a jogegység biztosítása érdekében foglalta össze az egyedi jogesetek eldöntése során felmerült és alkalmazott irányadó elveket és szabályokat. Az ennek a folyamatnak az eredményeként megszületett Tv. tehát nem keletkeztetett új anyagi jogi feltételeket, így (a speciális eljárási szabályok kivételével) nem is hozott létre új – az érintettekre nézve hátrányosabb – szabályozási környezetet.

[97] Mindezek mellett további érvként az Alkotmánybíróság utal még néhány határozatára. Egy nyitott, az absztrakció magas szintjén megfogalmazott generálklauzula – mint jelen esetben a tisztességesség követelménye – minden esetben értelmezésre szoruló jogfogalmat jelent. A generálklauzulák jogrendünk integráns részét képezik, ugyanúgy, mint a részletező, kazuisztikus normák (801/B/2002. AB határozat, ABH 2008, 1899, 1904.). A 847/B/1996. AB határozatában

az Alkotmánybíróság megállapította, hogy „[a] jogalkotóknak a normavilágosság követelményeinek megfelelő jogszabályszöveget kell kibocsátaniuk. A jogalkotó feladata az, hogy a jogi szabályozás körébe vont életviszonyokat megfelelő rendelkezésekkel szabályozza. Az már egyfelől az életviszonyok, másfelől a szabályozás jellegétől függ, hogy a rendelkezés ad-e mérlegelési vagy értelmezési jogkört a jogalkalmazó szerveknek vagy sem. Esetenként a jogi szabályozás zárt, tételes felsorolást tartalmaz, amelyet a jogalkalmazó szervek nem bővíthetnek. Előfordulhat azonban, hogy a szabályozni kívánt társadalmi viszonyok annyira sokrétűek és változatosak, hogy az említett szabályozási mód alkalmazása szóba sem jöhet. Ilyenkor a jogszabály vagy tartalmi ismérvek alapján határozza meg a személyek, tárgyak, szolgáltatások ama körét, amelyre valamely rendelkezés irányadó, vagy példálózó felsorolást foglal magában." (ABH 1996, 644, 645.) Az 55/2001 (XI. 29.) AB határozatában az Alkotmánybíróság hangsúlyozta továbbá, hogy bizonyos esetekben éppen nem a részletező, hanem az általános, keretjellegű szabályozás segíti elő a jogbiztonságot. „A [...] jogszabályok világossága, áttekinthetősége érdekében célszerű, ha a törvényhozó kerüli azoknak a helyzeteknek a teljes körű felsorolását, melyekre a jogszabály adott rendelkezését alkalmazni kell; az életviszonyok folytonos alakulása, változásai következtében e helyzetek kimerítő felsorolása reménytelen vállalkozás volna. Ha pedig újból és újból kiderülne, hogy a törvény hatályát ki kell terjeszteni olyan helyzetekre is, melyekre a törvényhozó eredetileg nem gondolt vagy nem gondolhatott, ez a sorozatos törvénymódosítások kényszere folytán az Alkotmány 2. § (1) bekezdésében deklarált jogállamiság egyik elemére, a jogbiztonságra nézve jelentene veszélyt." (ABH 2001, 442, 461.)

[98] Az egyoldalú szerződésmódosítás tisztességességének a konkrét feltételeivel kapcsolatos jogértelmezést ugyan utólag foglalták PK véleménybe, jogegységi határozatba és jogszabályba, de a megjelenő követelmények kezdettől fogva levezethetők voltak az általános jogszabályi rendelkezésekből. A tisztességesség mércéje nem változott, pusztán jogszabályban is rögzítésre került az, ami korábban is (a régi Ptk., és a bírói gyakorlat, valamint az Irányelv alapján) eleve követelmény volt. A régi (és az új) Ptk. rendelkezései, valamint a Kúria által kialakított elvek alapján a kérdéses szerződési kikötések tisztességességének a megítélésén a Tv. nem változtatott, hanem csak a generálklauzula törvényi keretén belül annak – ab ovo meglevő – tartalmát határozta meg differenciáltan. Ugyanígy foglalt állást a 2/2012. (XII. 10.) PK vélemény, miszerint „[n]em ütközik a visszaható hatályú jogalkalmazás tilalmába, ha a bíróság a szerződéskötés időpontjában hatályos Ptk. rendelkezések alapján az általános szerződési feltétel tisztességtelenségét állapítja meg olyan okból, amelyet utóbb a külön törvény – adott esetben a kialakult joggyakorlat tapasztalatait felhasználva – kötelezően is szabályoz."

[99] Ezzel áll összhangban az Irányelv 3. cikk (1) bekezdése, miszerint egyedileg meg nem tárgyalt szerződési feltétel abban az esetben tekintendő tisztességtelen feltételnek, ha a jóhiszeműség követelményével ellentétben a felek szerződésből eredő jogaiban és kötelezettségeiben jelentős egyenlőtlenséget idéz elő a fogyasztó kárára. A 3. cikk (3) bekezdése hivatkozik arra, hogy az Irányelv melléklete tartalmazza azoknak a feltételeknek a jelzésszerű és nem teljes felsorolását, amelyek tisztességtelennek tekinthetők.

[100] Ezeket a rendelkezéseket is alapul véve mondta ki az Európai Unió Bírósága a C-26/13. számú ügyben (Kásler-ügy), hogy „a szerződési feltételek átláthatóságának a 93/13 irányelvben foglalt követelménye nem korlátozható kizárólag azok alaki és nyelvtani szempontból érthető jellegére. Éppen ellenkezőleg [...] mivel a 93/13 irányelv által létrehozott védelmi rendszer azon az elven alapszik, hogy a fogyasztó az eladóhoz vagy szolgáltatóhoz képest hátrányos helyzetben van többek között az információs szintje tekintetében, az átláthatóság e követelményét kiterjesztő módon kell érteni." (Indokolás 69, 70. bekezdések)

[101] A fogyasztót tehát a szerződéskötés során olyan helyzetbe kell hozni, hogy megfelelően fel tudja mérni az általa vállalt kötelezettségeket, az szerződéskötést követően esetlegesen bekövetkező körülményváltozásból eredő többletkötelezettségeket, azok keletkezésének indokait, a kötelezettségváltozás várható mechanizmusát és annak lehetséges mértékét.

[102] A tisztességesség egyik elemének, az átláthatóság követelményének az elemzése során megállapítható: az átláthatóság követelménye azt is jelenti, hogy az egyoldalú szerződésmódosítást lehetővé tevő szerződéses rendelkezések jogszerű alkalmazását a fogyasztó ellenőrizni tudja és fel tudjon lépni a pénzügyi intézménnyel szemben, ha meglátása szerint rá nézve hátrányos szerződésmódosításra a ténylegesség, az arányosság, a szimmetria elvének be nem tartásával került sor.

[103] Mindezek alapján tehát az Alkotmánybíróság azt állapította meg, hogy a Tv. nem alkotott új anyagi jogszabályt visszamenőleg, hanem az érintett időszakban mindig is hatályban volt anyagi jogszabálynak az európai és a magyar bírósági gyakorlat által kidolgozott és kötelezően alkalmazandóvá tett (azaz az anyagi jog értelmezésének pontosításával eleve az anyagi jog részévé vált) értelmezését foglalta a Törvénybe, emelte jogszabályi szintre. Mivel a Tv. a tisztességtelenségre vonatkozó joggyakorlatot kötelező jelleggel lefektető jogegységi határozatnak a korábbi jogszabályi rendelkezéseket értelmező-konkretizáló normatartalmát emelte jogszabályi szintre – és ezt a címében

pontosan megjelölte – ezért nem lehet szó visszaható hatályú szabályozásról, és így a visszaható hatály tilalmának megsértése nem merülhet fel.

[104] A szerződéskötést követően hatályba lépett szabályok tehát nem tartalmaznak olyan új elemet, amely a szerződés megkötésekor a felek számára nem lehetett ismert, így a Tv. 1. § (1) bekezdése vonatkozásában az Alaptörvény B) cikk (1) bekezdésének a sérelme nem állapítható meg, ezért az Alkotmánybíróság az indítványokat ebben a vonatkozásban is elutasította.

[105] 2.3.4. Az indítványozó bíró a Tv. 4. § (1) és (2) bekezdéseit (tisztességtelen kikötés megtámadhatósága vagy semmissége) is a visszaható hatályú jogalkotás szempontjából sérelmezte.

[106] A visszaható hatályú jogalkotás az alábbiak miatt ebben az esetben sem állapítható meg.

[107] A 3/2011. PK vélemény a fogyasztói szerződéssel kapcsolatos közérdekű kereset elbírálásának egyes kérdéseiről rendelkezik. A vélemény preambuluma szerint az Irányelv (1993. április 5.) értelmében a tagállamoknak megfelelő és hatékony eszközöket kell biztosítaniuk ahhoz, hogy megszüntessék az eladók vagy szolgáltatók fogyasztókkal kötött szerződéseiben a tisztességtelen feltételek alkalmazását. Ilyen eszköznek minősülnek a fogyasztói szerződéssel kapcsolatos közérdekű perek, melyek bírói gyakorlatában számos jogalkalmazási nehézséget jelentő kérdés merült fel. Ezek megoldása – és a hivatkozott uniós jogi kötelezettség teljesítése – érdekében szükségessé vált egységes jogértelmezés kialakítása. A vélemény a 2. pontja értelmében „Magyarország 2004. május 1-jével csatlakozott az Európai Unióhoz. A C-203/04. számú Ynos Kft. kontra V. J. ügyben az Európai Unió Bírósága nem válaszolta meg érdemben azt a kérdést, hogy az Irányelv 6. cikke alapján a tisztességtelenségnek mi a jogkövetkezménye, mert a konkrét ügyben vitatott szerződés még 2004. május 1-je előtt jött létre. A C-243/08. számú Pannon GSM Zrt. kontra S.-né Gy. E. ügyben viszont a felek a szerződést 2004. december 12-én kötötték, ezért azt az Európai Unió Bírósága már érdemben tárgyalta. Döntésében kifejtette, hogy a nemzeti bíróság hivatalból köteles vizsgálni valamely szerződési feltétel tisztességtelen jellegét, amennyiben rendelkezésre állnak az e tekintetben szükséges ténybeli és jogi elemek. Ha álláspontja szerint az ilyen feltétel tisztességtelen, annak alkalmazását mellőzi, kivéve, ha ezt a fogyasztó – a bíróság általi kioktatást követően – ellenzi (34–35. pontok). A tisztességtelen szerződési feltétel pedig nem jelent kötelezettséget a fogyasztóra nézve, és e tekintetben nem szükséges, hogy a fogyasztó az ilyen feltételt előzetesen eredményesen megtámadja. Hangsúlyozta továbbá, hogy a fogyasztók hatékony védelme csak akkor biztosítható, ha a nemzeti bíróságnak lehetősége van az ilyen feltétel hivatalból történő értékelésére (23., 28. pontok).

[108] Az Országgyűlés az Európai Unió Bírósága által kifejtettekkel összhangban a 2006. évi III. törvénnyel módosította – 2006. március 1-jei hatállyal a Ptk.-t – egyebek mellett akként, hogy a fogyasztói szerződésekben alkalmazott tisztességtelen feltételek jogkövetkezménye a semmisség [Ptk. 209/A. § (2) bekezdés]. Az Európai Unió Bírósága a C-240/98. számú Océano Grupo ügyben kifejezetten utalt arra, hogy a nemzeti bíróságoknak irányelvkonform módon kell értelmezniük a nemzeti jogszabályokat. E követelménynek megfelelően a Ptk.-nak egy adott ügyben irányadó rendelkezéseit az Irányelv céljára és rendelkezéseire tekintettel, úgy indokolt értelmezni, ahogy azt a fogyasztói érdekek hatékony érvényre juttatásának célja szükségessé teszi.

[109] Mindebből az következik, hogy nem csak a 2006. március 1-jétől, hanem már a 2004. május 1-je és 2006. február 28. között kötött fogyasztói szerződésekben is a semmisség a jogkövetkezménye az egyedileg meg nem tárgyalt, illetve általános szerződési feltétel tisztességtelenségének.

[110] Ugyanezen indokok alapján az Irányelv céljainak az 1997. évi CXLIX. törvénnyel módosított Ptk. 209. §-ának az az értelmezése tesz eleget, hogy a 2004. május 1-je és 2006. február 28. között kötött fogyasztói szerződések részévé vált általános szerződési feltételek tisztességtelenségének megállapítása iránt is – figyelemmel a Ptk. 234. § (1) bekezdésére – határidő nélkül lehet benyújtani közérdekű keresetet".

[111] Közvetetten ezt a jogalkalmazói megoldást támasztja alá az Európai Unió Bíróságának a Cofidis SA. ügyben született C-473/00 számú ítélete, mely szerint az Irányelv által megkövetelt védelmet nem biztosítja az a nemzeti szabályozás, amely a gazdálkodó szervezet által a fogyasztó ellen indított perben a bíróságnak nem teszi lehetővé, hogy a fogyasztói szerződés egyes kikötéseinek tisztességtelenségét határidő nélkül, hivatalból megállapítsa.

[112] Mindebből az következik, hogy a vitatott időszakban a régi Ptk. a fogyasztói szerződések tisztességtelenségével szemben a megtámadás lehetőségét biztosította, ugyanakkor a bírói gyakorlat szerint (3/2011. PK vélemény) a jogkövetkezmény ebben az esetben is a semmisség volt.

[113] A PK véleményben rögzítettek alapvetően a bíróságok joggyakorlatára nézve fogalmaznak meg iránymutatásokat, céljuk az egységes jogértelmezés és jogalkalmazás biztosítása. Ezt a feladatot az Alkotmánybíróság a Kúriától nem veheti át. Mindezekre tekintettel az Alkotmánybíróság a Tv. 4. § (1) és (2) bekezdéseinek a megsemmisítésére irányuló bírói kezdeményezést elutasította, mivel visszaható hatályú jogalkotást a törvény hivatkozott helyei a semmisség tekintetében sem tartalmaztak.

[114] 2.3.5. Az indítványozó a Tv. 1. § (2) bekezdését abban a tekintetben tartotta a normavilágosság követelményébe ütközőnek, hogy a „nem kell alkalmazni" fordulat álláspontja szerint nem zárja ki határozottan a Tv. alkalmazásának lehetőségét.

[115] Az Alkotmánybíróság észlelte, hogy a jogalkotó a Kúriának a pénzügyi intézmények fogyasztói kölcsönszerződéseire vonatkozó jogegységi határozatával kapcsolatos egyes kérdések rendezéséről szóló 2014. évi XXXVIII. törvényben rögzített elszámolás szabályairól és egyes egyéb rendelkezésekről szóló 2014. évi XL. törvénnyel (a továbbiakban: Tv2.) a Tv. 1. § (2) bekezdése a) és b) pontjának a tartalmát módosította, a jelenleg hatályos szövegváltozat két más esetet szabályoz. Ugyanakkor a jogalkotó a Tv2.-ben nem rendelkezett arról, hogy ezt az anyagi jogi szabályt a folyamatban levő ügyekben alkalmaznia kell-e, valamint az eljáró bírói tanács sem módosította a bírói kezdeményezés tartalmát a Tv2.-vel hatálya léptetett szövegre, ezért az Alkotmánybíróság az alkotmányossági vizsgálatot az indítvány benyújtásakor hatályos szöveg tekintetében folytatta le.

[116] Az Alkotmánybíróság már a 26/1992. (IV. 30.) AB határozatában elvi éllel mutatott rá arra, hogy a világos, érthető és megfelelően értelmezhető normatartalom a normaszöveggel szemben alkotmányos követelmény. A jogbiztonság megköveteli, hogy a jogszabály szövege értelmes és világos, a jogalkalmazás során felismerhető normatartalmat hordozzon (ABH 1992, 135, 142.). A normavilágosság sérelme miatt az alkotmányellenesség akkor állapítható meg, ha a szabályozás a jogalkalmazó számára értelmezhetetlen, vagy eltérő értelmezésre ad módot és ennek következtében a norma hatását tekintve kiszámíthatatlan, előre nem látható helyzetet teremt a címzettek számára, illetőleg a normaszöveg túl általános megfogalmazása miatt teret enged a szubjektív, önkényes jogalkalmazásnak. (Pl. 1160/B/1992. AB határozat, ABH 1993, 607.) A 42/1997. (VII. 1.) AB határozat szerint „[a]lkotmányellenessé nyilvánítható az a szabály, amely értelmezhetetlen voltánál fogva teremt jogbizonytalanságot, mert hatását tekintve nem kiszámítható és címzettjei számára előre nem látható." (ABH 1997, 299, 301.)

[117] Jelen esetben az Alkotmánybíróság megállapította, hogy a támadott jogszabály tartalma nem értelmezhetetlen, nem kiszámíthatatlan és nem túlzottan általános megfogalmazású, így nem eredményez jogbizonytalanságot sem. A „tilos alkalmazni" helyett a támadott jogszabályi rendelkezés „nem kell alkalmazni" fordulata is kizárja, hogy a Tv. alkalmazható legyen azokra a fogyasztói kölcsönszerződésekre, amelyek teljesítésére irányuló kötelezettség végtörlesztés, vagy a fogyasztói kölcsönszerződés fedezetéül szolgáló ingatlannak az állam által történő megvásárlása következtében megszűnt. Erre tekintettel az indítványt az Alkotmánybíróság ebben a vonatkozásban is elutasította.

[118] 2.3.6. Az indítványozó bíró azt is a normavilágosság követelményébe ütközőnek vélte, hogy a Tv. 1. § (1) bekezdése nem határozza meg egyértelműen, hogy mely szerződések tartoznak a „deviza alapú szerződések" fogalmi körébe.

[119] Az Alkotmánybíróság ezzel összefüggésben az alábbiakra mutat rá. A Tv. tárgyi hatályát, egyfelől a Tv. 1. § (1) bekezdése határozza meg, másfelől a Tv2. beiktatott (la) bekezdése egészíti ki.

[120] A jogállamiság [Alaptörvény B) cikk (1) bekezdés] egyik feltétlen ismérve a jogbiztonság, mely megköveteli az egyes jogintézmények működésének kiszámíthatóságát, az egyes normák egyértelműségét. „Az Alkotmánybíróság gyakorlata szerint a normavilágosság a jogbiztonság alapvető eleme, a világos, érthető és megfelelően értelmezhető normatartalom a normaszöveggel szemben alkotmányos követelmény. A jogbiztonság [...] megköveteli, hogy a jogszabály szövege értelmes és világos, a jogalkalmazás során felismerhető normatartalmat hordozzon [26/1992. (IV. 30.) AB határozat, ABH 1992, 135, 142.]. Alkotmányellenessé nyilvánítható az a szabály, amely értelmezhetetlen voltánál fogva teremt jogbizonytalanságot, mert hatását tekintve nem kiszámítható és címzettjei számára előre nem látható [42/1997. (VII. 1.) AB határozat, ABH 1997, 299, 301.]. [...] Hangsúlyozandó: a jogalkotótól nemcsak hogy elvárható a mondatfűzés grammatikai hibátlansága, a norma logikai egységének és közérthetőségének a biztosítása – mivel az alkalmazhatóságnak ez az alapja –, a normavilágosság alkotmányos követelmény is az Alaptörvény B) cikk (1) bekezdése alapján; ugyanezt továbbá a jogalkotásról szóló 2010. évi CXXX. törvény 2. § (1) bekezdése kifejezetten rögzíti is (A jogszabálynak a címzettek számára egyértelműen értelmezhető szabályozási tartalommal kell rendelkeznie.). {3047/2013. (II. 28.) AB határozat, Indokolás [13], [16]}

[121] Az Alkotmánybíróság jelen üggyel összefüggésben megjegyzi: A „deviza alapú" szerződés fogalmát számos jogszabály használja, definíciót azonban – a vizsgált Tv.-en kívül – csak két hatályos jogszabály, – a régi Hpt.-vel megegyezően – a Hpt. [267. § (1) bekezdés], illetve a teljes hiteldíj mutató meghatározásáról, számításáról és közzétételéről szóló 83/2010. (III. 25.) Korm. rendelet [2. § (1) bekezdés 2. pont] – ad egymással nem teljes összhangban. A jogszabály-alkotói következetlenséget – és a részben ebből is fakadó jogalkalmazói jogbizonytalanságot – észlelve a 6/2013. Polgári jogegységi határozat indokolásának III. 1. pontja részletesen elemzi a deviza alapú szerződések jellemzőit.

[122] Kétségtelen tehát, hogy a Tv.-ben használt fogalom értelmezésre szorul, azonban „[a] bírónak [...] nem elegendő önmagában a jogbiztonság elvének részét képező normavilágosság követelményének sérelmére hivatkoznia sem azon az alapon, hogy nem tudja megállapítani az ügyben alkalmazandó jogszabályi rendelkezéseket, sem azon az alapon, hogy nem tudja azokat egyértelműen értelmezni {28/2013. (X. 9.) AB határozat, Indokolás [36]}. A norma

megszövegezéséből fakadó nehézségek „csak ott vetik fel a jogbiztonság sérelmét, és válik elkerülhetetlenné a norma megsemmisítése, ahol a jogszabály eleve értelmezhetetlen, és ez alkalmazását kiszámíthatatlanná, a norma címzettjei számára előreláthatatlanná teszi {3106/2013. (V. 17.) AB határozat, Indokolás [10]}.

[123] Az Alkotmánybíróság megítélése szerint ezek a feltételek a Tv.-nyel összefüggésben nem állnak fenn. A „deviza alapú" szerződések tömegesen jöttek létre, lényegük közismert, az ilyen szerződés fogalmát a jogalkotó rögzíti, és az nem minősül eleve értelmezhetetlennek.

[124] Ugyanez az érvelés irányadó az indítványozó azon hivatkozására, hogy „az egyedileg meg nem tárgyalt szerződési feltétel" mint definíciós elem nem értelmezhető aggálytalanul. Az Alkotmánybíróság ezzel összefüggésben is megjegyzi, hogy magából a régi és az új Ptk.-ból [6:77. § (1) bekezdés], az ahhoz fűzött indokolásból, a Tv. 5. § (1) bekezdéséből, az Irányelv 3. cikk (2) bekezdéséből, továbbá a 2/2011, a 3/2011 és a 2/2012 PK véleményekből, valamint a 3/2013, a 6/2013 és a 2/2014 PJE határozatokból a jogalkalmazó feladata e fogalom tartalmának a feltárása.

[125] Az Alkotmánybíróság megjegyzi, az Irányelv 3. cikk (2) bekezdése 1993-óta tartalmazza azokat a rendelkezéseket, hogy „egy szerződési feltétel minden olyan esetben egyedileg meg nem tárgyalt feltételnek tekintendő, ha azt már előzetesen megfogalmazták és ezért a fogyasztó nem tudta annak tartalmát befolyásolni, különösen az előzetesen kidolgozott szabványszerződések esetében. Az a tény, hogy egy feltétel bizonyos elemeit vagy egy kiragadott feltételt egyedileg megtárgyaltak, nem zárja ki ennek a cikknek az alkalmazhatóságát a szerződés többi részére, ha a szerződés átfogó megítélése arra enged következtetni, hogy a szerződés mégiscsak egy előre kidolgozott szabványszerződés. Olyan esetekben, amikor egy eladó vagy szolgáltató arra hivatkozik, hogy egy szabványfeltételt egyedileg megtárgyaltak, ennek bizonyítása az eladót vagy szolgáltatót terheli." Emiatt az indítványozó nem hivatkozhat alappal arra, hogy „az egyedileg meg nem tárgyalt szerződési feltétel" ne lenne aggálytalanul értelmezhető. A Tv. alapján eljáró bíróság egy-egy perben nem konkrét szerződéseket, hanem általános szerződési feltételként (a továbbiakban: ÁSZF) általánosan alkalmazott kikötések tisztességességét vizsgálja. A felperesnek kell a keresetlevélben meghatároznia, hogy mely kikötéseket teszi a per tárgyává.

[126] Mindezek miatt az Alkotmánybíróság az indítványt ebben a vonatkozásban is elutasította.

[127] 2.3.7. A Tv. 4. § (1) és (2) bekezdésének a sérelmét az indítványozó azzal indokolta, hogy a jogbiztonság követelményét sérti, hogy az egyoldalú szerződésmódosítást lehetővé tevő kikötések tisztességtelenségének vélelmét kizárólag a Tv. 6. §-a szerinti per megindítása során lehet megdönteni, erre más polgári jogvitában nincs mód.

[128] A jogalkotó a Tv. által felállított vélelem megdöntésére egy, az „általános" eljárási szabályoktól részben eltérő, „különös" eljárási szabályrendszert alkotott, melynek célja a peres eljárások gyors lebonyolításának elősegítése. Önmagában az a tény, hogy e törvényi vélelem megdöntése kizárólag ebben a speciális eljárásban lehetséges, nem sérti a jogbiztonság alaptörvényi követelményét. A speciális eljárás megindításának lehetőségéről a Tv. 6. §-a rendelkezik. A speciális eljárási szabályok megalkotásának ugyanis az volt az indoka, hogy ugyanazon szerződéses kikötéseket ugyanazon elvek alapján, nem bizonytalan kimenetelű egyedi perek ezreiben, hanem pénzintézetenként egyetlen, a pénzügyi intézmény ügyfeleit illetően erga omnes hatályú ítélettel záruló eljárásban vizsgáljon a bíróság. A perekben születő ítéletek erga omnes hatálya a Tv. 6. §-ából derül ki. Ennek oka az is, hogy az egyoldalú szerződésmódosítást lehetővé tevő szerződési kikötések tisztességtelenségével kapcsolatos jogviták olyan, közgazdasági és szociális, össztársadalmi szintű problémákat érintenek, melyek esetlegesen több ezer egyedi bírósági eljárás keretében – ahogyan ezt a PJE határozatban a Kúria is hangsúlyozta – nem voltak hatékonyan kezelhetők. A PJE határozat bíróságokra nézve kötelező jellege folytán a folyamatban levő bírósági eljárásokban a szerződési kikötések tisztességtelenségének a megítélése egyértelművé vált. A PJE határozat nyomán továbbá mindazok, akiknek a szerződése – bírósági határozat nélkül – az elévülési időn belül szűnt meg, szintén pert indíthattak volna az egyoldalú szerződésmódosítás tisztességtelensége megállapítása iránt. A Tv. nem tesz mást, mint – a tömeges perindítást elkerülendő – jogszabállyal rendezi az érintett kikötések sorsát.

[129] Az Alkotmánybíróság rámutat arra, hogy az igazságügyi miniszter tájékoztatása szerint mintegy 1,8 millió polgári peres eljárás megindításával kellett volna számolnia a jogalkalmazónak (és a jogalkotónak), ami – az évente átlagosan 160 000 megindult polgári peres eljáráshoz viszonyítva – olyan ügyteher növekedést eredményezett volna, mely hosszú időre megbénította volna az igazságszolgáltatást. Az a törvényhozói beavatkozás tehát, mellyel igen nagy számú egyedi per néhány sui generis eljárás lefolytatásával kiváltható, úgy hogy a pénzügyi intézményeknek is lehetőségük van a vélelem megdöntésére és ezzel párhuzamosan a bíróságok működése sem lehetetlenül el, nem tekinthető a jogbiztonság követelményét sértő állami beavatkozásnak.

[130] Az Alkotmánybíróság ezen túlmenően – összhangban az Alaptörvény fogyasztóvédelmi célú és tartalmú M) cikkével – megjegyzi: a bíróságok csak egyedi ügyekben biztosíthatják a fogyasztóvédelmi jogszabályok érvényesülését, társadalmi szintű problémák esetén az államnak kell beavatkoznia, és megoldást nyújtania, akár jogalkotás útján is. Önmagában az a tény, hogy az állam egy konkrét szerződéses kikötés vonatkozásában átvállalta az igényérvényesítést

a fogyasztótól, illetve a közérdekű kereset előterjesztésére jogosulttól, összhangban áll a fogyasztóvédelem alkotmányos követelményével. Ezt támasztják alá az Irányelv 7. cikkének (1)–(3) bekezdései, melyek szerint „a tagállamok a fogyasztók és a szakmai versenytársak érdekében gondoskodnak arról, hogy megfelelő és hatékony eszközök álljanak rendelkezésre ahhoz, hogy megszüntessék az eladók vagy szolgáltatók fogyasztókkal kötött szerződéseiben a tisztességtelen feltételek alkalmazását." Az Irányelv ugyan felvázol egy olyan eljárásrendet, melyben a nemzeti fogyasztóvédelmi jogszabályok szerint jogos érdekkel rendelkező személyek vagy szervezetek eljárást kezdeményezhetnek a bíróság vagy illetékes közigazgatási hatóság előtt, azonban ez a típusú eljárás nem tekinthető az egyetlen megfelelő megoldásnak. Az Irányelv által kitűzött célkitűzésből levezethető az az értelmezés is, miszerint ha a tisztességtelen szerződési feltételek tömegesen merülnek fel, a tagállam akár jogalkotás útján is beavatkozhat és az eljárási szabályokat oly módon alakíthatja ki, hogy a fogyasztók helyett és érdekében lépjen fel, illetve érvényesítsen igényt.

[131] Mindezekre tekintettel az Alkotmánybíróság az indítványt ezt a részét is elutasította.

[132] 2.3.8. Az indítványozó azt is a jogbiztonság követelményébe ütközőnek tartotta (és ezért ez Tv. egészének a megsemmisítését kérte), hogy a pénzügyi intézményeknek úgy kell megindítaniuk a Tv. által szabályozott pert, hogy „annak jogkövetkezményeit nem ismerik", azt a külön törvényt ugyanis, mely alapján az általános szerződési feltételek érvénytelensége esetén a pénzügyi intézménynek a fogyasztókkal el kell majd számolniuk, a jogalkotó csak később hozza meg.

[133] A Tv. által szabályozott eljárás eredménye a Tv. 11. § (2) és (3) bekezdése szerint vagy az, hogy a bíróság megállapítja, hogy a szerződéses kikötés tisztességtelen, mert nem felel meg a Tv. 4. § (1) bekezdés szerinti bármelyik feltételnek, és a keresetet elutasítja, vagy az, hogy a bíróság szerint a kikötés megfelel a 4. § (1) bekezdés szerinti valamennyi feltételnek, és megállapítja, hogy a szerződéses kikötés tisztességes és ezért érvényes.

[134] Amennyiben a kikötés érvényes, úgy a jogkövetkezmény ismert, az megegyezik a szerződésben foglaltakkal. Amennyiben a kikötés a Tv. szerint tisztességtelen és semmis, akkor a bíróság a keresetet elutasítja. A semmisség jogkövetkezményét – ha az eredeti állapot nem állítható vissza – a régi Ptk. 237. § (2) bekezdése szabályozta általánosságban (vö: új Ptk. 6:110, 6:112. §). Annak speciális, konkrét jogkövetkezménye (a felek közötti elszámolás módja) azonban a külön törvény elfogadásáig nem ismert. Kizárólag a felek közötti elszámolás módját nem rendezte a Tv.-nyel egyidejűleg a jogalkotó. Ugyanakkor ennek a pernek kizárólag a szerződési kikötés tisztessége vagy tisztességtelensége a tárgya, nem pedig a felek elszámolásának módja. A kikötés érvényessége vagy érvénytelensége ilyen értelemben közvetlenül nem függ az ahhoz kapcsolódó elszámolástól, mint jogkövetkezménytől. A jelen Tv. szerinti eljárás eredményét ugyanis az elszámolás módja, annak ismert vagy esetlegesen még nem ismert volta nem befolyásolja. Nem az alapján ítélhető meg ugyanis a vizsgált szerződési kikötés tisztességes vagy tisztességtelen volta, hogy azt követően a felek hogyan számolnak el egymással, azaz hogy a jogviszonyukat hogyan rendezik, hanem az alapján, hogy a sérelmezett kikötés már a szerződés megkötésekor megfelelt, vagy nem felelt meg a fent bemutatott jogszabályi rendelkezéseknek. Mindezekre tekintettel önmagában attól, hogy a felek közötti elszámolásnak a módja és részletszabályai csak az eljárás lefolytatását követően válnak ismertté, nem teszi a jogszabályt a jogbiztonság követelményébe ütközővé. Mindezekre tekintettel az Alkotmánybíróság az indítványt ebben a tekintetben is elutasította.

[135] 2.3.9. Az indítványozó a Tv. 1. § (6) és (7) bekezdéseinek alaptörvény-ellenességét azon az alapon állítja, hogy a követelés elévülésére vonatkozó rendelkezések kifejezetten nem módosítják a régi Ptk.-t, mégis előírják, hogy a bíróságok ezeket a szabályokat hogyan kötelesek értelmezni, mellyel a már több, mint öt éve nem érvényesített követelések is újra érvényesíthetővé válnak.

[136] A fogyasztói kölcsönszerződések általában a felek között hosszú időtartamra fennálló, a feleket kölcsönösen megillető és terhelő jogosultságokat és kötelezettségeket magukba foglaló egységes szerződéses jogviszonyok. Az eltérő jogirodalmi véleményekkel szemben alkotmányosan elfogadható álláspont az, hogy ezekben az esetekben az egyes követelések a szerződés fennállása alatt önállóan nem évülhetnek el. A jogalkotó – hasonlóan a lízingszerződésekben kikötött részletfizetés esetében alkalmazott megoldáshoz – a jogviszony egy egységként történő kezelése érdekében a támadott jogszabállyal olyan – a régi Ptk. elévülési szabályával nem ellentétes – értelmezést adott, mely szerint az elévülés csak a szerződéses jogviszonynak a szerződés szerinti megszűnésekor kezdődik el. Vagyis ameddig az adós tartozása a pénzügyi intézmény felé (és a pénzügyi intézmény követelése az adós irányában) fennáll, addig az egyes befizetések és követelések elévülése külön-külön nem kezdődhet el, azaz az adós által teljesített befizetésekkel kapcsolatos igények önállóan nem évülhetnek el. Annak érdekében tehát, hogy a teljesített részletek beszámítására ne külön-külön, részletenként kerüljön sor, a jogalkotó a Tv. 1. § (6) bekezdésébe foglalt értelmezési szabály bevezetése mellett döntött.

[137] A Tv. 1. § (7) bekezdése arról is rendelkezik, hogy ne évülhessenek el azok a követelések, melyek tekintetében az elévülés már megkezdődött és ennek időtartama az elszámolásra vonatkozó külön törvény megalkotásáig eltelne. Erre az esetre a Tv. az elévülés nyugvását rendeli el. Tekintettel arra, hogy a külön törvényben az Országgyűlés a nyugvás végső határidejét a Tv2.-ben meghatározta, ezért nincs olyan körülmény, mely jogbizonytalanságot és ezáltal alaptörvény-ellenes helyzetet eredményezne. Mindezekre tekintettel az Alkotmánybíróság az indítványt ebben a részében is elutasította.

[138] 2.3.10. A Tv. konkrét rendelkezésének meghatározása nélkül az indítványozó bíró a jogbiztonság sérelmét állította amiatt is, hogy a Tv. a pénzügyi intézményeket arra kötelezi, hogy a velük egyébként magánjogi jogviszonyban nem álló állammal szemben indítsanak pert, melyben szerződéses partnereik – a fogyasztók, az adósok – még beavatkozóként sem vehetnek részt.

[139] Az indítványozó bíró indítványának ebben a részében nem jelölte meg, hogy a Tv. pontosan mely rendelkezésének alaptörvény-ellenességét állítja. Emiatt az indítvány ebben a részében nem felel meg az Abtv. 52. § (1b) bekezdésének c) pontjának, miszerint a kérelem akkor határozott, ha egyértelműen megjelöli az Alkotmánybíróság által vizsgálandó jogszabályi rendelkezést. Emiatt az Alkotmánybíróság az indítvány ezen részét az Abtv. 64. § d) pontja alapján visszautasította.

[140] 3. Ezt követően az Alkotmánybíróság az indítványozónak a tisztességes eljáráshoz való jog sérelmét állító indokait vizsgálta meg.

[141] Az indítványi elemek egy része az eljárásra előírt (az indítványozó megítélése szerint rendkívül rövid) törvényi határidőkben látta a hatékony jogvédelem sérelmét, másfelől az indítványozó azt állította, hogy egyes speciális eljárási szabályok miatt (a kézbesítési vélelem megdöntése kizárt, az illeték az általánosnál magasabb) a bírósághoz fordulás joga (és a jogorvoslathoz való jog is) sérül, végül a folyamatban levő perek felfüggesztése álláspontja szerint a törvényes bírótól vonja el az ügy eldöntésének a lehetőségét.

[142] Az Alkotmánybíróság az Alaptörvény XXVIII. cikk (1) bekezdésében foglalt szabály értelmezésekor irányadónak tekinti a tisztességes eljáráshoz fűződő alapvető joggal kapcsolatban kimunkált korábbi alkotmánybírósági gyakorlatot. „Az Alkotmánybíróság a tisztességes eljáráshoz való jog lényegéről kialakított álláspontját elvi jelentőséggel a 6/1998. (III. 11.) AB határozatban (a továbbiakban: Abh2.) foglalta össze. Az Abh2.-ben megfogalmazott megállapításokat az Alkotmánybíróság utóbb több döntésében [5/1999. (III. 31.) AB határozat, ABH 1999, 75.; 14/2002. (III. 20.) AB határozat, ABH 2002, 101, 108.; 15/2002. (III. 29.) AB határozat, ABH 2002, 116, 118–120.; 35/2002. (VII. 19.) AB határozat, ABH 2002, 199, 211.] is megerősítette és gyakorlattá formálta. Az Abh2.-ben kimunkált alkotmányos mérce értelmében a tisztességes eljárás (fair trial) követelménye az eljárásjogi garanciák érvényesülését is felöleli, és egy olyan minőséget jelent, amelyet az eljárás egészének és körülményeinek figyelembe vételével lehet csupán megítélni. Ebből következően egyes részletszabályok hiánya miatt éppúgy, mint valamennyi részletszabály megalkotásának dacára lehet egy eljárás méltánytalan, igazságtalan vagy nem tisztességes. Az Alkotmánybíróság gyakorlata szerint a tisztességes eljáráshoz való jog magában foglalja az alkotmányszövegben kifejezetten nem nevesített bírósághoz való jog valamennyi feltételét is. (ABH 1998, 91, 98–99.) Az Alkotmánybíróság értelmezésében tehát a tisztességes eljáráshoz fűződő jog körébe tartozik a hatékony bírói jogvédelem követelménye, amely szerint a jogi szabályozással szemben alkotmányos igény, hogy a perbe vitt jogokról a bíróság érdemben dönthessen. Önmagában a bírói út igénybevételének formális biztosítása ugyanis nem elegendő az eljárási garanciák teljesedéséhez, hiszen az alkotmányos szabályban előírt garanciák éppen azt a célt szolgálják, hogy azok megtartásával a bíróság a véglegesség igényével hozhasson érdemi döntést. A tisztességes eljárás követelménye tehát magában foglalja a hatékony bírói jogvédelem igényét is. A tisztességes eljárás alkotmányos követelményrendszerét kielégítő hatékony bírói jogvédelem pedig attól függ, hogy az eljárási szabályok értelmében a bíróság mit vizsgálhat felül." [legutóbb megerősítve: 8/2011. (II. 18.) AB határozat, ABH 2011, 49, 80–81.]

[143] Az Alkotmánybíróság a fenti kritériumokat szem előtt tartva rámutat arra, hogy az indítványozó hivatkozásával ellentétben a tisztességes eljárás mércéjét nem a Pp. általános eljárási szabályai képezik. Kétségtelen tény, hogy a Pp. eljárási szabályai – melyeket számos alkotmánybírósági határozat megvizsgált – általánosságban megfelelnek a tisztességes eljárás alaptörvényi követelményének. Ugyanakkor ez nem jelenti azt, hogy kizárólag az ilyen vagy ehhez hasonló szabályok által lefolytatott eljárás minősülne tisztességesnek. Az eljárás tisztességességének a kérdése az eljárásokra vonatkozó szabályrendszer egészének a vizsgálata alapján dönthető el, melyet az Alkotmánybíróság az alábbiak szerint folytatott le.

[144] 3.1. A rövid törvényi határidőkkel összefüggésben az Alkotmánybíróság az alábbiakat állapította meg.

[145] 3.1.1. Az Alkotmánybíróság mindenekelőtt a keresetindítási határidő rövidségének alkotmányosságát vizsgálta meg.

[146] Az Alkotmánybíróság több korábbi határozatában foglalkozott a jogvesztő keresetindítási határidőknek és a tisztességes eljáráshoz való jognak a kapcsolatával, melyet az 51/2009. (IV. 28.) AB határozatában foglalt össze. Eszerint „[a] 935/B/1997. AB határozatban az Alkotmánybíróság a gazdasági társaságokról szóló törvény azon rendelkezését vizsgálta, amely szerint a társasági határozatokat bíróság előtt a határozat meghozatalától számított 30 napon belül lehet megtámadni (Gt. 1. 45. §). Az Alkotmánybíróság kifejtette: »Az Alkotmány 57. § (1) bekezdésének a sérelme akkor lenne megállapítható, ha az orvoslás lehetősége egyáltalán nem lenne adott. A jogrendszer ilyen hiányai esetén van helye az Alkotmánybíróság gyakorlata szerint az alkotmányellenesség kimondásának. [63/1997. (XII. 11.) AB határozat, ABH 1997, 365.]. Ezzel szemben önmagában az a tapasztalat, hogy egy létező, a bírósági út igénybevételét biztosító – de azt időbeli korláthoz kötő – szabály alkalmazása egyes esetekben méltánytalan, vagy akár igazságtalan eredményre vezethet, még nem jelenti az alapjog szükségtelen és aránytalan korlátozását«. (ABH 1998, 765, 772–773.) A jogviszonyok igazságos rendezéséhez és a jogbiztonsághoz fűződő érdek viszonyával kapcsolatosan az Alkotmánybíróság egyúttal utalt azon gyakorlatára, mely szerint »[a]z anyagi igazságosság jogállami követelménye a jogbiztonságot szolgáló intézményeken és garanciákon belül maradva valósulhat meg«. [9/1992. (I. 30.) AB határozat, ABH 1992, 59, 65.]. A bírósághoz való fordulás joga így – hasonlóan az Alkotmány által deklarált többi alapjoghoz – nem abszolút jellegű jogosultság, hanem a jogállamiság elemeként megjelenő jogbiztonság korlátai között juthat csak érvényre. A konkrét ügyben az Alkotmánybíróság arra a következtetésre jutott, hogy a jogbiztonság általános követelménye a társasági határozat bírósági felülvizsgálatára biztosított lehetőség kapcsán a társasági jog olyan, prioritást élvező célkitűzéseiben konkretizálódik, mint a forgalombiztonság és a hitelezővédelem. Ezekre figyelemmel a keresetindítási jog időbeli korlátozását nem ítélte sem szükségtelennek, sem pedig aránytalannak.

[...]

Később, a 70/2006. (XII. 13.) AB határozatban az Alkotmánybíróság a bírósági eljárást megindító keresetlevél vagy kérelem késedelmes benyújtásáról szóló 4/2003. Polgári jogegységi határozat alkotmányosságának vizsgálata körében – korábbi határozataiban kifejtett álláspontját összefoglalva – megállapította, hogy »a keresetindítási jog határidőhöz kötése szükséges korlátozása a bírósághoz fordulás jogának (a jogállamiságból eredő jogbiztonság is ezt követeli meg), az arányossági kritérium pedig a határidő hosszához mérten határozható meg«. (ABH 2006, 786, 798.) Egyúttal megerősítette, hogy a jogvesztő keresetindítási határidő meghatározása önmagában nem alkotmányellenes." (ABH 2009, 374, 380–382.)

[147] Az Alkotmánybíróság áttekintette a támadott Tv. által előírt keresetindítási és az eljárás során irányadó más határidőket.

[148] A keresetlevélnek, ha a per tárgyát képező ÁSZF kikötést a) deviza alapú hitel- vagy kölcsönszerződés, pénzügyi lízingszerződés esetén alkalmazták, a Tv. hatálybalépésétől számított harminc napon belül [8. § (1) bekezdés a) pont.], ha b) forint alapú hitel- vagy kölcsönszerződés, lízingszerződés esetén alkalmazták, akkor a Tv. hatálybalépésétől számított kilencvenedik és százhuszadik nap között kell a bírósághoz beérkeznie [8. § (1) bekezdés b) pont], a határidő jogvesztő.

[149] Az indítványozó bíróság csak a deviza alapú szerződésekre vonatkozó előírásokkal összefüggésben hivatkozott alaptörvény-ellenességre, indokolást is csak erre vonatkozóan terjesztett elő. Ennek megfelelően alkotmányossági vizsgálat is csak ezekre a Tv.-i rendelkezésekre terjedt ki.

[150] A jelen ügyben azt kellett megvizsgálni, hogy a keresetindítási határidő rövidsége, mint a bírósághoz való fordulás jogának, valamint a tisztességes eljáráshoz való jognak a korlátozása megfelel-e az Alaptörvény I. cikk (3) bekezdésében írt szükségességi-arányossági tesztnek, mely szerint alapvető jog más alapvető jog érvényesülése vagy valamely alkotmányos érték védelme érdekében, a feltétlenül szükséges mértékben, az elérni kívánt céllal arányosan, az alapvető jog lényeges tartalmának tiszteletben tartásával korlátozható.

[151] Az Alkotmánybíróság hangsúlyozza, hogy a keresetindítási határidő hossza a bírósághoz fordulás alapjogával áll összefüggésben, a tisztességes eljáráshoz való joggal azonban e kérdés alkotmányossági összefüggésbe nem hozható.

[152] A korlátozás szükségességével és arányosságával kapcsolatban a következőket kellett mérlegelni.

[153] A törvényi rendelkezésekből nem állapítható meg, hogy a Tv. az egyes ágazati törvényekben előírt keresetindítási határidőknél sokkal rövidebb határidőket írna elő a felek számára. Például az új Ptk. a jogi személy határozatainak hatályon kívül helyezése iránti keresetet az érintett tudomásszerzésétől számított 30 napon belül lehet megindítani [3:36. §. (1) bekezdés]. A tag kizárására irányuló eljárásban a keresetet a legfőbb szerv határozatának meghozatalától számított tizenöt napos jogvesztő határidőn belül kell megindítani [3:108. § (2) bekezdés]. A hegyközségekről szóló 2012. évi CCXIX. törvényben a jogsértő testületi döntés felülvizsgálatát bármely tagja kérheti a törvényszéktől az ellenőrző bizottság állásfoglalása kézhezvételétől számított harminc napon belül, mely határidő jogvesztő (53. §). Az Országgyűlésről szóló 2012. évi XXXVI. törvény értelmében az Országgyűlés az európai uniós tervezetekkel

kapcsolatban állást foglalhat a szubszidiaritás és arányosság elvének érvényesüléséről. Az Országgyűlés – az Európai Unió jogalkotási aktusának az Európai Unió Hivatalos Lapjában való kihirdetését követő egy hónapon belül – kezdeményezheti, hogy a Kormány az EUMSz 263. cikke szerint nyújtson be keresetet az Európai Unió Bíróságához arra hivatkozással, hogy az Európai Unió jogalkotási aktusa a szubszidiaritás elvét sérti (71. §). A közszolgálati tisztviselőkről szóló 2011. évi CXCIX. törvény szerint a köztisztviselő a közszolgálati jogviszonyból származó igényének érvényesítése érdekében közvetlenül a bírósághoz fordulhat, a keresetet a munkáltatói intézkedésről szóló irat kézbesítésétől számított harminc napon belül lehet a bírósághoz benyújtani (238. §). A bírák jogállásáról és javadalmazásáról szóló 2011. évi CLXII. törvény értelmében a szolgálati bíróság hatáskörébe nem utalt szolgálati jogvitában a keresetet a sérelmezett intézkedés (határozat), magatartás vagy ezek elmulasztása esetén 15 napon belül kell benyújtani (146. §). Továbbá a bírósági végrehajtásról szóló 1994. évi LIII. törvény 115. § (2) bekezdése értelmében, ha a foglalástól számított 8 napon belül igénypert indítottak, az igényelt vagyontárgy értékesítése iránt az igényper jogerős befejezése után lehet intézkedni. Látható tehát, hogy a 30 napos vagy akár rövidebb keresetindítási határidő előírása egyes speciális eljárásokban nem szokatlan jogi megoldás.

[154] A Tv. által szabályozott perek tárgya a kikötések tisztességtelenségét állító vélelem megdöntése. Kétségtelen, hogy a deviza- és forinthitelezésből eredő vitás kérdések nem egy szűk társadalmi csoporttal összefüggésben vetődnek fel, hanem azok össztársadalmi és nemzetgazdasági jelentőségűek. Ebből kifolyólag nem oldhatók meg hatékonyan kizárólag a hagyományos, kétpólusú polgári peres keretek között. Önmagában az, hogy a jogalkotó ennek a problémának a kezelésére speciális eljárási szabályokat alkotott – így pl. a bizonyítási terhet is megfordította –, nem teszi az eljárást alaptörvény-ellenessé.

[155] Azt kell még ezzel összefüggésben megvizsgálni, hogy a pénzintézetek számára nyitva álló keresetindítási határidő elegendő-e arra, hogy ezalatt reálisan mérlegelhessék és elhatározhassák, hogy meg kívánják-e dönteni a tisztességtelenség törvényi vélelmét. Ezzel összefüggésben vizsgálandó meg az indítványozó azon hivatkozása is, melyben az Egyezmény 6. cikkébe ütközőnek vélte a Tv. 7–15. §-ait.

[156] A pénzintézeteknek valójában nem csupán harminc napjuk volt arra, hogy a fenti kérdéseket eldöntsék. Bár az Alkotmánybíróság a kellő felkészülési idővel összefüggésben fent kifejtett eddigi gyakorlatában a felkészülési időt a jogszabály kihirdetésétől számítja, jelen esetben egyéb szempontokat (nevezetesen azt, hogy a társadalom nagy részét érintő és kiemelkedő súlyú nemzetgazdasági és szociális problémáról van szó) is mérlegelni kellett. A pénzintézetek számára legkésőbb a törvény kihirdetésekor nyilvánvalóvá vált, hogy milyen határidővel kell megindítaniuk a kikötések tisztességtelenségének megdöntésére irányuló pert. Ugyanakkor – tekintettel arra, hogy a törvényjavaslatok szövegei az Országgyűlés honlapján elektronikus formában hozzáférhetők –, legkésőbb a törvényjavaslat megszavazásakor, 2014. július 4-én (tehát mintegy másfél hónappal a perek megindítására nyitva álló határidő lejárta előtt) nyilvánvalóvá vált a pénzintézetek számára, hogy a polgári peres eljárás főkérdése mi lesz. Az Alkotmánybíróság ismételten rámutat arra, hogy az Országgyűlés e tárgyú jogalkotási szándéka nem volt előzmény nélküli. Ugyanis nemcsak a deviza alapú kölcsönnel rendelkezők és a korábban ilyen típusú szerződést kötő pénzügyi intézmények számára volt nyilvánvaló, hogy viszonylag rövid időn belül jogszabály születik ebben a kérdésben, hanem a teljes társadalom, sőt a nemzetközi szakmai közvélemény is számos alkalommal értesülhetett az írott és elektronikus médián keresztül a kormány ezirányú törekvéseiről. A pénzügyi intézmények tehát – figyelemmel az ellenük jelentős számban, folyamatosan induló konkrét perekre is – alapos okkal számíthattak általános törvényi rendezésre, az ilyen jellegű kormányzati lépésekre. Hangsúlyozandó továbbá, hogy a pénzintézeteknek nem olyan érveket, tényeket és körülményeket kellett a keresetlevélbe foglalniuk, melyek számukra a Tv. megjelenése előtt teljesen ismeretlenek lettek volna, hanem akadálytalanul felhasználhatták a korábban indított perekben a keresetlevelek tartalmát, az érdemi ellenkérelmeket, a már befejeződött eljárások eredményét és az azokból leszűrt tapasztalatokat. Különös tekintettel igaz ez azokra a kérdésekre, melyeket a tisztességtelenséggel kapcsolatban a PJE határozat tartalmazott.

[157] Az Alkotmánybíróság erre tekintettel azt állapította meg, hogy a keresetindításra (formálisan) nyitva álló 30 napos határidő nem tekinthető sem szükségtelen, sem aránytalan alapjog-korlátozásnak.

[158] A keresetindítási határidő előírása nem sérti az Egyezményt sem, ugyanis a Tv. nem tartalmaz olyan korlátozást, melyek lényegében a bírósághoz fordulás jogának a kizárását eredményeznék. A feleknek ugyanis érdemi és valós lehetőségük volt arra, hogy a keresetindítási határidő alatt az ügyüket bíróság elé vigyék (mint ahogyan ezt egyébként a benyújtott keresetlevelek és az ennek nyomán megindult perek nagy száma is alátámasztja).

[159] Itt jegyzi meg az Alkotmánybíróság, hogy a különböző pénzügyi válságok kezelésének európai standardja sincs. A tagállami vagy banki csődhelyzetek kezelésében egy fejlődési folyamat figyelhető meg, ami a mérsékeltebb eszközöktől az egyre radikálisabb eszközök igénybe vételének irányába tart.

[160] Mindezekre tekintettel az Alkotmánybíróság azt állapította meg, hogy a keresetindításra elegendő idő állt rendelkezésre, ezért a Tv. e támadott rendelkezései nem ütköznek az Alaptörvény hivatkozott rendelkezésébe, illetve az Egyezmény 6. cikk 1. bekezdésébe sem, ezért az indítványokat az Alkotmánybíróság elutasította.

[161] 3.1.2. Az Alkotmánybíróság megvizsgálta azokat a rendelkezéseket is, melyek más határidőket szabnak.

[162] A bíróság a keresetet harminc napon belül bírálja el [9. § (3) bekezdés]. A tárgyalást úgy kell kitűzni, hogy a keresetlevélnek az alperes részére való kézbesítése a tárgyalás napját legalább három nappal megelőzze. A tárgyalást legkésőbb a keresetlevélnek a bírósághoz érkezésétől számított nyolcadik napra kell kitűzni [10. § (1) és (2) bekezdés]. A tárgyalást egy alkalommal és csak akkor lehet elhalasztani – legfeljebb hét napra –, ha ez a felek által felajánlott bizonyítás lefolytatása érdekében szükséges [10. § (4) bekezdés]. Az ítélet kihirdetését – legfeljebb tizenöt napra – halaszthatja el a bíróság [12. § (1) bekezdés]. Az elsőfokú határozatot – kivéve, ha annak kihirdetését a bíróság elhalasztotta – annak meghozatalától számított legkésőbb nyolc napon belül kell írásba foglalni, és az írásba foglalást követő három napon belül kézbesíteni kell [12. § (2) bekezdés]. A fellebbezés határideje a határozat közlésétől számított nyolc nap [13. § (1) bekezdés]. A bíróság a fellebbezést harminc napon belül bírálja el [13. § (4) bekezdés]. A tárgyalást úgy kell kitűzni, hogy a fellebbezésnek az ellenfél részére való kézbesítése a tárgyalás napját legalább három nappal megelőzze [13. § (5) bekezdés]. A bíróság a tárgyalást legkésőbb az iratoknak a másodfokú bírósághoz érkezésétől számított tizenötödik napra tűzi ki [13. § (6) bekezdés]. A tárgyalás egy alkalommal – legfeljebb hét napra – halasztható el [13. § (7) bekezdés]. A másodfokú eljárást befejező határozatot – kivéve, ha annak kihirdetését a bíróság elhalasztotta – annak meghozatalától számított legkésőbb nyolc napon belül kell írásba foglalni. A másodfokú eljárást befejező határozatot a másodfokú bíróság három napon belül kézbesíti a feleknek [14. § (1) bekezdés]. A felülvizsgálati kérelmet a másodfokú határozatot hozó bíróságnál a határozat közlésétől számított nyolc napon belül kell benyújtani [15. § (1) bekezdés]. A Kúria a felülvizsgálati eljárást 30 napon belül folytatja le [15. § (4) bekezdés]. A felülvizsgálati eljárást befejező határozatot – kivéve, ha annak kihirdetését a Kúria elhalasztotta – annak meghozatalától számított legkésőbb nyolc napon belül kell írásba foglalni, és azt a Kúria három napon belül kézbesíti a feleknek [15. § (6) bekezdés].

[163] Az eljárási határidőkkel kapcsolatban az Alkotmánybíróság gyakorlata a következő.

[164] A tisztességes eljárás követelménye egy összetett, több elemből létrejövő minőség, amelynek megvalósulását vagy hiányát csak az eljárás egészének és összes körülményeinek figyelembevételével lehet megítélni. [6/1998. (III. 11.) AB határozat, ABH 1998, 91, 95.]

[165] Egy speciális, a választási eljárásban irányadó határidőkkel kapcsolatban az Alkotmánybíróság az 59/2003. (XI. 26.) AB határozatában megállapította, hogy a jogorvoslati jog választási eljárásban való szabályozásának fontos szempontja, hogy az eljárás során minél hamarabb megszülessenek a végleges döntések. „A választási eljárás alapelvei szerint ugyanis a választás tisztaságának megóvása, a jogorvoslat lehetőségének biztosítása mellett a választás eredményének gyors és hiteles megállapítását is biztosítani kell; ennek érvényre juttatása a többi alapelvvel azonos fontosságú. Az ésszerűtlenül hosszú ideig elhúzódó jogviták a választások eredményének akár utólagos (későbbi) megkérdőjelezését is lehetővé tennék, adott esetben akadályoznák a választott testületek megalakulását (tisztségek betöltését) vagy kétségbe vonnák a már megalakult testületek (betöltött tisztségek) legitimációját. Ez sértené az Alkotmány 2. § (2) bekezdésében foglalt népszuverenitás elvét, egyúttal ellentétes volna a jogállam demokratikus jellegével [Alkotmány 2. § (1) bekezdés].

[166] A választási eljárásnak a demokratikus legitimáció biztosításában megnyilvánuló funkciója, valamint az eljárási rend sajátosságai, ezen belül is különösen a jogalanyok (jogorvoslattal érintett személyek) fentebb kifejtett helyzete indokolttá teszi a rövid jogorvoslati határidők és az ehhez kapcsolódó szigorúbb feltételek meghatározását". (ABH, 2003, 607, 612.)

[167] Nyilvánvaló, hogy a most vizsgált speciális tárgykörben alkalmazott különösen rövid határidők egyik lényeges indoka is a jogbiztonság, illetve az e szabályok hiányában hosszú ideig fennálló, a fogyasztókat terhelő jogérvényesítési nehézségek kiküszöbölése. Ez a megfontolás vezette a jogalkotót a Tv. speciális eljárási szabályainak magalkotásával összefüggésben is. A Tv. alapján indított perek miatt ugyanis a korábban folyamatban volt, a fogyasztók által a pénzügyi intézményekkel szemben indított peres eljárások felfüggesztésre kerültek (Tv. 16. §), valamint a végrehajtási eljárások szünetelnek [Tv. 17. § (3) bekezdés]. Annak érdekében, hogy ez a bizonytalan jogi helyzet a lehető legrövidebb ideig álljon csak fenn, a jogalkotó úgy döntött, hogy szigorú és szűk, de általánosságban nem teljesíthetetlen eljárási határidőket vezet be az ilyen perek mielőbbi befejezésére.

[168] Jelen esetben a további eljárási határidőkkel összefüggésben az Alkotmánybíróság az alábbiakra mutat rá. Önmagában az, hogy a Tv. rövid határidőket biztosít a felek és a bíróság számára is az egyes eljárási cselekmények megtételére, illetve a döntéshozatalra, nem teszi az eljárást alaptörvény-ellenessé. A Tv. által szabályozott polgári perek alapvetően ténykérdések okirati bizonyításáról és ehhez kapcsolódó jogkérdések megítéléséről szólnak, ezek pedig szakértők bevonását nem teszik indokolttá. Noha az indítványozó bíró nem adta indokát annak, hogy a Tv. 4. § (1) bekezdés c), d) és e) pontjainak megítélése miért képezhetne szakkérdést, az objektivitás, a ténylegesség és arányosság, illetve az átláthatóság elvének az általános szerződési feltételekben való érvényesülése az Alkotmánybíróság szerint nem igényel különleges szakértelmet. A bíróság feladata annak tisztázása, hogy az eredetileg a Kúria által kidolgozott elveknek, a tisztesség követelményének a banki ÁSZF-ekben található kikötések megfelelnek-e. A bizonyítás lényege banki okiratokon alapul, tanú és szakértő meghallgatásának az igénye nem eleve kizárt ugyan, de meglehetősen szűk körben tűnik szükségesnek. A keresetlevélhez továbbá elektronikus adathordozót kell csatolni, amely tartalmazza a keresetlevélnek és mellékleteinek informatikai eszköz alkalmazásával megszerkesztett változatát, mely a benyújtott iratok feldolgozását a bíróság számára megkönnyíti. Ezért az Alkotmánybíróság ezt az indítványi elemet is elutasította.

[169] Ugyanezek az érvek hozhatók fel a fellebbezés és a felülvizsgálati kérelem előterjesztésére vonatkozó rövid törvényi határidőkkel kapcsolatban. A fellebbezésre és a felülvizsgálati kérelem előterjesztésére nyitva álló 8 napos törvényi határidő nem minősül teljesíthetetlennek, nem zárja el a feleket attól, hogy érdemi jogorvoslattal élhessenek a számukra sérelmes döntéssel szemben.

[170] A fent kifejtett érvek miatt az Egyezmény 6. cikkének a sérelme sem állapítható meg abban az általánosságban, ahogyan azt az indítványozók állítják. A feleknek – annak ellenére, hogy a bizonyítás terjedelme korlátozott – érdemi és valós lehetőségük volt megfelelő hatékonysággal előadni az ügyeket. Egyfelől a pénzintézetek akadálytalanul felhasználhatták azokat az érveket, melyeket a korábban adott esetben ellenük indult peres eljárásban védekezésül előadtak, másfelől nem elhanyagolható a pénzintézet működéséhez elengedhetetlenül szükséges professzionális jogi és pénzügyi háttér sem, mely képes arra, hogy viszonylag rövid időn belül valódi, a Tv. által megfogalmazott vélelmet érdemben cáfoló, alaposan kidolgozott és bizonyítékokkal alátámasztott keresetlevelet fogalmazzon meg. Ezt a vélekedést támasztja alá, hogy a perek nagy része érdemi határozattal már lezárult, kisebb részükben a pénzügyi intézmények legalább részleges pernyertessége mellett.

[171] Ugyanennek a kérdésnek a másik vetülete, hogy a Tv. által előírt határidőknek olyanoknak kell lenniük, melyek a bíróságok számára is biztosítják, hogy az eléjük vitt jog- és ténykérdéseket érdemben megvizsgálhassák. A fent kifejtettek ebben a tekintetben is irányadóak, és figyelembe veendők. A bíróságok eljárására vonatkozó, a felmerült jogkérdések eldöntésére nyitva álló határidők nem tekinthetők olyannak, mint amelyek eleve kizárják a megalapozott döntés meghozatalát. A jogkérdések eldöntéséhez szakértő igénybevétele csak kivételes esetben válhat szükségessé, a tanúbizonyítás lényegében kizárt, emiatt a bizonyítás viszonylag rövid idő alatt befejezhető. Az eljáró bíróság vizsgálata – a nyilvánvalóan terjedelmes iratanyagból – a vitás jogkérdésre [Tv. 11. § (1) bekezdés] szűkül, melynek megítélésére a Tv. által biztosított határidő nem tekinthető eltúlzottan rövidnek.

[172] Mindezekre tekintettel az Alkotmánybíróság azt állapította meg, hogy az eljárás lefolytatására szűk, de elegendő idő állt rendelkezésre, ezért a Tv. speciális törvényi határidőkre vonatkozó rendelkezései nem ütköznek az Alaptörvény XXVIII. cikk (1) bekezdésébe.

[173] 3.1.3. Az indítványozó arra is hivatkozott, hogy a tisztességes eljáráshoz való joggal összefüggésben sérül a fegyverek egyenlőségének az elve is, mert eltérő határidők irányadóak a felperesekre és az alperesekre, ami a pénzintézetek (felperesek) számára hátrányos.

[174] A 15/2002. (III. 29.) AB határozatban az Alkotmánybíróság összefoglalta a tisztességes eljárás (fair trial) követelményeivel, továbbá az irányadó nemzetközi szabályozással összefüggő gyakorlatot. „A 6/1998. (III. 11.) AB határozattal elbírált ügy kapcsán megállapította, hogy az Alkotmány 57. § (1) bekezdése – figyelemmel az 1976. évi 8. törvényerejű rendelettel kihirdetett Polgári és Politikai Jogok Nemzetközi Egyezségokmánya 14. cikk 1. pontjának, továbbá az 1993. évi XXXI. törvénnyel kihirdetett, az emberi jogok és az alapvető szabadságok védelméről szóló Egyezmény (a továbbiakban: Egyezmény) 6. cikk 1. pontjának értelmezésére is – a tárgyaláshoz való jognál szélesebb alkotmányos követelményeket állít. »'A tisztességes eljárás' (fair trial) követelménye nem egyszerűen egy a bíróságnak és az eljárásnak itt megkövetelt tulajdonságai közül (ti. mint 'igazságos tárgyalás'), hanem az idézett alkotmányi rendelkezésben foglalt követelményeken túl – különösen a büntetőjogra és eljárásra vonatkozóan – az 57. § többi garanciájának teljesedését is átfogja. Sőt, az Egyezségokmánynak és az Emberi Jogok Európai Egyezményének – az Alkotmány 57. §-a tartalmához és szerkezetéhez mintát adó – eljárási garanciákat tartalmazó cikkei általában elfogadott értelmezése szerint a fair trial olyan minőség, amelyet az eljárás egészének és körülményeinek figyelembevételével lehet csupán megítélni.« [6/1998. (III. 11.) AB határozat, ABH 1998, 91., 95.] Az Egyezmény 6. cikk 1. bekezdése írja elő – többek között – a tisztességes tárgyalás követelményét a polgári jogi jogokkal és kötelezettségekkel kapcsolatban. Formailag csak büntetőügyekben

irányadó előírásai közül a tisztességes eljárásnak – az Európai Emberi Jogi Bíróság következetes gyakorlatából is kitűnően – elismert eleme a »fegyverek egyenlősége«, amelynek polgári perekben is érvényesülnie kell". (ABH 2002, 116, 118.)

[175] A keresetlevél előterjesztésére deviza alapú szerződések esetében a felperesnek a törvény hatálybalépésétől számítva 30 nap állt rendelkezésre. Ugyanakkor a tárgyalást úgy kellett kitűzni, hogy a keresetlevélnek az alperes részére való kézbesítése a tárgyalás napját legalább három nappal megelőzze. Ez azt jelentette, hogy a felperesnek több idő állt rendelkezésre a jogi álláspontjának a kimunkálására, mint az alperes Magyar Államnak. Az eljáró bíró tehát tévesen hivatkozott arra, hogy a határidők a felperes pénzügyi intézmény számára kedvezőtlenebbek, mint az alperes számára.

[176] Az Alkotmánybíróság megjegyzi: a Pp. 125. § (2) bekezdése egyes speciális perekben a Tv.-ben foglaltakhoz hasonló megoldást alkalmaz. Eszerint a tárgyalást úgy kell kitűzni, hogy a keresetlevélnek az alperes részére való kézbesítése a tárgyalás napját legalább tizenöt nappal, munkaviszonyból származó, a gyermek tartására, illetve az apaság megállapítására irányuló, valamint a gazdasági társaság tagjának kizárása iránti perben a tárgyalás napját legalább nyolc nappal, váltóperben pedig legkésőbb három nappal megelőzze. A tárgyalási időközt az elnök sürgős esetben megrövidítheti. Az ellenkérelemmel összefüggésben a Tv. nem tartalmaz a Pp.-vel ellentétes szabályokat, ugyanis annak 139. §-a szerint a felperes nyilatkozata után az alperes terjeszti elő ellenkérelmét, amely vagy a per megszüntetésére irányul, vagy érdemi védekezést, illetve ellenkövetelést (viszontkereset, beszámítás) tartalmaz a felperes kereseti kérelmével szemben. Az ellenkérelemben elő kell adni az annak alapjául szolgáló tényeket és ezek bizonyítékait. Ezen túlmenően a Pp. 141. § (1) bekezdése alapján ha a bíróság a pert nem szünteti meg, az ügyet érdemben tárgyalja, s ha a tényállás már az első tárgyaláson kideríthető, nyomban érdemben határoz. A (2) bekezdés értelmében pedig a bíróság – ha ez a tényállás megállapításához szükséges –, a feleket felhívja nyilatkozataik megtételére és lefolytatja a bizonyítási eljárást. Erre tekintettel megállapítható, hogy a Pp. általános szabályai alapján is irányadó az a rendelkezés, hogy az alperes ellenkérelmére a felperes a tárgyaláson nyomban nyilatkozik. Emellett az Alkotmánybíróság jelen indítványi elem elbírálása során is irányadónak tekinti a fent kifejtett érveket (kizárólag jogkérdést érintenek a perek, lényegében csak okirati bizonyítás lehetséges, a korábbi perekben felhasznált érveket a pénzintézetek ezekben az eljárásokban is felhasználhatják).

[177] Az indítványozó hivatkozott arra, hogy a rövid határidők a feleket nem egyformán sújtják, hanem a felperes jogait erőteljesebben érintik. Nyilvánvaló, hogy a perben a bizonyítási kötelezettség annak a félnek a helyzetét teszi terhesebbé, akin ez a teher nyugszik. Önmagában azonban a bizonyítási kötelezettség telepítésétől a jelen esetben, a Tv. szabályozási körében nem válik egy eljárás tisztességtelenné, és nem sérül a fegyveregyenlőség követelménye sem. Attól sem válik egy eljárás tisztességtelenné, hogy az eljárás gyorsítása érdekében a jogalkotó a bírósági meghagyás kibocsátását kizárja. A jogalkotó a per tárgyát és az eljárás egyéb körülményeit is figyelembe vette a bírósági meghagyás kibocsáthatóságnak kizárásakor. A bírósági meghagyás ugyanis alapvetően arra szolgál, hogy az első tárgyalást elmulasztó és írásbeli védekezést elő sem terjesztő alperessel szemben a bíróság a kereseti kérelemnek megfelelő ítélet hatályú döntést hozzon. A Tv. által szabályozott eljárás a pénzügyi intézmény felperes és a Magyar Állam alperes között zajlik. Amennyiben a Magyar Állam alperes a tárgyalást elmulasztaná, és írásbeli védekezést sem terjesztene elő, akkor a bírósági meghagyás kibocsátásával a bíróság a felperes kereseti kérelmének megfelelő döntést hozhat (a vélelmet megdöntve a feltételek tisztességességét állapítaná meg). Ez az erga omnes hatályú meghagyás azonban kihatna minden olyan felfüggesztett perre, melyben felperesként a fogyasztó, alperesként pedig a pénzügyi intézmény szerepel, anélkül, hogy a fogyasztónak az ilyen perben hozott, számára kedvezőtlen döntés meghozatalára ráhatása lenne. Abból a célból, hogy csak érdemi jogvita eredményeképpen lehessen a törvényi vélelmet megdönteni, indokoltan tekinthetett el a jogalkotó a bírósági meghagyás kibocsátásának lehetőségétől (a bírósági meghagyás esetén a bizonyítás kizárt, a jelen Tv. alapján indult per tárgya azonban éppen a törvényi vélelem bizonyítékokon alapuló megdöntése). Emellett az Alkotmánybíróság megjegyzi: a jogszabályok számos eljárás esetén kizárják a bírósági meghagyás kibocsátását (pl. házassági per, sajtó-helyreigazítási per, közigazgatási per stb.).

[178] Emiatt a fegyverek egyenlősége alaptörvényi követelményének a sérelme a támadott rendelkezésekkel összefüggésben nem állapítható meg.

[179] 3.2. Az indítványozó azt is állította, hogy a speciális eljárási szabályok (a kézbesítési vélelem megdöntése kizárt, az illeték az általánosnál magasabb) miatt a bírósághoz fordulás joga és a jogorvoslathoz való jog is sérül.

[180] 3.2.1. A kézbesítési vélelem megdöntésének kizártságával összefüggésben az Alkotmánybíróság az alábbi megállapításokat teszi.

[181] Az Alkotmánybíróság a 46/2003. (X. 16.) AB határozatában megállapította, hogy a jogalkotó alkotmányellenes helyzetet idézett elő azzal a mulasztásával, hogy nem szabályozta az erre irányuló törvényekben és más jogszabályokban a hivatalos irat postai kézbesítéséhez fűződő, bírósági és más hatósági eljárásokban általánosan érvényesülő vélelem

megdöntésének lehetőségét. E határozatában az Alkotmánybíróság kiemelte, hogy a jogok és jogos érdekek hatékony érvényesítése, s ebből következően az igazságszolgáltatás és a közigazgatás kiszámítható működése azt igényli, hogy kivételes esetekben a kézbesítés eredménytelensége esetén is feltételezni lehessen a hivatalos iratok közlését, illetve ezzel kapcsolatban azt, hogy a közölt határozatok jogerőssé válhattak. Ez pedig nem függhet adott esetben attól, hogy a határozat címzettje képes-e vagy hajlandó-e átvenni a határozatot. A kézbesítés megtörténtére, megkísérlésére vonatkozó vélelem létét és a lehetséges jogkövetkezmények alkalmazhatóságát tehát a jogbiztonság, illetve az eljárást kezdeményező személyek jogai védelme is megköveteli. Önmagában a kézbesítési vélelem ezért nem sérti az Alkotmányt.

[182] Az Alkotmánybíróság megítélése szerint ugyanakkor az egyes konkrét esetekben a különböző eljárási jogosultságok gyakorlásának, valamint a kötelezettségek teljesítésének ellehetetlenülését eredményezheti a hivatalos iratok postai kézbesítésének jelenlegi szabályozása, ezért mulasztásban megnyilvánuló alkotmányellenességet állapított meg.

[183] A határozat kimondta, hogy „[o]lyan szabály kötelező megalkotása, amely a Pp. hatálya alá tartozó eljárásokban a kézbesítés tényleges megtörténte bizonyosságának vizsgálatára vagy annak vizsgálatára kötelezne, hogy a címzett ténylegesen valóban tudomást szerzett-e a hivatalos iratról, nem vezethető le követelményként az Alkotmány szabályaiból.

[184] Az azonban igen, hogy a kézbesítés jogszabályban előírt formális feltételeinek olyannak kell lenniük, amelyek megvalósulása esetén alapos okkal vonható le következtetés a kézbesítés szabályszerű megtörténtére. Ebben az összefüggésben a bíróság döntése a kézbesítés szabályszerűségéről azt jelenti, hogy a döntéskor rendelkezésre álló adatok ismerete alapján a kézbesítés elvileg megtörténhetett". [46/2003. (X. 16.) AB határozat, 488, 504.]

[185] Erre tekintettel iktatta a jogalkotó a kézbesítési vélelem megdöntésére irányuló eljárást a Pp., szabályai közé.

[186] A Tv. által szabályozott eset azonban nem postai típusú kézbesítést, hanem egy speciális kézbesítési módot tartalmaz. A Tv. 7. § (5) bekezdése kimondja, hogy a perben az idézés és a többi bírósági irat kézbesítését bírósági alkalmazott végzi. Ezen túlmenően a szabályozás a kézbesítés részletszabályait is tartalmazza. A bírósági alkalmazott a kézbesítést munkanapon 8 és 18 óra között végzi. A felek kötelesek biztosítani, hogy ebben az időszakban az átvételre jogosult személy részére az idézés és a többi bírósági irat kézbesíthető legyen. A bírósági kézbesítő a kézbesítésről feljegyzést készít, melynek minden esetben tartalmaznia kell a bíróság nevét, a bírósági irat kézbesítésének időpontját (év, hónap, nap, óra, perc pontossággal), a bírósági ügy számát és a bírósági alkalmazott aláírását. Ha a kézbesítés eredményes, a feljegyzésnek tartalmaznia kell az átvevő aláírását is. Ha a kézbesítést az átvevő megtagadta, a feljegyzésnek tartalmaznia kell ennek tényét is. Ha a kézbesítés első alkalommal azért eredménytelen, mert azt az átvételre jogosult személy nem vette át, a feljegyzésnek tartalmaznia kell ennek tényét is. Ha az átvételre jogosult személy az idézést és a többi bírósági iratot nem vette át, a bírósági kézbesítőnek a kézbesítést az első kézbesítéstől számított legalább egy óra elteltével ismételten meg kell kísérelnie, az első kézbesítés szabályainak alkalmazásával. Ha az átvételre jogosult a kézbesítést megtagadta, a kézbesítés napján kézbesítettnek kell tekinteni az idézést és a többi bírósági iratot. Ha az átvételre jogosult az iratot nem veszi át, a kézbesítés második megkísérlését követő napon kézbesítettnek kell tekinteni az idézést és a többi bírósági iratot.

[187] A fentiek alapján egy speciális, nem a postai szolgáltatások igénybevételével történő kézbesítési módot szabályoz a Tv., hanem annál lényegesen gyorsabb és hatékonyabb megoldást választott. A kézbesítést ugyanis hivatalos személy végzi. A kézbesítésről egy hivatalos feljegyzést készít, melyen az átvevő aláírása is szerepel. A törvény szabályozza a hivatalos irat kézbesítésének ismételt megkísérlését is. Emiatt a szigorú és lényegében minden részletre kiterjedő szabályozás miatt nem tartja indokoltnak a jogalkotó a kézbesítési vélelem megdöntésének lehetőségét biztosítani.

[188] Az indítványozó bíró azt is sérelmesnek tartotta, hogy a bírósági kézbesítő sikertelen kézbesítés esetén nem köteles értesítőt hagyni a címzett részére a kézbesítés megkísérléséről, így a címzett adott esetben a kézbesítési vélelem beálltáról sem értesül. Az Alkotmánybíróság ezzel összefüggésben megállapította, hogy a Tv. 7. § (5) bekezdésének második és harmadik mondata akként rendelkezik, hogy a bírósági alkalmazott a kézbesítést munkanapon 8 és 18 óra között végzi és a felek kötelesek biztosítani, hogy ebben az időszakban az átvételre jogosult személy részére az idézés és a többi bírósági irat kézbesíthető legyen. Kétségtelen, hogy a jogalkotó speciális, az eljárást rendkívüli módon meggyorsító rendelkezéseket alkotott a kézbesítéssel összefüggésben is. Ugyanakkor arra tekintettel, hogy az eljárás résztvevői a kézbesítés speciális módjáról a jogszabály rendelkezései alapján előre tudomással bírtak, nem okoz sem a pénzügyi intézményeknek, sem a Magyar Államnak aránytalan terhet annak megszervezése, hogy megfelelő átvételi jogosultsággal rendelkező személy a hivatalos iratok átvételére rendelkezésre álljon.

[189] Mindezek alapján az Alkotmánybíróság megállapította, hogy ezen szigorú, az eljárás gyorsítását szolgáló speciális szabályok alkalmazása miatt kevéssé valószínű a szabálytalan kézbesítés lehetősége. Amennyiben a kézbesítés mégsem volna szabályszerű, azt a bíróságnak hivatalból észlelnie kell, ugyanis a Pp. 135. § (1) bekezdése alapján a tárgyalás megnyitása után az elnök megállapítja, hogy a felek személyesen vagy képviselőik útján megjelentek-e.

Ha valamelyik fél a tárgyaláson nem jelent meg, meg kell állapítani, hogy a tárgyalásra szabályszerű idézése megtörtént-e, ugyanis csak a szabályszerű kézbesítéshez fűződhetnek joghatások. Ezen általános eljárási garanciális szabály biztosítja azt, hogy amennyiben a kézbesítés mégsem lett volna szabályszerű, akkor a tárgyalás nem tartható meg, a bíró ismételt kézbesítést rendel él és a tárgyalást elhalasztja. A garanciális többletszabályok biztosítása miatt a kézbesítési vélelem megdöntésének kizártsága nem eredményez alaptörvény-ellenes helyzetet, emiatt az Alkotmánybíróság az indítványt ebben a tekintetben is elutasította.

[190] 3.2.2. Az indítványozó az általánosnál magasabb eljárási illeték összegét is alaptörvény-ellenesnek tartotta.

[191] Az Alkotmánybíróság ezzel az indítványi elemmel összefüggésben megállapította, hogy a Tv. támadott rendelkezései sem a jogorvoslathoz való joggal, sem a tisztességes eljáráshoz való joggal nincsenek közvetlen érdemi összefüggésben. Önmagában az a tény, hogy az illeték mértéke az indítványozó szerint eltúlzott, sem a magasabb fórumhoz fordulás lehetőségét nem zárja ki, sem az eljárás tisztességével nem hozható közvetlen összefüggésbe. Emiatt az Alkotmánybíróság az indítvány ezen részét is elutasította. Az Alkotmánybíróság hasonlóan foglalt állást a 3160/2013. (VII. 24.) AB végzésben, az indokolás [22] bekezdésében.

[192] 3.3. Az indítványozó azt is a tisztességes eljáráshoz való jogba ütközőnek vélte, hogy a már folyamatban levő perek felfüggesztése azt eredményezi, hogy e pereket közvetve a szerződési kikötések tisztességességének megállapítására irányuló perekben ítélkező más bírák, az abban meghozott határozatokkal döntik el.

[193] Az Alaptörvény XXVIII. cikk (1) bekezdése szerint mindenkinek joga van ahhoz, hogy ügyét a törvény által felállított bíróság bírálja el. A 36/2013. (XII. 5.) AB határozatban az Alkotmánybíróság kimondta, hogy a törvény által felállított bíróságra vonatkozó követelmény magában foglalja a törvényes bíróhoz való jogot, vagyis azt, hogy egy konkrét ügyben az eljárási törvényekben megállapított általános hatásköri és illetékességi szabályok szerint irányadó bíróság járjon el. Ezt az alkotmányos elvet a bíróságok szervezetéről és igazgatásáról szóló 2011. évi CLXI. törvény (a továbbiakban: Bszi.) az alapelvek között úgy fogalmazza meg, hogy senki sem vonható el törvényes bírájától [8. § (1) bekezdés]. Ezen túlmenően a Bszi. ismeri a törvény által rendelt bíró fogalmát, aki pedig az eljárási szabályok szerint a hatáskörrel és illetékességgel rendelkező bíróságon működő, előre megállapított ügyelosztási rend alapján kijelölt bíró [8. § (2) bekezdés]. Az ügyelosztási rendet az objektivitás és a személytelenség biztosítása, az önkényesség kizárása érdekében előző évben állapítja meg a bíróság elnöke, amely a tárgyévben kizárólag szolgálati érdekből vagy a bíróság működését érintő fontos okból módosítható [9. § (1) bekezdés] {36/2013. (XII. 5.) AB határozat, Indokolás [32]}.

[194] A jelen ügyben a fenti alkotmányos követelmények a következőképpen érvényesülnek.

[195] A peres eljárások felfüggesztése közvetlenül nem eredményezi azt, hogy a felfüggesztett ügyben egy másik bíróság vagy egy másik bíró döntene (ugyanúgy, ahogy a PJE határozat megalkotásával sem a Kúria dönt, még közvetve sem). Ugyanakkor a Tv.-be foglalt, a tisztességtelenség törvényi vélelmének megdöntésére lehetőséget adó peres eljárás eredménye (ahogyan a PJE határozat tartalma is) kétségtelenül kihatással lehet a felfüggesztett eljárásokra.

[196] A folyamatban levő eljárások felfüggesztésére a jogegység követelményének érvényesülése miatt szükség volt. A jogalkotó ugyanis a Tv. megalkotásával azt a jogalkalmazói megoldást helyezte előtérbe, hogy ugyanazon pénzügyi intézmény ugyanazon ok-listájának ugyanazon elvek szerinti tesztjét ne több száz egyedi ügyben eljáró bíró ítélje meg esetleg különbözőképpen, hanem a Kúria által a PJE határozatban kidolgozott jogelvek a Tv. szerinti speciális bírósági eljárások során jussanak érvényre. Nem a több száz (ezer) egyedi fogyasztó által indított per, hanem a jogalkotó által bevezetett pénzintézetenkénti erga omnes hatályú bírósági határozat szolgálja ugyanis a perek gyors, egységes elvek szerint eldöntendő, hatékony befejezését, azaz a gazdaságos pervitelt. Az indítványozó által támadott perfelfüggesztés ennek megfelelően nem eredményezi a peres felek ügyének a törvényes bírótól való elvonását, hanem a jogegység követelményét érvényre juttatva elősegíti a jogviták hatékony és egységes elvek szerinti megítélését. A jogalkotó egyfelől pergazdaságossági, másfelől az egységes ítélkezést szem előtt tartó szempontokat mérlegelve döntött a Tv. által alkalmazott megoldás bevezetése mellett.

[197] Mindezekre tekintettel az Alkotmánybíróság a bírói kezdeményezést ebben a tekintetben is elutasította.

[198] 3.4. A Tv. 4. § (1) és (2) bekezdéseit, valamint a 7–15. §-ait a jogbiztonság követelményénél kifejtett indokokkal azonos érvek miatt tartotta az Alaptörvény XXVIII. cikk (1) bekezdésével ellentétesnek az indítványozó. Azt sérelmezte ugyanis, hogy az egyoldalú szerződésmódosítást lehetővé tevő kikötések tisztességtelenségét kizárólag a Tv. 6. §-a szerinti per megindítása során lehet megdönteni, valamint, hogy a per megindítására előírt jogvesztő és kimentéssel nem orvosolható határidő elmulasztása és emiatt a per megindításának elmaradása vagy a per elutasító ítélettel történő lezárása esetén a Tv. 4. § (1) bekezdése szerinti kikötések mindenkire kiterjedő hatállyal semmisek. Erre vonatkozóan érvelést az Egyezmény sérelmét állítva is előterjesztett.

[199] Az Alkotmánybíróság a jelen határozat indokolásának III. 2.3.6. pontjában (Indokolás [118]–[125]) (törvényi fogalmak értelmezhetősége, egyértelműsége, világos tartalma), valamint a III. 3.3. pontjában (Indokolás

[192]–[197]) (pergazdaságosság, ítélkezési gyakorlat egységessége) foglaltakat – az ott kifejtettek megismétlése nélkül – jelen indítványi elemmel kapcsolatban is irányadónak tekinti. Mindezek miatt az indítványt ebben a tekintetben is elutasította.

[200] 3.5. A Tv. által bevezetett speciális eljárás egyes elemeinek önálló, egymástól elkülönített vizsgálatát követően az Alkotmánybíróság azt is megvizsgálta, hogy a támadott jogszabályi rendelkezések összességükben az eljárás tisztességtelenségét eredményezik-e és ezáltal alaptörvény-ellenes helyzet keletkezik-e. Az Alkotmánybíróság töretlen gyakorlata szerint ugyanis – amint arra fentebb már utalt –, a tisztességes eljárás egy olyan minőséget jelent, amelyet az eljárás egészének és körülményeinek figyelembe vételével lehet megítélni, valamint hogy az egyes részletszabályok hiánya miatt éppúgy, mint valamennyi részletszabály megalkotásának dacára lehet egy eljárás méltánytalan, igazságtalan vagy nem tisztességes.

[201] Kétségtelen, hogy az indítványok által sérelmezett szabályok – a deviza alapú hitelezés és különösen az adósok körülményeinek figyelembe vételével – az általánoshoz képes különleges eljárásrendet vezettek be: rövid határidőket alkalmaznak, korlátozzák a bizonyítás felvételének lehetőségét és eszközeit, valamint a bizonyítás lefolytatására rendelkezésre álló időt, és egyéb rendelkezések révén a peres felek jogait is, egyúttal behatárolják a bíróság mozgásterét. A speciális eljárási szabályok összessége tehát olyan különleges eljárásrendet keletkeztet, mely a jogkorlátozások halmazata folytán az eljárás egészének tisztességességével összefüggésben alkotmányos kételyeket ébreszt. Hangsúlyozandó ugyanakkor az is, hogy a Tv. által bevezetett eljárási szabályok alkotmányosságát nem a Pp. általános eljárási szabályaihoz, hanem az Alaptörvényhez képest kell megítélni.

[202] A jogalkotó a tisztességtelenség vélelméről rendelkezett, ezzel közvetve az érintett pénzintézeteket ellenbizonyításra, azaz lényegében perindításra kényszerítve, mivel ennek elmaradása a Tv.-ben meghatározott szerződési kikötések semmisségét eredményezi (ami egy később megalkotott, külön jogszabályba foglalt elszámolási kötelezettséggel jár). A pert egy tízéves periódust átfogó időintervallum alatt alkalmazott minden ÁSZF-kikötés vonatkozásában meg kell indítani (deviza alapú kölcsönszerződések esetében a Tv. hatálybalépését követő 30 napon belül), a lefolytatandó eljárás egésze során pedig az eljárás tárgyához képest szokatlan és rendkívül rövid határidők alkalmazandók (kézbesítés, kereset elbírálására nyitva álló határidő, tárgyalás kitűzése, tárgyalás elhalasztása), emellett pedig a bizonyítás-felvétel lehetősége is korlátozott stb. A tisztességes eljáráshoz való jog sérelme a Tv.-nyel intézményesített eljárás egyes elemei vonatkozásában külön-külön nem állapítható meg, ugyanakkor a speciális eljárási szabályok által kialakított eljárásrend egésze vizsgálandó a bírósági eljárások tisztességességével összefüggésben. Az Alkotmánybíróság megítélése szerint az eljárásrend egészével kapcsolatos alkotmányos aggályok jelen ügyben nem érik el az alaptörvény-ellenesség szintjét.

[203] Emellett azonban szükséges nyomatékosan felhívni a jogalkotó figyelmét arra, hogy ha – mint jelen esetben is – össztársadalmi, gazdaság- és pénzügypolitikai, valamint szociális és más társadalmi szempontok indokolttá is tesznek rendkívüli megoldásokat, a jogalkotó ilyen eszközökkel csak kivételes esetben, a lehető legszűkebb terjedelemben élhet.

[204] 4. Az indítványozó bíró véleménye szerint korlátozza a pénzügyi intézmények pénzügyi szolgáltató tevékenységét – s ezáltal sérti az Alaptörvény M) cikk (1) bekezdésében biztosított vállalkozáshoz való jogot – a Tv. azáltal, hogy utólagosan jogellenesnek minősít olyan, egyoldalú szerződésmódosítást lehetővé tévő szerződési kikötéseket, melyek a szerződéskötés időpontjában megengedettek voltak (4. §).

[205] Itt jegyzi meg az Alkotmánybíróság – utalva a III. 2.3.3. pontban (Indokolás [73]–[104]) mondottakra –, hogy a tisztességtelen szerződésmódosítások a szerződéskötések időpontjában sem voltak megengedettek.

[206] Az Alkotmánybíróság gyakorlatában a „vállalkozás joga [...] egy bizonyos, a vállalkozások számára az állam által teremtett jogi és közgazdasági feltételrendszerbe való belépés lehetőségének biztosítását, más szóval a vállalkozóvá válás lehetőségének – esetenként szakmai szempontok által motivált feltételekhez kötött, korlátozott – biztosítását jelenti." {vö. 54/1993. (X. 13.) AB határozat, ABH 1993, 340, 341–342.; megerősítve: 3062/2012. (VII. 26.) AB határozat, Indokolás [154], illetve 20/2014. (VII. 3.) AB határozat, Indokolás [289]} Megállapítható, hogy a Tv. nem tartalmaz a vállalkozáshoz való alapjogot érintő, azt korlátozó előírást: a Tv. nem változtatott a pénzügyi intézmények működésének a feltételrendszerén, pusztán a jogalkalmazási bizonytalanságokat számolta fel (az egyoldalú szerződésmódosítást lehetővé tévő szerződési kikötések tisztességességének a megítélése vonatkozásában). Ez pedig semmi esetre sem tekinthető a vállalkozáshoz való joggal összefüggő kérdésnek. Mivel a Tv.-nek az indítványozó bíró által kifogásolt előírásai a vállalkozáshoz való joggal nem állnak összefüggésben, az Alkotmánybíróság ezt az indítványi elemet is elutasította.

[207] 5. A bírói kezdeményezés szerint a Tv. rendelkezései megakadályozzák a bírót abban, hogy a jogrendszer egyéb – a bíró megítélése szerint az ügy eldöntése szempontjából releváns – előírásait alkalmazza, a tisztességtelenség kérdésének megítélését a jogalkotó elvonta a bíróságoktól. Mindez a bírói függetlenségnek az Alaptörvény 26. cikk (1) bekezdésében írt követelményének a sérelmét okozza.

[208] Az Alkotmánybíróság – összegezve addigi gyakorlatát – a bírói függetlenség és a törvényi alávetettség összefüggéséről a következőkre mutatott rá a 19/1999. (VI. 25.) AB határozatban: „a bírói hatalom, amelyhez a bírói függetlenség kapcsolódik, döntően az ítélkezésben ölt testet. A bírói függetlenség az ítélkezésre vonatkozik; a további státusbeli és szervezeti garanciák is a független ítélkezéshez szükségesek. A bírónak mindenkitől – más bírótól is – függetlennek kell lennie, függetlenségét garanciáknak kell biztosítani minden befolyásolás ellen, származzék akár az külső hatalmi jogkör gyakorlásától, akár a bírósági szervezeten belülről. Ez azonban természetesen nem jelenti a bírói hatalom korlátlanságát. [...] A bírói függetlenség egyedi aspektusában [...] a bíró szervezeti és státusbeli szabadságának garanciáját jelenti, annak érdekében, hogy az egyedi ügyekben a jogviták eldöntése és a jogsérelmek orvoslása tárgyában hozott kötelező erejű és végrehajtható döntését mindenféle befolyásolástól mentesen, a törvények, illetve általában a jogszabályok alapján, belső meggyőződése szerint hozza meg." {ABH 1999, 150, 153.; megerősítette: 22/2014. (VII. 15.) AB határozat, Indokolás [68]}

[209] A bírák függetlenségének alapvető eleme tehát az, hogy – amint azt az Alaptörvény is kifejezetten rögzíti – a bírók „csak a törvénynek vannak alárendelve, ítélkezési tevékenységükben nem utasíthatóak". Garanciális – a jogállamiság és a jogbiztonság alaptörvényi követelményéből is levezethető – jelentősége van annak, hogy a bíró a jogvitákat a törvények és más jogszabályok alapján döntse el. A bírói ítélkezés függetlensége tehát csak ebben a keretben értelmezhető, és az eljáró bíróságok függetlensége nem jelentheti a jogszabályoktól való függetlenséget. Éppen ellenkezőleg: a jogszabályoknak – és kizárólag a jogszabályoknak – való alávetettség éppen a függetlenség biztosítéka. A bíró a megállapított tényállás alapján alakítja ki az előtte fekvő üggyel kapcsolatos saját belső meggyőződését, amely lehetővé teszi számára, hogy ezt követően a vonatkozó jogszabályok – jelen esetben a „tisztesség" jogi fogalmának egységes értelmezését adó Tv. – alapján meghozza döntését.

[210] Mindezek alapján az Alkotmánybíróság a bírói függetlenség sérelmére alapított indítványi elemet megalapozatlannak találta és elutasította.

[211] 6. Az indítványozó az Alaptörvény XV. cikk (1) bekezdésének a sérelmét is állította általánosságban a Tv. 4. § (1)–(2) bekezdésével, illetve a 7–15. §-okkal összefüggésben. Nem fejtette ki azonban, hogy pontosan milyen indokok alapján tartja diszkriminatívnak a megjelölt rendelkezéseket. Mivel ebben a vonatkozásban az indítványból hiányzik az érdemi elbírálást lehetővé tevő alkotmányjogi érvelés, az nem tekinthető az Abtv. 52. § (1b) bekezdésének megfelelő határozott kérelemnek. Ezért az Alkotmánybíróság a kérelmet az Abtv. 64. § d) pontja alapján visszautasította.

[212] 7. Az egyik indítványozó bíró kérelmében állította, de nem indokolta meg azt a véleményét, miszerint a támadott jogszabály sérti az Alaptörvény C) cikkének (1) bekezdését, illetve M) cikkének (2) bekezdését. Ugyanígy csak állította, de nem indokolta meg, hogy az igazolási kérelem előterjesztésének a kizártsága miért eredményez alaptörvény-ellenességet. Indokolás hiányában a kérelem nem felel meg határozottság Abtv. 52. § (1b) bekezdésében írt követelményének, annak elbírálására nincs lehetőség. Az Alaptörvény egyes rendelkezéseinek puszta felsorolása ugyanis nem ad kellő alapot az alkotmányossági vizsgálat lefolytatására, az indítványban azt is meg kellett volna jelölni, hogy a Tv. az Alaptörvény megjelölt rendelkezéseit milyen okból sérti. Az Alkotmánybíróság következetes gyakorlata szerint ennek hiányában az indítvány – a tartalmi követelményeknek meg nem felelő volta miatt – nem bírálható el. Az Alkotmánybíróság ezért ezeket az indítványi elemeket az Abtv. 64. § d) pontja alapján visszautasította.

[213] 8. Végül az indítványozó bíró mulasztásban megnyilvánuló alaptörvény-ellenes helyzet megállapítását kérte amiatt, mert álláspontja szerint a Tv. hiányos: nem rendelkezik arról az esetről, hogy kit illet meg a perindítás joga abban az esetben, ha megszűnt az a pénzügyi intézmény, amelytől a nem pénzügyi intézmény a követelést szerezte. A jogalkotó továbbá azt a kérdést sem rendezi, hogy mi a teendő abban az esetben, ha a követelések egyes részeinek más és más pénzügyi intézmény a jogosultja, azaz a perindításra többen is jogosultak lennének. A kezdeményező bíró az említett kérdéseket általános jelleggel vetette fel, nem utalt arra, hogy azoknak a konkrét per eldöntése szempontjából jelentőségük lenne, azokat a konkrét perben alkalmaznia kellene (Abtv. 25. §).

[214] Mulasztással előidézett alaptörvény-ellenesség fennállásának megállapítására irányuló kérelem előterjesztésére azonban egyik indítványozónak, így a bírónak sincs jogosultsága, az Abtv. 46. § (1) bekezdése értelmében – a (2) bekezdésben írt feltételek fennállása esetében – az Alkotmánybíróság hatáskörei gyakorlása során hivatalból

jogosult erre. Az Alkotmánybíróság egyik törvényi feltételt sem találta megállapíthatónak, ezért a bírói indítványt ebben a részében az Abtv. 64. § b) pontja alapján visszautasította.

[215] 9. A határozat Magyar Közlönyben való közzététele az Abtv. 44. § (1) bekezdésén alapul.

Budapest, 2014. november 11.

Dr. Paczolay Péter s. k.,
az Alkotmánybíróság elnöke

Dr. Balogh Elemér s. k.,
alkotmánybíró

Dr. Balsai István s. k.,
alkotmánybíró

Dr. Dienes-Oehm Egon s. k.,
alkotmánybíró

Dr. Juhász Imre s. k.,
alkotmánybíró

Dr. Kiss László s. k.,
alkotmánybíró

Dr. Lenkovics Barnabás s. k.,
előadó alkotmánybíró

Dr. Lévay Miklós s. k.,
alkotmánybíró

Dr. Pokol Béla s. k.,
alkotmánybíró

Dr. Salamon László s. k.,
alkotmánybíró

Dr. Stumpf István s. k.,
alkotmánybíró

Dr. Sulyok Tamás s. k.,
alkotmánybíró

Dr. Szalay Péter s. k.,
alkotmánybíró

Dr. Szívós Mária s. k.,
alkotmánybíró

Dr. Varga Zs. András s. k.,
alkotmánybíró

Alkotmánybírósági ügyszám: III/1522/2014.

Dr. Juhász Imre alkotmánybíró párhuzamos indokolása

[216] A Határozat rendelkező részével és az indokolás megállapításainak döntő többségével egyetértek. Ugyanakkor az indokolás tekintetében elengedhetetlennek tartom, hogy kiemeljek néhány problémakört azok közül, amelyek tekintetében további, mélyebb vizsgálatot, illetve az eltérő megközelítések ütköztetését tartottam volna szükségesnek.

[217] 1. A Határozat hiányossága, hogy nem végzi el az Európai Unióhoz való csatlakozási felkészülés során már a magyar (leendő tagállami) jogszabályokba implementált irányelvi rendelkezések és a tényleges bírósági gyakorlat ütköztetését a megtámadhatóság / semmisség problémakör vonatkozásában.

[218] A 3/2011. (XII. 12.) PK vélemény (a továbbiakban: PK vélemény) indokolásának 2. pontja többek között rögzíti: „A Tanács 93/13/EGK irányelve (1993. április 5.) a fogyasztókkal kötött szerződésekben alkalmazott tisztességtelen feltételekről (a továbbiakban: Irányelv) céljainak elérése érdekében a jogalkotó a Ptk.-t először az 1997. évi CXLIX. törvénnyel módosította. Ennek eredményeként a Ptk. 209. § (1) bekezdése értelmében – az 1998. március 1-je után megkötött szerződések esetén – minden tisztességtelen általános szerződési feltétel megtámadható volt. Magyarország 2004. május 1-jével csatlakozott az Európai Unióhoz. [...] Az Országgyűlés [...] a 2006. évi III. törvénnyel módosította – 2006. március 1-jei hatállyal a Ptk.-t – egyebek mellett akként, hogy a fogyasztói szerződésekben alkalmazott tisztességtelen feltételek jogkövetkezménye a semmisség [Ptk. 209/A. § (2) bekezdés]."

[219] Mindezek ellenére nem vizsgálja a Határozat, hogy az Európai Unióhoz való csatlakozást követő, a Tanács 93/13/EGK irányelve (a továbbiakban: Irányelv) által is említett időszakban a bírósági gyakorlat, illetve más jogi „védelmi rendszerek", (mint például a szakmai kamarák, vagy az Uniós csatlakozásra való felkészülés időtartama alatt az Európai Unió szervei) jeleztek-e a jogalkotónak e tekintetben felmerült aggályokat. Alapvető problémának

tekintem, hogy a Határozat kritikátlanul elfogadja az implementált irányelvi rendelkezések és a bírósági gyakorlat viszonyára vonatkozóan a PK vélemény megállapításait. Nem vonja – ily módon – vizsgálat alá azt, hogy a 2004. május 1-je és a 2006. február 28-a között hatályos törvényi rendelkezés miként érvényesült a tárgyi időszakban. Másképpen: az Irányelv alapján megfogalmazott – a megtámadhatóságot mint alkalmazandó érvénytelenségi fajtát előíró – akkor hatályos törvényi rendelkezés és a csatlakozás után kb. hét évvel később elfogadott, a tárgyi időszakra is vonatkozó PK vélemény között ellentét feszül. Ennek vizsgálatával, valamint a PK véleményben megfogalmazott azon állításnak az elemzésével, miszerint a fogyasztói szerződések tisztességtelen voltának megállapításakor a megtámadhatósággal szemben a semmisség szabályait kellett alkalmazni, a Határozat adós maradt. (Indokolás [105]–[113]) Aggályosnak látom tehát annak figyelmen kívül hagyását, hogy a jogalkotó már – a tagsági viszonyt megelőzően – az 1997. évi CXLIX. törvénnyel beemelte a magyar jogba az Irányelv szabályait, azaz a magyar jogot harmonizálta a közösségi jognak megfelelően.

[220] 2. Az 1. pontban foglaltakkal összefüggésben a Határozat indokolása [113] bekezdésében foglalt alábbi szövegrésszel, pontosabban az abból, a konkrét ügy kapcsán levont következtetéssel nem tudok azonosulni: „A PK véleményben rögzítettek alapvetően a bíróságok joggyakorlatára nézve fogalmaznak meg iránymutatásokat, céljuk az egységes jogértelmezés és jogalkalmazás biztosítása. Ezt a feladatot az Alkotmánybíróság a Kúriától nem veheti át. Mindezekre tekintettel az Alkotmánybíróság a Tv. 4. § (1) és (2) bekezdéseinek a megsemmisítésére irányuló bírói kezdeményezést elutasította, mivel visszaható hatályú jogalkotást a törvény hivatkozott helyei a semmisség tekintetében sem tartalmaztak."

[221] A Határozat ezen része nem választja el világosan a bírói gyakorlat és a Tv. vizsgálatát, és így azt a benyomást kelti, mintha az indítvány a bírói gyakorlatot támadná, holott nem erről van szó. A bírói kezdeményezések a Tv.-t támadják, amelynek vizsgálatára kétség kívül van hatásköre az Alkotmánybíróságnak.

[222] 3. A Határozat eljárási vonatkozású indítványi elemekre vonatkozó indokolása tekintetében is szeretnék néhányat kiemelni – a meggyőződésem szerint – elvi szempontból további átgondolást igénylő problémakörök közül.

[223] 3.1. E tekintetben elsőként rá kívánok mutatni arra, hogy a jövőre nézve is meggondolandónak, sőt kimondottan helytelen precedensnek tartom, a peres eljárás során alkalmazandó határidők, vagy más eljárási szabályok meghatározott körének egy per definitionem egyszerűsített szabályok szerint lefolytatandó nemperes eljárás szabályaival történő összehasonlítását.

[224] Mindezek alapján szükségesnek tartottam volna az indokolás [165]–[166] bekezdéseiben a választási eljárások vonatkozó szabályaira történő hivatkozás teljes elhagyását. A választási eljárásokkal kapcsolatos speciális polgári nemperes eljárások – nem csak a tárgyukat képező életviszonyok, és az azokból származó jogviszonyok eltérő jellege miatt, hanem az eljárási forma különbözősége miatt sem szolgálhatnak – álláspontom szerint – hivatkozási alapul egy polgári peres eljárás szabályainak alkotmányossági vizsgálata tekintetében.

[225] 3.2. Az Indokolás [177] bekezdése érinti a bizonyítási kötelezettség és a bizonyítási teher kérdését. E jogintézményekre vonatkozó elméleti alaptételek ismertetése nélkül, a Határozat indokolásának gondolatmenetét követve, e tekintetben az alábbi megfogalmazást tartom elfogadhatónak: „Nyilvánvaló, hogy e perben is a bizonyítási kötelezettség annak a félnek a helyzetét teszi nehezebbé, akit ennek telepítése miatt a bizonyítási teher is sújt".

[226] 3.3. Mindenképpen rá kell mutatni arra is, hogy a határidők rövidsége nem csak a bizonyítási, hanem a nyilatkozattételi kötelezettségeket is érinti. A III/1522/2014. számon iktatott bírói kezdeményezés (Fővárosi Törvényszék 52.G.43.484/2014/8-I. végzés) 6. oldalának utolsó bekezdése kifejezetten hivatkozik a „fegyverek egyenlősége" elvének sérelmére abból a szempontból is, hogy az alperesi ellenkérelemre a felperesnek bizonyos esetekben haladéktalanul nyilatkoznia kell. Adódhat olyan eset a tárgyalás elhalasztására vonatkozó speciális hatályos szabályozás alapján [Tv. 10. § (4) bekezdés], amikor a felperesnek egyetlen tárgyaláson, azonnal reagálnia kell az alperes ellenkérelmére, míg az alperes számára a tárgyalást megelőzően 3 nappal kézbesíteni kell a felperes keresetlevelét. Véleményem szerint, az alkotmánybírósági vizsgálatnak arra is ki kellett volna terjednie, hogy a jogalkotó e vonatkozásban biztosítja-e a fegyverek egyenlősége elvének érvényesülését. Ugyanis, mivel fő szabály szerint csak egy tárgyalás van (kivéve, ha bizonyítás felvétel miatt egyszer elhalasztják a tárgyalást), és mivel nem előírás az alperesi ellenkérelem előzetes közlése a felperessel (3 nap alatt ez nehéz is lenne), a felperes számára még 3 nap sem áll rendelkezésre a reagálásra [Tv. 10. § (4) bekezdés]. A Pp. általános szabályai szerint lefolytatandó perek esetében az egy tárgyaláson történő ítélethozatal bár cél, de ritkán megvalósuló eredmény. Ezen túlmenően a tárgyalások kitűzésére eltérő tárgyalási időközzel kerülhet sor, a tárgyalás elhalasztásáról pedig – a Pp. rendelkezései által körülhatárolt keretek között – a bíróság dönthet. A Határozat azonban – álláspontom szerint – nem tartalmaz eléggé szilárd alapot biztosító mélyreható vizsgálatot a tekintetben, hogy kimondja: „Az eljáró bíró

tehát tévesen hivatkozott arra, hogy a határidők a felperes pénzügyi intézmény számára kedvezőtlenebbek, mint az alperes számára." (Indokolás [175])

Budapest, 2014. november 11.

Dr. Juhász Imre s. k.,
alkotmánybíró

Dr. Salamon László alkotmánybíró párhuzamos indokolása

[227] A határozat indokolását az alábbiakkal kívánom kiegészíteni:

[228] 1. Az indokolás kiemelkedően lényeges megállapítása, hogy „a jogértelmezés a jogszabály eleve adott tartalmát tárja fel, így ezzel kapcsolatban a visszaható hatály nem is értelmezhető." (Indokolás [96])

[229] A jogalkotás és a jogértelmezés megkülönböztetése kardinális kérdés. A jogalkalmazás keretében megvalósuló jogértelmezés véleményem szerint természeténél fogva „visszaható hatályú". A jogalkalmazó már bekövetkezett jogi tények, illetve a bekövetkezett jogi tényekkel kapcsolatos jogviták eldöntése érdekében értelmezi a jogszabályt (tárja fel annak vitássá vált tartalmát), ez pedig ennél fogva az elbírálandó jogviszonyok keletkezéséhez képest utólagos művelet.

[230] Ennek az evidenciának az igazolására számtalan példa hozható, melyek közül csak egyet említek; az élettársi viszonnyal kapcsolatos vagyonjogi kérdések rendezésének alakulását, melyben mindkét fázis, az ítélkezés egységességét szolgáló bírói jogértelmezés, majd ennek a Ptk.-ba emelése is jól nyomon követhető. A Legfelsőbb Bíróság 1962-ben alkotta meg a 827. számú PK. állásfoglalást (1969-ben kapott új számán: 94. számú PK. állásfoglalást), mely ezekre a vitákra a polgári jogi társaság szabályainak alkalmazását tartotta indokoltnak, majd ezt a PK.-t az 1977. évi IV. törvény emelte be a régi Ptk.-ba. Sem a PK. állásfoglalást, sem a Ptk. módosítást illetően nem merült fel, hogy azokat csak azokra az élettársi viszonyokra lehetne alkalmazni, melyek a PK. állásfoglalás megalkotása, illetve a Ptk. módosítás hatálybalépése után jöttek létre, és természetesen az sem merült fel, hogy a Ptk. módosítása a visszaható hatályú jogalkotás tilalmának elvébe ütközne.

[231] A visszaható hatályú jogalkotás tilalma – mint ahogy a tilalom neve is jelzi, és tételes jogi szabályozása is tartalmazza – jogalkotási és nem jogértelmezési szabály. Az általános jogfelfogás pedig – mint az említett példa is mutatja – a jogértelmezést tartalmazó bírói gyakorlat jogszabályba emelését soha nem tekintette olyan jogalkotásnak, melyre a visszaható hatály tilalmát vonatkoztatni lehetne.

[232] 2. A jelen ügy legbonyolultabb elemét a Tv. rendelkezéseinek a 2004. május 1. és 2006. február 28. közötti időszakban megkötött fogyasztói kölcsönszerződésekre történő alkalmazása képezi, melyeket illetően a tisztességtelen szerződési feltételekkel szemben a megtámadhatóság eszközével lehetett csak élni. Egyes indítványok e kikötéseknek a törvény általi semmisnek nyilvánítását visszaható hatályú jogalkotásként értelmezik. A határozat ide vonatkozó indoklásán túlmenően még az alábbi szempontokat tartom indokoltnak mérlegelni.

[233] A visszaható hatályú jogalkotás tilalmát a jogalkotásról szóló 2010. évi CXXX. törvény akként határozza meg, mely szerint „Jogszabály a hatálybalépését megelőző időre nem állapíthat meg kötelezettséget, kötelezettséget nem tehet terhesebbé, valamint nem vonhat el, vagy korlátozhat jogot és nem nyilváníthat valamely magatartást jogellenessé." [2. § (2) bekezdés]

[234] Külön kérdés, hogy a törvény sérelmezett rendelkezései – függetlenül a határozat indokolásában foglaltaktól – egyébként ténylegesen beleütköznek-e ebbe a tilalomba. A megtámadásnak és a semmisségnek azonos a jogkövetkezménye: a szerződés (illetve a szerződési feltétel) érvénytelensége. A különbség a jogsérelem reparációjának eltérő lehetőségeiben van; a megtámadás lényegesen kötöttebb a semmisség megállapításához képest. Jelent-e a jogviszony másik oldalán álló sérelmes feltételt kikötő fél részére jogot a megtámadhatóság korlátozott volta a semmisség megállapításának szabályai adta lehetőségekhez képest? Jelent-e új kötelezettséget, vagy jelenti-e a meglevő kötelezettség terhesebbé tételét a reparáció lehetőségének újólag történő kiszélesítése? Ha ezeket a kérdéseket nemlegesen válaszoljuk meg (azzal az okfejtéssel, hogy a visszaható hatály szempontjából a vizsgált jog vagy kötelezettség az érvénytelenséghez, nem pedig az annak megállapításához vezető eljárási módhoz kapcsolódik) akkor a visszaható hatály tilalmának sérelme akkor sem állapítható meg, ha a határozat indokolásának ide vonatkozó része egyébként nem lenne meggyőző. Csak a fenti kérdésre adandó igenlő válasz esetén (és

a határozat ide vonatkozó indokolásának elvetése mellett) merülhetne fel a Tv. alkalmazásával kapcsolatban olyan alkotmányos követelmény kimondásának szükségessége, mely szerint a 2006. március 1. előtt megkötött fogyasztói kölcsönszerződések (illetve tisztességtelen szerződési feltételei) érvénytelenségének megállapításánál a Ptk.-nak a szerződési feltételek megtámadására vonatkozó szabályait kell figyelembe venni.

Budapest, 2014. november 11.

Dr. Salamon László s. k.,
alkotmánybíró

Dr. Sulyok Tamás alkotmánybíró párhuzamos indokolása

[235] A határozat rendelkező részével és indoklásával egyetértek, azonban szükségesnek tartom az indokolás alábbiakkal történő kiegészítését.

[236] 1. Álláspontom szerint, ha jogszabály határozza meg a szerződés tartalmát, akkor az nem módosítja a felek megállapodását, hanem helyettesíti azt: a feleknek nem kell megállapodniuk olyan kérdésekben, amelyet a törvény szabályoz, illetve ha ellentétesen állapodtak meg, akkor nem a megállapodásuk, hanem a törvény szabálya válik a szerződésnek a jog által védett részévé. Nem zárható ki azonban olyan helyzet, amikor a törvény a már megkötött szerződések tartalmát megváltoztatja, és ezáltal a már megkötött szerződéseket módosítja. Az ilyen helyzetre vonatkozóan határozta meg az Alkotmánybíróság azt, hogy ebben az esetben a törvény útján történő szerződésmódosításnak meg kell felelnie a bírósági szerződésmódosítással szemben fennálló követelményeknek. A már megkötött szerződések tartalmát egy törvény utóbb abban az esetben képes megváltoztatni, ha a törvény a szerződésekre vonatkozó olyan rendelkezéseket tartalmaz, amelyek a szerződés megkötésének időpontjában nem voltak hatályban. Amennyiben ugyanis a szerződés megkötésének időpontjában hatályos jogszabályok ilyen rendelkezést tartalmaztak, abban az esetben ezek a rendelkezések a szerződésnek a megkötésekor tartalmává váltak akkor is, ha a felek eltérően állapodtak meg [régi Ptk. 226. § (1) bekezdés].

[237] A szerződések tartalmát meghatározó jogszabályi rendelkezések tehát konstitutív hatályúak, s ez a konstitutív hatály a szerződés megkötésekor beáll. Amennyiben a szerződések tartalmát meghatározó törvény tartalmi elemeit utóbb más törvény – lényegében azonos tartalommal, de kidolgozottabb dogmatikai rendszerben – ismételten tartalmazza, ezen újabb törvénynek az alapul fekvő szerződésekre már nem konstitutív, hanem csupán deklaratív hatálya lesz, azaz a szerződés tartalmát nem alakítja, hanem csupán a szerződésnek a megkötésekor már kialakult tartalma értelmezését, alkalmazását könnyíti meg. A törvény deklaratív hatálya esetén a jogalkotásnak nincs a szerződésre vonatkozóan jogalakító hatása, viszont a deklaratív hatályú rendelkezés segítheti a hatékonyabb jogalkalmazást.

[238] A vizsgált esetben annak a kérdésnek a megválaszolásához, hogy a Tv.-nek van-e a már megkötött szerződések tartalmát alakító, konstitutív hatálya, azt szükséges megvizsgálni, hogy a Tv. rendelkezései alkalmazásának kezdő időpontjában, a 2004. május 1. napján hatályos jog alapján milyen jogszabályi rendelkezések váltak a Ptk. 226. § (1) bekezdése szerint a szerződések részévé, amelyeket a Tv. is tartalmaz. Ezt a kérdést álláspontom szerint azzal a további kérdéssel együtt célszerű megválaszolni, hogy a Tv. 4. § (1) bekezdésében foglalt rendelkezéseknek van-e visszamenőleges hatálya.

[239] 2. Egyetértek a határozat indokolásában kifejtett azon indokokkal, amelyek azt támasztják alá, hogy a Tv. 4. § (1) bekezdésében foglalt törvényi rendelkezéseknek nincs visszamenőleges hatályuk. Az indokolást szükségesnek tartom ugyanakkor kiegészíteni annak a levezetésével, hogy a Tv. 4. § (1) bekezdésének – más okok mellett – azért sincs visszaható hatálya, mert az abban foglalt hét törvényi elv nem konstitutív, hanem deklaratív hatályú. A Tv. 4. § (1) bekezdése álláspontom szerint azért deklaratív hatályú, mert már a 2004. május 1. napján hatályos pozitív jog szabályai is tartalmazták a pénzintézetek általi egyoldalú szerződésmódosításokkal összefüggő tényállások esetére a Tv. 4. § (1) bekezdésében összefoglalt (kompilált) jogelveket. A 2004. május 1. napján hatályos pozitív (tételes) jog a polgári anyagi jog akkor hatályos szabályrendszerének vizsgálata alapján állapítható meg. Véleményem szerint ezt a vizsgálatot – a 2004. május 1. napján fennálló jogi szabályozás tényleges tartalmát illető tényhelyzet feltárását – a határozat indokolásában részletezőbben el kellett volna végezni. A pozitív (tételes) jog tartalma a vizsgált indítványok tárgyában olyan tényhelyzet, amelynek pontos és alapos feltárása alapján lehet megalapozottan állást foglalni a Tv. 4. § (1) bekezdésének konstitutív vagy deklaratív hatálya kérdésében. Álláspontom szerint tehát nem mellőzhető

a 2004. május 1. napján hatályos polgári anyagi jogi szabályok megvizsgálása, és azok tételes tartalmi összevetése a Tv. 4. § (1) bekezdésével, melyet a jelen párhuzamos indokolásomban az alábbiak szerint végeztem el.

[240] 2.1. A Tv. 4. § (1) bekezdése az egyoldalú szerződésmódosítás lehetőségét tartalmazó fogyasztói kölcsönszerződés vonatkozásában a tisztességtelenség vélelmét – az egyedileg megtárgyalt feltételek kivételével – a következő szerződéses kikötéseknek való meg nem felelés esetére állítja fel:

a) az egyértelmű és érthető megfogalmazás elve,
b) a tételes meghatározás elve,
c) az objektivitás elve,
d) a ténylegesség és arányosság elve,
e) az átláthatóság elve,
f) a felmondhatóság elve,
g) a szimmetria elve.

[241] A Tv. 4. § (1) bekezdésében foglalt anyagi jogi szabályok tételes meghatározást adnak arra vonatkozóan, hogy a fogyasztói kölcsönszerződésekben az egyoldalú szerződésmódosítás milyen elveknek való megfelelés esetén tekintendő tisztességesnek. A törvény 4. §-a 2014. 7. 26. napján lépett hatályba, de tartalmát tekintve új konstitutív hatályú anyagi jogot nem alkotott, csupán deklaratív hatállyal összefoglalta a tételes jogban már 2004. május 1. napján is érvényesülő jogelveket.

[242] Párhuzamos indokolásomban azt a tényhelyzetet elemzem, amely alapján álláspontom szerint egyértelműen alátámasztható az, hogy a 2004. május 1. napján hatályos jogszabályok értelmében a fogyasztói kölcsönszerződések egyoldalú szerződésmódosítása csak akkor volt tisztességesnek tekinthető, ha ezek az egyoldalú szerződésmódosítások megfeleltek a törvény 4. § (1) bekezdésében felsorolt, és a következőkben a 2004. május 1. óta hatályos szabályok alapján konstitutív hatállyal a polgári anyagi jogban érvényesülő szabályoknak.

[243] A szerződéses kikötések tartalmát meghatározó – 2004. május 1. napján hatályos – magyar magánjogi szabályozásnak három szintje különíthető el:

[244] 2.1.1. A polgári jogi szabályozás általános szintje, a generálklauzulák:

A jogi szabályozás általános szintjét a vizsgált esetben a régi Ptk. generálklauzulái képezték. A generálklauzulákon keresztül az egyébként a vertikális állam-egyén viszonyban tételezett alkotmányos alapjogok a polgári jogi jogviszonyokban közvetlen hatást fejtenek ki. Az említett „Drittwirkung" vagy „Ausstrahlungswirkung" hatás vagy horizontális hatály a Német Szövetségi Alkotmánybíróság gyakorlatában jelent meg először, de ennek a hatásnak a létezését az Alkotmánybíróság is elfogadta. A 8/2014. (III. 20.) AB határozat indokolásában az Alkotmánybíróság megállapította: „Az a vita, hogy az alapjogok és az államcélok a magánjogra hatással vannak-e, ma már csak arról folyik, hogyan van hatással az alkotmány-törvény a magánjogi viszonyokra. Vagyis a behatás módszerei és intenzitása a vita tárgya. A közvetett hatály tana értelmében az alkotmány-törvény érvényesülésével együtt a polgári jogviszonyok azonban továbbra is polgáriak maradnak. Az Alaptörvényben foglalt jogok a magánjog generálklauzuláin keresztül képesek beszűrődni a magánjog rendszerébe." {8/2014. (III. 20.) AB határozat, Indokolás [56]}

[245] A Ptk. generálklauzuláin át az Alaptörvényben foglalt alapvető jogok közvetlenül átsugárzódnak a magánjogi viszonyokra. Így nézetem szerint a generálklauzulák nem alkalmazhatók és nem értelmezhetők sem az egyenlőségi elv, sem az általános személyiségi jog sérelmére.

[246] A régi Ptk. 2004. május 1. napján hatályos a vizsgált ügyben releváns generálklauzulái a következők.

[247] A régi Ptk. 4. § (1) bekezdésébe foglalt jóhiszeműség és tisztességesség elve és az együttműködési kötelezettség, a régi Ptk. 5. § (2) bekezdésébe foglalt joggal való visszaélés tilalma, illetéktelen előnyök szerzésének tilalma, mások jogai és törvényes érdekei csorbításának tilalma. A generálklauzuláknak alkotmány-konform értelmezése szerint az egyoldalú szerződésmódosításra irányuló szerződéses felhatalmazásoknak, egyoldalú hatalmasságoknak csak abban a körben van alkotmányos lehetősége, amelyben biztosított a szerződő felek egyenjogúsága, illetve a magánautonómia alapelve, amelyek közvetlenül az Alaptörvény II. cikkéből erednek, és amelyek értelmében egyik szerződő felet sem hozhat a jog olyan helyzetbe, hogy szerződési akaratát a másik fél szerződési akarata hiányában a másik félre rákényszeríthesse.

[248] Különös jelentőséget kapnak a fenti alkotmányos alapjogok a szerződéses jogviszonyokban akkor, ha a szerződő felek között olyan markáns gazdasági különbségek vannak, amelyek alapján a gazdasági életben elfoglalt tényleges helyzetükből adódóan az egyik fél a másiknál gazdasági értelemben túlnyomóan erősebb. Ezt az objektív erőfölényt a generálklauzulán keresztül közvetlenül átsugárzó jogegyenlőségi elv képes ellensúlyozni, és így a tényleges különbségeket a jog eszköztára útján kiegyenlíteni. A Ptk. fenti generálklauzuláinak alkotmány-konform értelmezése eleve kizárja a gazdasági erőfölényben lévő fél által végrehajtott olyan egyoldalú szerződésmódosítás jog általi védettségét, amelyet az erőfölényben lévő fél olyan egyoldalú nyilatkozata hoz létre, amelynek jövőbeli bekövetkezése

a másik fél által a szerződés feltételei vagy a törvény rendelkezései alapján egyértelműen nem számítható ki. Az egyértelmű kiszámíthatóságnak a magánautonómiából származó követelménye feltételezi, hogy a gazdaságilag kiszolgáltatottabb szerződő fél magánautonómiája a szerződéskötéskor a másik fél magánautonómiájával ténylegesen azonos vagy legalább összemérhető súlyú legyen.

[249] Ez a követelmény feltételezi tehát, hogy a gazdasági erőfölényben lévő és megfelelő szakmai apparátussal rendelkező fél által előkészített szerződési feltételek a gazdaságilag hátrányosabb helyzetben lévő fél számára egyértelmű és átlátható feltételrendszert teremtsenek a későbbi olyan egyoldalú szerződésmódosításokra vonatkozóan, amelyek gyakorlására a gazdaságilag erőfölényben lévő felet a szerződés feljogosítja.

[250] Nem felel meg az egyértelmű kiszámíthatóság és így a magánautonómia alkotmányos követelményének az, ha az erőfölényben lévő szerződő fél olyan feltételeket szabhat a szerződésben az őt egyoldalú szerződésmódosításra feljogosító rendelkezésekben, amelyek nincsenek egyértelműen megfogalmazva vagy nem objektívek, tehát amelyeket a fél saját maga is elő tud idézni, vagy ha a módosításra egyoldalú hatalmasságot biztosító feltételek nincsenek tényleges oksági kapcsolatban a módosítás céljával, illetve ha a módosított tartalmú szerződés aránytalan és egyenlőtlen helyzetbe hozza a másik felet illetve, ha azt az ilyen tartalmú módosításra tekintettel a másik fél nem mondhatja fel.

[251] Ezért az egyértelmű megfogalmazás elvének, vagy az objektivitás, ténylegesség, arányosság, felmondhatóság feltételeinek megsértése a Ptk. fenti generálklauzuláin keresztül a magánjogi viszonyokban közvetlenül érvényesülő Alaptörvény II. cikkébe ütköznek a magánautonómia, mint az általános személyiségi jognak a polgári jogban érvényesülő alapelvének sérelmével. Az Alaptörvény II. cikkével azonos tartalmú alkotmányos védelmet biztosított az Alkotmány 54. § (1) bekezdése 2004. május 1. napján.

[252] 2.1.2. A különös szabályozási szinten belüli általános szabály a Ptk. 209/B. § 2004. május 1. napján hatályos (1) bekezdése, mely a különös szabályozás szintjén megjelenő generálklauzula, s amely szerint: „Tisztességtelen az általános szerződési feltétel, illetve a fogyasztói szerződés kikötése, ha a jóhiszeműség követelményének megsértésével a feleknek a szerződésből eredő jogosultságait és kötelezettségeit egyoldalúan és indokolatlanul az egyik fél hátrányára állapítja meg."

[253] E generálklauzula egy szubjektív (jóhiszeműség) és két objektív (egyoldalú és indokolatlan hátrány okozása a másik félnek) feltételt állít az egyoldalú szerződésmódosítást engedő általános szerződési feltételekkel szemben. A jóhiszeműséget a Ptk. 4. § (1) bekezdésével összefüggésben már érintettem, a két objektív feltételből az következik, hogy az általános szerződési feltételek akkor tisztességesek, ha azok alapján – a szerződés egész tartalmának együttes és objektív megítélése során – a gazdaságilag előnyösebb helyzetben lévő fél egyoldalúan és objektív indokok hiányában nem jut olyan előnyhöz, ami a másik félnek hátrányos. Az előzőek alapján a gazdaságilag erőfölényben lévő fél által kikötött olyan egyoldalú szerződésmódosításra szóló felhatalmazás, amely alapján az erőfölényben lévő fél objektív gazdasági indokoltság hiányában jogosult a szerződés egyoldalú módosítására, vagy a módosítás alapján őt objektíve indokolatlan egyoldalú előny, míg a másik felet objektíve indokolatlan egyoldalú hátrány éri, nem minősülhet tisztességesnek. E generálklauzula alapján tehát az erőfölényben lévő fél egyoldalúan akkor módosíthatja a másik fél kötelezettségeit, ha az egyoldalú módosításra vezető okok objektívek – azaz az egyoldalú módosításra hatalmassággal rendelkező fél azt csak előre taxatívan és átláthatóan meghatározott okok alapján gyakorolhatja – és az egyoldalú módosítások maguk objektíve arányosak és szimmetrikusak, mivel éppen ezáltal az indokolatlan egyoldalú előny és indokolatlan egyoldalú hátrány a másik oldalon elkerülhető. A Ptk. 209/B. § (1) bekezdésében szabályozott generálklauzulán keresztül az Alaptörvény II. cikkéből és XV. cikk (1) és (2) bekezdéséből eredő általános személyiségi jogon és egyenlőségi jogon továbbá a gazdaságilag gyengébb helyzetben lévő hátrányos megkülönböztetésének tilalmán keresztül a kiszolgáltatott s ezáltal egyenlőtlen helyzetbe került fogyasztó részesül alapjogi védelemben. A fenti alapjogokkal ellentétesek tehát a fogyasztókat érintő egyoldalú szerződésmódosítások, amelyek nem taxatívan előre meghatározott és a fogyasztó által előre átlátható okok alapján történhetnek, s így sértik a tételes meghatározás és az átláthatóság elvét, vagy ha az így létrehozott egyoldalú szerződésmódosítások aránytalanok és aszimmetrikusak, s ezáltal az arányosság és szimmetria elvét sértik.

[254] A jogvédelem különös szintjén továbbá a 2004. május 1. napján hatályos fogyasztóvédelmi szabályok helyezkednek el. Ezen szabályok sajátossága, hogy közjogi eszközökkel szabályoznak magánjogi viszonyokat abból az alkotmányos célból, hogy a gazdaságilag egyenlőtlen helyzetben lévő felek (termelő vagy szolgáltató illetve fogyasztó) közötti viszonyt az Alaptörvény XV. cikkének értelmében a jog eszközével tegyék egyenlővé. A 93/13/EGK irányelv a fogyasztóvédelem tagállami minimumfeltételeit szabályozza. Az irányelveknek a magánjogi viszonyokra vonatkozóan általában horizontális hatálya nem áll fenn, mivel azonban a fogyasztóvédelem alapvetően közjogi viszonyrendszert jelent, az irányelv normatív tartalommal rendelkező elvi szabályai a tagállamokban alkalmazandó jogelvként kerülnek figyelembe. Ekként az irányelv 5. cikkében foglalt egyértelműség követelményét megfogalmazó alapelv is: „Olyan szerződések esetében, amelyekben a fogyasztónak ajánlott valamennyi feltétel, vagy a feltételek

némelyike írásban szerepel, ezeknek a feltételeknek világosnak és érthetőnek kell lenniük. Ha egy feltétel értelme kétséges, akkor a fogyasztó számára legkedvezőbb értelmezés az irányadó."

[255] A fenti irányelv hazai átültetéséről szóló 18/1999 (II. 5.) Korm. rendelet 2. §-a következő alpontjaiban az objektivitás és a felmondhatóság elveit tartalmazza:
„d) [...] lehetővé teszi, hogy a gazdálkodó szervezet a szerződést egyoldalúan, a szerződésben meghatározott alapos okkal módosítsa, ha ilyen esetben a fogyasztó nem jogosult a szerződéstől azonnali hatállyal elállni, vagy azt felmondani;
f) a gazdálkodó szervezet teljesítését olyan feltételtől teszi függővé, amelynek bekövetkezte kizárólag a gazdálkodó szervezet akaratán múlik, [...]"

[256] A jogvédelem különös és egyedi szintjén megjelenő jogszabályok alkalmazása során az alkotmányos alapjogok a közjogi normák esetében közvetlenül, míg a magánjogi normák esetében közvetetten, ezek Alaptörvény-konform értelmezése útján hatnak. Az Alkotmánybíróság 8/2014. (III. 20.) AB határozatának az indokolásában ezt a következőképpen fogalmazta meg: „Az Alaptörvénynek az egész jogrendszert át kell hatnia és normáinak a jogrendszer egészében érvényesülniük kell. Ez az érvényesülés eltérő a közjogban és a magánjogban. Míg a közjogban az Alaptörvény általában közvetlenül érvényesül, addig a magánjogban közvetetten, az Alaptörvényben szereplő alapvető jogok és alkotmányos értékek [I. cikk (1) és (3) bekezdés] átsugárzása folytán, a magánjogi normák értelmezése útján." {8/2014. (III. 20.) AB határozat Indokolás [55]}

[257] A releváns jogi szabályozás különös és egyedi szintjén megjelenő, 2004. május 1. napján hatályos szabályok egyike sem értelmezhető tehát az Alaptörvényben biztosított alapvető jogoknak feltétlen érvényesülést biztosító értelmezéssel szemben. Az Alaptörvény XV. cikkével lényegében azonos szabályozást tartalmazott az Alkotmány 70/A. §-a.

[258] 2.1.3. A 2004. május 1. napján hatályos releváns jogi szabályozás egyedi szintjén a Hpt. 210. § (3) bekezdésének ezen a napon hatályos szövege állott. Mivel e szabály a pénzintézetekre vonatkozó törvény fogyasztóvédelemről szóló fejezetében helyezkedik el, ennek folytán közjogi normaként jelenik meg. Hpt. 210. § (3) bekezdése értelmében „[a] kamatot, díjat vagy egyéb szerződési feltételt csak akkor lehet egyoldalúan, az ügyfél számára kedvezőtlenül módosítani, ha szerződés ezt – külön pontban – a pénzügyi intézmény számára meghatározott feltételek, illetve körülmények esetére egyértelműen lehetővé teszi."

[259] Ez a rendelkezés kétséget kizáróan tartalmazza az átláthatóság és a tételes meghatározás követelményeit, amikor az egyoldalú szerződésmódosításra történő felhatalmazással szemben az egyértelműen előre meghatározott és külön pontban megjelölt feltételek követelményeit állította. Tükrözi a rendelkezés továbbá az egyértelműség és világosság elvét, amennyiben egyértelmű szerződéses rendelkezést kíván meg a fogyasztóra kedvezőtlen tartalmú egyoldalú szerződésmódosítás esetére, összhangban a 93/13/EGK irányelv 5. cikkének már idézett alapelvével.

[260] A fentieket összegezve a Tv. 4. § (1) bekezdésében szabályozott alapelvek a 2004. május 1. napján hatályos szabályok szerint az alábbiak szerint álltak fenn:

a) az egyértelmű és érthető megfogalmazás elve: Ptk. generálklauzulái, 93/13/EGK irányelv 5. cikk, Hpt. 210. § (3) bekezdés,
b) a tételes meghatározás elve: Ptk. 209/B. §, Hpt. 210. § (3) bekezdés,
c) az objektivitás elve: Ptk. generálklauzulái, 18/1999. (II. 5.) Korm. rendelet 2. § f) pont,
d) a ténylegesség és arányosság elve: Ptk. generálklauzulái, Ptk. 209/B. §,
e) az átláthatóság elve: Ptk. generálklauzulái, Hpt. 210. § (3) bekezdés,
f) a felmondhatóság elve: Ptk. generálklauzulái, 18/1999. (II. 5.) Korm. rendelet 2. § d) pont,
g) a szimmetria elve: Ptk. 209/B. §.

[261] Az előzőekben írt jogszabályoknak a generálklauzulákon keresztüli alkotmány-konform értelmezésén keresztül, a Tv. 4. § (1) bekezdésében foglalt valamennyi követelmény már létezett a 2004. május 1. napján hatályos jogban.

[262] Ennek a ténynek az a következménye, hogy a törvény által szabályozott fogyasztói kölcsönszerződésekre a Tv. 4. § (1) bekezdése nem határozott meg konstitutív hatályú anyagi jogi szabályokat, mivel a korábbi anyagi jogi szabályoknak a törvény hatálybalépése időpontjában meglévő hatálya a konstitutív hatályt egyértelműen kizárta. A Tv. deklaratív hatálya folytán a 2004. május 1-jétől a törvény hatálybalépéséig terjedő időpontig megkötött fogyasztói kölcsönszerződések tartalmára jogalakító hatással nem volt, illetve azok tartalmát nem módosította.

[263] Mindezekből pedig álláspontom szerint egyértelműen következik, hogy a Tv. vitatott rendelkezései nem állapítottak meg visszamenőleges hatállyal új anyagi jogi szabályokat így nem ellentétesek az Alaptörvény B) cikk (1) bekezdésében foglalt alkotmányos alapelvvel (visszamenőleges hatályú jogalkotás tilalma).

Budapest, 2014. november 11.

Dr. Sulyok Tamás s. k.,
alkotmánybíró

Dr. Kiss László alkotmánybíró különvéleménye

[264] Nem értek egyet a határozat rendelkező részének 1. pontjában foglalt elutasítással. Álláspontom szerint az Alkotmánybíróságnak a Tv. egészét alaptörvény-ellenessé kellett volna nyilvánítania és ex tunc hatállyal meg kellett volna semmisítenie. A teljes Tv. ex tunc hatályú megsemmisítésből értelemszerűen az következett volna, hogy a határozat rendelkező részének 2. pontja okafogyottá vált.

I.

[265] Van-e (tiltott) visszaható hatálya a támadott szabályoknak?

[266] 1. Az indítványozók a Tv. több rendelkezésének alaptörvény-ellenességét állítják. Úgy vélik, hogy az általuk megjelölt törvényi rendelkezések elsősorban a jogállamiságból [Alaptörvény B) cikk (1) bekezdés] levezetett jogbiztonság követelményét sértik. A tiltott (ad malam partem) visszaható hatály tilalmának sérelmét látják elsősorban megállapíthatónak, de kifogásolják a jogalkalmazásra adott kellő felkészülési idő hiányát és a normavilágosság követelményének a sérelmét is. Gondot látnak ez utóbbival összefüggésben az egyértelműség követelményeinek érvényesülése terén is. Úgy vélik, hogy az Alaptörvény XXVIII. cikk (1) bekezdésében foglalt tisztességes eljáráshoz való jog is sérül, de ugyanígy veszélyeztetve látják az Alaptörvény XXVIII. cikk (7) bekezdésében biztosított jogorvoslathoz való jogot is. Állítják az Alaptörvény vállalkozáshoz való jogot biztosító M) cikk (1) bekezdésének a sérelmét is, de fennállónak tartják az Alaptörvény hátrányos megkülönböztetés tilalmát kimondó (az egyenlő bánásmódot biztosító) rendelkezésének sérelmet is. Az Alaptörvény bírói függetlenséget biztosító 26. cikkének sérelmét is hangsúlyozzák. Van indítvány arra is, hogy a Tv. a perbeli rendelkezési jogot is sérti azzal, hogy a Törvény szerinti eljárásokban – az adósok helyett – az állam áll alperesi pozícióban. A Tv. számos rendelkezése – állításuk szerint – az Emberi Jogok és Alapvető Szabadságok Védelméről szóló Egyezmény tisztességes eljárásról szóló 6. Cikkébe is beleütközik.

[267] 2. Fontos kiindulási pontként rögzítem: alkotmányos indokokkal is alátámasztható az, ha az állam a törvényalkotás révén is beavatkozik valamely, a fogyasztók nagy tömegeit érintő, megélhetésüket veszélyeztető, folyamatosan eszkalálódó probléma megoldása érdekében. A devizahitel-szerződések teljesítése körül mára kialakult gazdasági, társadalmi és szociális körülmények feltétlenül és vitathatatlanul indokolják tehát a jelen ügyben is a jogalkotó hatalommal rendelkező szervek munkájának megélénkülését akár úgy is, hogy – többek között – a törvényhozó hatalom a bekövetkezett problémák megoldása céljából több törvényt is alkot. Ez a szabályalkotási kötelezettség – nézetem szerint – az állam alapjogokkal kapcsolatos objektív intézményvédelmi kötelezettségéből is egyenesen következik, hiszen a jelen ügy által felvetett probléma – egyebek mellett – érinti mind az adósok, mind pedig a hitelt nyújtók tulajdonhoz való jogát.

[268] Megjegyzem ugyanakkor, hogy a korábbi Alkotmányhoz képest (amely számos szociális jogi rendelkezést tartalmazott) az Alaptörvény teljes egészében törölte a szociális jogok katalógusát, azokat puszta államcélokká, illetve normatív erővel nem rendelkező deklarációkká nyilvánította. Ennek következtében az Alaptörvény egyebek mellett azt sem tartalmazza, hogy az állam milyen esetekben lenne köteles biztosítani a lakhatáshoz való jogot a rászorulók számára, amely pedig fontos támpontot adhatott volna a jelen ügy jogi megoldásához is.

[269] 3. Nyomatékosan hangsúlyoznom kell, hogy bármely alkotmányosnak ítélt cél elérése érdekében csak alkotmányos, az alaptörvénnyel konform eszközök és megoldások vehetők igénybe. Közelebbről: a kellő alkotmányos indokok alapján megalkotott törvényeknek és egyéb jogszabályoknak minden tekintetben meg kell felelniük az alkotmányosság kritériumainak. Azaz – mint ahogy arra már korábban is számos különvéleményemben rámutattam – : a cél (todo modo) nem szentesítheti az alkalmazott eszközöket.

[270] Hangsúlyozom tehát: semmiképpen nem értenék egyet azzal feltételezéssel, mintha valamely alkotmányos cél elérése érdekében az állam szervei (akár kétharmados többségével maga a törvényalkotó) mindent megtehetnének. Álláspontom szerint ennek a felfogásnak a többségivé válása a magyar alkotmányosság és alkotmánybíráskodás végét jelentené, mivel kibékíthetetlen ellentétben állna a modern alkotmányosság és alkotmány-fogalom alapvető, minimális előfeltételeivel, az emberi jogok védelmének és a hatalommegosztásnak a biztosításával. Ennek megfelelően nem tudnám osztani azt a nézetet sem, hogy a jogállami-alkotmányossági kritériumok (pl. a gazdasági körülmények megnehezülése folytán és okából) alapos átértékelésre vagy feladásra szorulnának (a határozat többségi indokolásának hatása lényegében ez), hiszen bármely alkotmánynak – definíció szerint – rendkívüli helyzetekben is garantálnia kell azt, amit ígért. Ahogyan a 29/2013. (X. 17.) AB határozathoz fűzött

különvéleményemben már rámutattam, „minden Alkotmány szükségszerű fogalmi eleme az, hogy a »rendes« és »rendestől eltérő« társadalmi állapotokról is rendelkezzen. Ezt tartalmában John Marshall főbíró is így fogalmazta meg az Egyesült Államok Legfelső Bírósága működésének kezdetén a világszerte híressé vált McCulloch v. Maryland ügyben [17 U.S. 316, 415 (1819)]." {Indokolás [31]}. Ha az Alaptörvény alkotmányi elismerésre tart igényt, akkor ennek a követelménynek minden esetben érvényesülnie kell, s e követelmény érvényesülésének az elsődleges garanciája – az Alkotmány végső értelmezőjeként – a hatékonyan működő Alkotmánybíróság kell, hogy legyen.

[271] 4. A fenti megállapítások kapcsán emlékeztetnénk a 61/2011. (VII. 13.) AB határozat egy – a jelen ügy eldöntése szempontjából is fontos – megállapítására. E szerint „[a]z Alkotmánybíróság hangsúlyozza, hogy az alkotmányos jogvédelem egyszer már elért szintje és garanciális rendszere nem csökkenthető, alapelemeinek köre nem szűkíthető, csak – egészen kivételes esetben – más alapjog védelme érdekében, a szükségesség-arányosság mércéjének figyelembevételével és úgy, hogy az érintett alapjogok lényeges tartalma ne sérüljön. Az ennek nem megfelelő alkotmány-védelemszint csökkentése ellentmond az alkotmányos jogállam követelményének." (ABH 2011, 290, 322.). Nézetem szerint a mostani határozat a visszaható hatályú jogalkotás tekintetében csökkenti az alkotmányos jogvédelem eddig elért szintjét.

[272] 5. Álláspontom szerint az ügy feldolgozásának a frontvonalában egyértelműen a visszaható hatály kérdésének a vizsgálata áll. Ezt kell rendkívül alapos és sokoldalú elemzés tárgyává tenni, s csak ezt követően szabad és érdemes a többi (állított) alapjog-sértést megvizsgálni. Véleményem szerint ugyanakkor a határozat többségi indokolása viszonylag hamar eljutott ahhoz a konklúzióhoz, hogy a Tv. egyes anyagi jogi és nem anyagi jogi rendelkezései tartalmilag „új szabályozási környezetet nem hoztak létre", ezáltal nem merül fel a tiltott visszaható hatályú szabályozás tilalmának a megsértése sem.

[273] Ha a vizsgálandó kérdéskörök teljes katalógusát felállítjuk, jelenleg (egyetértve az ezt taglaló indítványok zömével) inkább amellett vagyok, hogy a Tv. több inkriminált rendelkezése kivédhetetlenül a tiltott visszaható hatályú szabályozást példázza. Csokorba szedve mindezeket:

[274] a) A Tv. – figyelemmel a Tv. 1. §-ának (1) bekezdésére – a 2004. május 1. napja és a Tv. hatálybalépése napja között kötött szerződések tekintetében

aa) kizárja az ezen időszakban (az adott szerződések létrejöttekor) hatályos jogszabályok rendelkezéseinek a figyelembevételét, illetve

ab) ezektől eltérően rendelkezik.

[275] Aligha kell ezután bővebben bizonyítanom, hogy a Tv. idézett rendelkezése ezáltal tartalmilag új szabályozási környezetet hozott létre.

[276] b) A Tv. mindazon szerződésekre kihat, amelyeket a Tv. 1. §-ának (1) bekezdése szerinti időintervallumban kötöttek még akkor is, ha időközben e szerződés teljesítés vagy bármely más oknál fogva megszűnt. Kihat továbbá a bíróság ítélete a már elévült, de a Tv. hatálya alá tartozó szerződésekből eredő követelésekre is, amelyek vonatkozásában az elévülésre vonatkozó szabályok értelmezésére a Tv. 1. §-ának (6) és (7) bekezdése szerinti speciális szabály alkalmazandó.

[277] A fentiek alapján a kérdés az, hogy a folyamatban levő (lásd a még nem perfektuálódott szerződéseket), illetve a már elévült (lezárt) jogviszonyba utóbb történő hátrányos beavatkozás nem hoz-e létre új szabályozási környezetet? Úgy gondolom, ha ezeket az eseteket sem minősítjük tiltott visszaható hatálynak, úgy a visszaható hatály megállapíthatóságának a mércéjét is eltüntetjük.

[278] c) A Tv. 1. § (1) bekezdése megállapítja, hogy „E törvény hatálya 2004. május 1. napja és e törvény hatálybalépésének napja között kötött fogyasztói kölcsönszerződésekre terjed ki."

[279] Az erre az időszakra irányadó – „tisztességtelenségi kritériumokat" a Tv. 4. § (1) bekezdésének a)–g) pontjai normatív jelleggel és tartalommal állapítják meg, azt is mondhatnánk, hogy a 2/2014. számú PJE határozatában meghatározott „aprópénzre váltott" követelmények a Tv. normatív köntösébe lettek bújtatva. Megjegyzem: a Kúria semmiféle utalást nem tett arra, hogy a törvényhozásnak szolgai módon kellene átemelnie az általa lefektetett kritériumokat. Más kérdés persze az, hogy a PJE határozat (törvénybe való átemelés nélkül is) norma, ekként önállóan is meg kell felelnie az alkotmányossági kritériumoknak. Ennél fogva – a jogalanyokra való közvetett kihatása folytán – vele szemben is felállítható a tiltott visszaható hatály tilalmának a követelménye, s amennyiben e megmérettetésen, a szükségességi-arányossági teszten átszűrve könnyűnek találtatna, úgy megállapítható lenne vele szemben is az alaptörvény-ellenesség, s ennek következményképpen „önállóan" is megsemmisíthető {erről bővebben lásd a IV/880/2012. számú ügyhöz fűzött különvéleményemet, Indokolás [80]–[81]}.

[280] A Tv. 4. § (1) bekezdésében tételezett „tisztességtelenségi kritériumok" normatív jellegét erősíti meg a Tv. 11. § (1) bekezdése, amely szerint „[a] bíróság kizárólag azt vizsgálja, hogy a pénzügyi intézmény által tisztességesnek tartott szerződéses kikötés a 4. § (1) bekezdése szerint tisztességes-e". Ez ellentmond, kollízióban áll a korábbi és a hatályos Ptk. normáival és az azok alapján kialakított bírósági gyakorlattal: ezek szerint hasonló esetekben az ügylet összes körülményeit vizsgálni kell a rendesbíróságoknak. Ez a tény – tekintve, hogy azonos jogforrási szintű normák közötti kollízió áll fenn – önmagában okot adhatna a megsemmisítésre, mivel ellentétes a jogbiztonság és az egyenlő bánásmód követelményével [Először erre lásd a 35/1991. (VI. 20.) AB határozatot, ABH 1991, 176–177].

[281] 6. Ezek a kritériumok 2004. május 1. napja és a törvény hatálybalépésének napja között nem voltak sem ilyen formában, sem ilyen tartalommal tételezve és akár belső jogi (ide értve a 2/2014. PJE-t), akár uniós jogszabályban és joggyakorlatban meghatározva, de ezeknek a kritériumoknak még a jogirodalmi forrása sem volt felelhető az adott időszakban. [A külföldi és magyar szakirodalomból lásd például: Ben-Shahar, Omri, Fixing Unfair Contracts (May 6, 2011). Stanford Law Review, Vol. 63, 2011; U of Chicago Law & Economics, Olin Working Paper No. 552. Elérhető: http://ssrn.com/abstract=1833824; Paterson, Jeannie Marie, The Australian Unfair Contract Terms Law: The Rise of Substantive Unfairness as a Ground for Review of Standard Form Consumer Contracts (August, 30 2010). Melbourne University Law Review, Vol. 33, No. 3, 2009; U of Melbourne Legal Studies Research Paper No. 494. Elérhető: http://ssrn.com/abstract=1669008; Jansen, Nils, Revision of the Consumer-Acquis? Twelve Propositions on the European Commission's Proposal for a Common European Sales Law and the Future of European Contract Law (February 1, 2012). Schriftenreihe des Zentrums für Europäisches Wirtschaftsrecht der Universität Bonn, 2012. Elérhető: http://ssrn.com/abstract=1997191; Rosenberg, Arnold S., Regulation of Unfair Bank Fees in the United States and the European Union: Current Trends and a Proposal for Reform. An Evaluation of Legislation Regarding Commercial Practices and Consumer Credit in the European Union, Bank of Malta, 2007; Conference Proceedings, International Association of Consumer Law, Promoting Consumer Interests, Malta, March 16, 2006; TJSL Legal Studies Research Paper No. 1028163. Elérhető: http://ssrn.com/abstract=1028163; Pavelka, Tomas, The Wild Arbitration Blows Retreat? On Implementation of the Unfair Contract Terms Directive in the Czech Republic (April 20, 2011). Elérhető: http://ssrn.com/abstract=1837686; Law, Stephanie and Cafaggi, Fabrizio, Unfair Contract Terms – Effect of Collective Proceedings – C-472-10, Invitel (August 5, 2013). Forthcoming in Evelyne Terryn, Gert Straetmans and Veerle Colaert (eds.) Landmark Cases of EU Consumer Law – In Honour of Jules Stuyck (Intersentia, 2013). Elérhető: http://ssrn.com/abstract=2306024; Fejős, Andrea, Fairness of Contract Terms in European and Serbian Law (2013). Consumer Protection in Serbia-Liber Amicorum Svetislav Taboroši, Thierry Bourgoignie, Tatjana Jovanić (eds.), Faculty of Law, Belgrade, 2013, pp. 186–201. Elérhető: http://ssrn.com/abstract=2465204; Schillig, Michael, Inequality of Bargaining Power Versus Market for Lemons: Legal Paradigm Change and the Court of Justice's Jurisprudence on Directive 93/13 on Unfair Contract Terms. European Law Review, Vol. 33, pp. 336–358, 2008. Elérhető: http://ssrn.com/abstract=1156787; Peter Stone: EU Private International Law. Chelthentam, Elgar, 2006; Bassola Bálint: Az általános szerződési feltételekben alkalmazott tisztességtelen klauzulák kérdésköre – a francia és magyar jogalkotás és jogalkalmazás összehasonlító jogi elemzése egy közösségi jogi irányelv fényében. In: Magyarország és az Európai Unió, Díjnyertes pályaművek 2003–2004., Országgyűlés Hivatala, Budapest, 2004; Csehi Zoltán: Az általános szerződési feltételek szabályai az európai jog szorításában. In: Barta Judit (szerk.): Bank- és hitelviszonyok. Kodifikációs tanulmányok az új Ptk. születése kapcsán. Miskolc: 2009, 82–101.].

[282] 7. Ezeket kéri most mégis „betű szerint" számon a Tv. visszamenő hatállyal a bankokon és más devizakölcsönt nyújtó pénzügyi hitelintézeteken. Ezen a ponton felvethető persze az állam (állami szervek) felelőssége is, hiszen hosszú éveken keresztül semmilyen hatékony lépést nem tettek azért, hogy a mára már akuttá vált társadalmi, szociális és gazdasági probléma és feszültség elkerülhető legyen. Semmi nem akadályozta meg az Országgyűlést sem abban, hogy törvényalkotással kellő időben beavatkozzon a folyamatok alakulásába. Ez a mulasztása pedig annál is inkább szóvá tehető, mivel időben kapott olyan jelzéseket, hogy a kialakult hitelezési gyakorlat komoly társadalmi, szociális és gazdasági problémák forrásává válhat. E komoly kritikai megállapítások hátterében már akkor az a helyes felismerés állott – többek között –, hogy a bankok által alkalmazott szerződési feltételek tisztességtelenek lehetnek [a GVH 2005. decemberi jelentése; a PSZÁF 9/2006-os ajánlása; a Lakossági Pénzügyi Szolgáltatásokat Vizsgáló Szakértői Bizottság 2006. decemberi javaslatai; az OBH 2958/2006. számú ügyben készült jelentése; az OBH 1474/2008. számú ügyben készült jelentése; a GVH Országgyűlés 2008. áprilisi ülésére összeállított beszámolója; a GVH 2009. február 5-ei vizsgálati végleges jelentés; a GVH 2009. májusi tájékoztatója az Országgyűlés részére].

[283] 8. A hitelt nyújtó pénzintézetek tehát tényleg nem gondolhatták azt, hogy az általuk alkalmazott szerződési feltételek „minden kétséget kizáró módon nem minősülhettek tisztességtelennek". Erre azonban formális jogi kötőerővel nem

rendelkező ajánlások, jelentések, javaslatok, beszámolók, tájékoztatók mutattak „csak" rá, s azok tartalma nem jelent meg jogszabályban. A Legfelsőbb Bíróság is csupán 2011-ben jutott el odáig, hogy megvizsgálja a devizában nyújtott kölcsönök szerződési feltételeit. Ebből következően „formáljogilag" tehát helytálló a bankoknak (és más hitelnyújtó pénzintézeteknek) az a védekezése, hogy az általuk alkalmazott szerződési feltételek „teljes körűen megfeleltek a Tv. tárgyi hatálya alá vont szerződéses kikötések létrejöttének időpontjában hatályos jogszabályi előírásoknak". A jogalkotó (törvényalkotó) ugyanis valóban hallgatott, s nem tette szabályozása tárgyává mindazt, amit különböző állami szervek kritikai éllel megfogalmaztak, különös tekintettel a tisztességtelenség fennállására.

[284] 9. Álláspontom szerint az Alkotmánybíróságnak a tiltott visszaható hatály vizsgálatakor szigorú mércét kell alkalmaznia: a korábbi jogi környezetet kell összevetnie a jelenlegi jogi környezettel. Ennek megítélése során a mostani Tv. viszonyítási alapja az egyébként sem egységes bírói gyakorlat (lásd a 2/2014. PJE határozat meghozatalának indokát), sem korabeli beszámoló, sem tájékoztató, jelentés, javaslat, ajánlás nem lehet, csak a Tv. 1. § (1) bekezdésében megjelölt időintervallumban hatályos jog: ez pedig abban az értelemben hiányzik, ahogyan azt a határozat többségi indokolása bemutatja. Mint mondtam: a visszaható hatály vizsgálatánál, a mérlegelés elvégzésekor a „jog-joggal vetendő össze" követelménye alól nem adható felmentés (még alkotmányos cél elérése érdekében sem), mert minden rés, amit ezen az elven nyitni engedünk, korlátlanul tágítható. Ilyen érvelés alapján ad absurdum akár odáig is eljuthatnánk, hogy a néplélekre hivatkozással teszünk kérdésessé már lezárt, illetve teljesedésben és folyamatban levő jogviszonyokat.

[285] A tiltott visszaható hatállyal kapcsolatban magam mindig is magasra állítottam a mércét [lásd a 349/B/2001. AB határozathoz fűzött különvéleményemet (ABH, 2002, 1241, 1258.)]. Itt sem tehetek másként. Számomra ezért egyértelmű – szemben a határozat többségi indokolásában írtakkal – hogy a Tv. 4. § (1) bekezdése a)–g) pontjai által teremtett jogi helyzettől eltérő jogi környezetben nyújtottak hitelt a pénzintézetek a Tv. 1. § (1) bekezdésében megjelölt időszakban. Azaz: a Tv. szabályozása a tiltott visszaható hatály tilalmába ütközik, mivel nem felel meg az ilyen esetekben irányadó szükségességi-arányossági tesztnek [ez utóbbira először lásd a 11/1992. (III. 5.) AB határozatot, ABH 1992, 77, 82.].

[286] Még egy megjegyzés: a tisztességtelenség utólagos „vélelmezése" imént bemutatott technikájának elemzése megkerülhetetlen a visszaható hatályú jogalkotás vizsgálata során. A vélelmeket nem kizárólag a polgári eljárásjog alkalmazza a bizonyítás körében, hiszen a megdönthető és megdönthetetlen vélelem jogintézményét szabályozza a polgári és büntető anyagi jog, a társadalombiztosítási jog stb. Itt a vélelmek szabályozási tartalomként, elsősorban anyagi jogi rendelkezésként funkcionálnak.

[287] 10. Maradéktalanul osztom azt az indítványozói álláspontot is, hogy a Tv. visszamenőleges hatálya a polgári jogi semmisség természetéből következik, ami viszont a szerződés szándékolt létrejöttének időpontjában áll be. Azzal, hogy a Tv. 4. § (1) bekezdése új jogszabályi semmisségi kritériumokat határoz meg hosszú ideje hatályban lévő szerződéses rendelkezések tekintetében, valójában a szerződéskötés időpontjára visszamenő hatállyal az Országgyűlés jogalkotói hatalmánál fogva alakító módon változtatta meg a felek szerződéses viszonyait. Vagyis – ismétlem – a jogi környezet igenis visszaható hatállyal módosult.

[288] Mindezekre tekintettel a Tv. tárgyi hatályát meghatározó 1. § (1) bekezdése, továbbá a tisztességtelenség vélelmét felállító 4. § (1) és a semmisséget kimondó (2) bekezdése ellentétes a már lezárt jogviszonyok, valamint a még le nem zárt jogviszonyok múltbeli tényállási elemei tekintetében (hiszen a folyamatban levő jogviszonyok múltbeli mozzanatait a jövőre nézve hátrányosan változtatja meg) az Alaptörvény B) cikk (1) bekezdésében garantált jogállamiság elvéből következő tiltott visszamenőleges hatályú jogalkotás tilalmával, mégpedig kellő alkotmányos indok nélkül, hiszen a szabályozás a szükségesség-arányosság követelményeit nem elégíti ki. Egyebek mellett azért, mert lett volna kevésbé korlátozó eszköz is a cél elérésére: például a római jogi lex Rhodia kármegosztási-felelősségi alakzatának alkalmazása révén, amelyet mind a korábbi Ptk. 107. § (3) bekezdése, mind a jelenlegi Ptk. [5:26. § (3) bekezdése] ismer és tartalmaz – az osztrák ABGB 1043. §-ával, a német kereskedelmi kódexszel (vagy éppen az irányadó dél-afrikai gyakorlattal) megegyezően.

[289] 11. Több indítvánnyal egyetértve ugyancsak bizonyíthatónak látom magam is, hogy a Tv. – az igazságügyi miniszteri állásfoglalással ellentétben – nem a polgári jogi érvénytelenség fogalmát tölti ki tartalommal, hanem a korábbi Ptk. 209. § (1) bekezdésében, majd a hatályos Ptk. 6:102. § (1) bekezdésében rögzített definíciótól független, új meghatározást adott a tisztességtelenségnek a pénzügyi intézmények számára az egyoldalú szerződésmódosítást, kamat-, költség- és díjemelést lehetővé tevő szerződési feltételek vonatkozásában, a fogyasztói kölcsönszerződések esetében.

[290] Fontos rámutatni ezzel kapcsolatban – különösen a generálklauzulák és az Alaptörvény összefüggésében – arra, hogy az utóbbi időben az Alkotmánybíróság gyakorlata passzivitást mutat a magánjogi jogviszonyok felülvizsgálatában (erre utoljára lásd a IV/880/2012. számú ügyet). Bár a határozat többségi indokolása idézi az Alkotmánybíróság 8/2014. (III. 20.) AB határozatát – „[a]z Alaptörvényben foglalt jogok a magánjog generálklauzuláin keresztül képesek beszűrődni a magánjog rendszerébe" {Indokolás [56]} – nem árt emlékeztetni arra, hogy a korábbi ítélkezési gyakorlat nem kezelte ennyire intakt módon a magánjogi jogviszonyokat. Ahogy egy korai, máig felül nem bírált alkotmánybírósági döntés – a magánjogi jogviszonyokra irányadóan is – rámutatott: „[a]z Alkotmánybíróság az emberi méltósághoz való jogot az ún. általános személyiségi jog egyik megfogalmazásának tekinti. A modern alkotmányok, illetve alkotmánybírósági gyakorlat az általános személyiségi jogot különféle aspektusaival nevezik meg: pl. a személyiség szabad kibontakoztatásához való jogként, az önrendelkezés szabadságához való jogként, általános cselekvési szabadságként, avagy a magánszférához való jogként. Az általános személyiségi jog anyajog, azaz olyan szubszidiárius alapjog, amelyet mind az Alkotmánybíróság, mind a bíróságok minden esetben felhívhatnak az egyén autonómiájának védelmére, ha az adott tényállásra a konkrét, nevesített alapjogok egyike sem alkalmazható." [8/1990. (IV. 23.) AB határozat, ABH 1990, 42, 44–45.].

[291] 12. Összességében tehát a jogalkotó az általa eddig is alkalmazott tisztességtelenség fogalmát a Tv. hatálya alá tartozó szerződési feltételek vonatkozásában valóban a tisztességtelenség törvényi definícióján túlmutató olyan normatív tartalommal töltötte meg, amely normatív tartalommal az irányadó törvények és egyéb jogszabályok korábban nem rendelkeztek. A Tv. nem a tisztességtelenség polgári jogi fogalmának egyfajta – a bírósági gyakorlatot figyelembe vevő – értelmezését tartalmazza, hanem az eddigi polgári jogi normáktól eltérő, új definíció alapján minősít szerződéses rendelkezéseket tisztességtelennek, méghozzá visszamenőleges hatállyal. A Tv. által adott, a tisztességtelenségre vonatkozó definíció jellemző sajátossága, hogy az a hatálya alá tartozó szerződéses kikötések vonatkozásában – a jogalkotó döntése folytán – kizárólagos érvényesülésre tarthat igényt [Tv. 11. § (1) bekezdése], a Tv. 4. § (1) bekezdésében felsorolt követelményeken kívül ugyanis más szempont nem vehető figyelembe az általános szerződési feltételre vonatkozó vélelem megdöntésére irányuló kereseti kérelem elbírálása során.

[292] Úgy vélem tehát, hogy a határozat többségi indokolása kellő mélységben nem érinti a most exponált indítványozói felvetéseket sem, így a döntés nem merítette ki teljes mértékben az indítványt.

[293] 13. A fentiek mellett – a határozat többségi indokolásában írtakkal szemben – inkább az indítványokban kifejtett érveket tudom elfogadni az alábbiak tekintetében is.

[294] a) Nem lehet tisztességtelennek tekinteni az olyan feltételt, amelynek tartalmát jogszabály határozza meg. Ezt az álláspontot kifejezetten is rögzíti a – formális jogi kötőerővel nem rendelkező, de az ítélkezési gyakorlatra jogszociológiai szempontból annál nagyobb befolyást gyakorló – 2/2012. (XII. 10.) PK vélemény (a továbbiakban: PK vélemény) 3. pontja, mely szerint: „[a]z olyan feltétel tisztességtelensége, amelynek tartalmát jogszabály kimerítően (taxatíve) határozza meg, bíróság által nem vizsgálható." A PK vélemény indokolásának 3. pontja megállapítja azt is, hogy „[a] fogyasztóval kötött, kizárólag lakáscélú hitel- és kölcsönszerződés, pénzügyi lízingszerződés esetében külön jogszabály, a szerződésekben előírt kamat egyoldalú módosításának feltételeiről szóló 275/2010. (XII. 15.) Korm. rendelet (a továbbiakban: Korm. r.) taxatíve (kimerítően) előírja, hogy konkrétan melyek lehetnek az egyoldalú módosítás, a kamatemelés lehetséges okai." Ezzel a PK vélemény egyértelműen kizárja azon szerződéses kikötések tisztességtelenségét, melyek a Korm. r. szabályainak mindenben megfelelnek. Ehhez képest a Tv. 4. § (1) bekezdése kizárólag az ott felsorolt hét kritériumnak való megfelelés alapján rendeli megállapítani a tisztességtelenséget. A Törvény tehát – ellentétben a PK véleménnyel – teljes mértékben figyelmen kívül hagyja, hogy a Korm. r.-nek megfelelő tartalmú szerződéses kikötések a törvény hatálybalépéséig egyértelműen nem minősültek tisztességtelennek, és az ilyen szerződéses kikötések tisztességtelenségének a vélelmét is felállítja.

[295] Így mindazok az ÁSZF-rendelkezések, amelyek megfelelnek a Korm. r. szabályainak, a korábbi Ptk. 209. § (6) bekezdése alapján nem minősültek és nem minősülhetnek visszamenőleg tisztességtelennek. Ezen túlmenően azonban a korábbi Ptk. 209. § (6) bekezdése – a korábbi Hpt. 210. § (3)–(5) bekezdései előírásának megfelelően meghatározott – szerződési feltételek tisztességtelenségét is kizárta. A korábbi Hpt. 210. (3)–(5) bekezdései ugyanis olyan jogszabályi előírásokat tartalmaztak, melyek az egyoldalú szerződésmódosításra vonatkozó ÁSZF-rendelkezések tartalmi elemeit határozták meg, és így az ezeknek megfelelő ÁSZF-rendelkezések a korábbi Ptk. 209. § (6) bekezdése értelmében jogszabály előírásának megfelelő szerződéses rendelkezésnek minősültek.

[296] b) Osztom azt az indítványozói álláspontot is, hogy – ismét ellentétben az igazságügyi miniszteri állásfoglalásban foglaltakkal – az ügyben nem releváns a PK vélemény 6. pontja (helyesebben az ahhoz fűzött indokolás), mely szerint „[n]em ütközik a visszaható hatályú jogalkalmazás tilalmába, ha a bíróság a szerződéskötés időpontjában

hatályos Ptk. rendelkezések alapján az általános szerződési feltétel tisztességtelenségét állapítja meg olyan okból, amelyet utóbb a külön törvény – adott esetben a kialakult joggyakorlat tapasztalatait felhasználva – kötelezően is szabályoz.". Ez a megállapítás ugyanis tényleg csak olyan helyzetben lehetne irányadó, ahol a szóban forgó kikötés tisztességtelensége elvileg megállapítható lenne. A jelen esetben azonban olyan kikötéseket minősít a Tv. tisztességtelennek, melyek az irányadó jogszabályok, a Kúria gyakorlata és további értelmezési mérceként szolgáló uniós jog és joggyakorlat alapján egyértelműen nem voltak tisztességtelenek.

[297] 14. Meggyőződésem, hogy az Alkotmánybíróság mostani határozata fontos mérföldkő lesz a visszaható hatály értelmezése szempontjából. Magam is abból indulok ki, hogy a meg nem engedett (ad malam partem) visszaható hatály a jogállam és az alkotmányos jogrendszer egyik súlyos sérelme lehet: e mérce megsértése pedig önkényessé teheti a jogalkotást és jogalkalmazást, amelynek az a következménye, hogy nem lehet sem morális, sem jogi indokát adni az önkéntes jogkövetésnek, illetve állami oldalról számon kérni a visszaható hatályú normák követését. Ennek felelősségével néz ma szembe az Alkotmánybíróság.

[298] Minthogy számomra nem vitás az, hogy a Tv. inkriminált rendelkezései tiltott visszaható hatályú rendelkezések, ezért azok alaptörvény-ellenességét kellett volna megállapítania az Alkotmánybíróságnak, s ennek megfelelően meg kellett volna semmisítenie a Tv. 1. § (1) bekezdését, 4. § (1) bekezdését [összefüggés okán (2) és (3) bekezdését is], valamint a 11. § (1) bekezdését. Nézetem szerint csak ezt követően történhetett volna meg a további alaptörvény-ellenességeket állító indítványok vizsgálata. A jelen ügyben a felvetett probléma súlyára és a hatalmi ágak közötti együttműködési kötelezettség elvére figyelemmel persze ezt a vizsgálatot mindenképpen el kellett volna végezni akkor is, ha az Alkotmánybíróság megállapította volna a tiltott visszaható hatály fennállását.

II.

[299] További alaptörvény-ellenes törvényi rendelkezések

[300] Mivel a tisztességes eljáráshoz való jog és a bírói függetlenség sérelmének megítélésekor csatlakozom dr. Lévay Miklós alkotmánybíró úr különvéleményéhez, a továbbiakban csak a perbeli rendelkezési jog teljes kiüresítésére és az illetékek mértékének diszkriminatív meghatározására térek ki.

[301] 1. Nézetem szerint a határozat többségi indokolása nem ad érdemi választ arra az indítványozói felvetésre sem, hogy az állam per se – az adósok helyett – nem állhat kizárólagos alperesi pozícióban olyan eljárásokban, amelyek lezárásaként mindenkire kötelező, erga omnes hatályú bírósági határozatok születnek (az egyik indítványozó szóhasználatával: „a Magyar Állam alperesi pozíciója nem indokolható jogi megoldás, hiszen az állam sem a régi, sem pedig az új Ptk. alapján nem minősül közérdekű kereset megindítására jogosult jogalanynak").

[302] Álláspontom szerint a Tv. állami alperesi pozícióról rendelkező 7. § (2) bekezdése teljes egészében elvonja az adósok önrendelkezési jogából fakadó perbeli rendelkezési jogát, hiszen nem döntheti el az adós, hogy mely jogát, illetve kötelezettségét, milyen indokokkal, mely bírósági fórumok előtt teszi vitássá. Amellett, hogy az érintett szerződésekkel kapcsolatos jogviták elrendezését talán megkönnyíti ez a törvényi rendelkezés, de – nézetem szerint – alaptörvény-ellenes módon teszi ezt, hiszen a perbeli rendelkezési jogot, annak lényeges tartalmával együtt teljesen kiüresíti, ami pedig ellentétes az Alaptörvény I. cikk (3) bekezdésével és II. cikkével. Úgy vélem, itt is lehetett volna alkotmányos eszközt (kevésbé korlátozó eszközt) választani. Ennek egyik útja az lehetett volna, ha az érintett adósok – a törvényhozó mérlegelése alapján – a közérdekű keresetek intézményéhez kapcsolódó „opt-in" vagy „opt-out" rendszer alkalmazásával – dönthettek volna ezekben az eljárásokban való részvételükről, illetőleg távolmaradásukról. Persze – tekintve a Törvény rendkívüli eljárási határidőit, beleértve a kézbesítésre irányadó szabályokat is – e Törvény keretében ez lehetetlen elvárás lett volna.

[303] 2. Az egyik indítványozó szerint a tisztességes eljáráshoz való joggal, a bírósághoz fordulás jogával és a jogorvoslathoz való joggal ellentétesnek véli azt, hogy a Tv. 8. § (7) bekezdése, a 13. § (2) bekezdése, valamint a 15. § (2) bekezdése az illetékekről szóló 1990. évi XCIII. törvénytől (a továbbiakban: Itv.) eltérő, az abban foglaltaknál magasabb, álláspontja szerint eltúlzott mértékű illeték lerovását írja elő a peres eljárás, a másodfokú eljárás, valamint a felülvizsgálati eljárás megindítására. Nyilvánvaló, hogy az eltúlzott illetékmérték meghatározásához – főszabály szerint – összehasonlításra van szükség: nézetem szerint önmagában csak a rendkívül eltúlzott mértékű, a jogérvényesítéstől elrettentő hatású, a „büntetőadóhoz" hasonló illetékmérték jelent alkotmányossági problémát. Az illeték mértékének érdemi vizsgálata során (minthogy ezen indítványi elem tartalmilag az egyenlő bánásmód sérelmét is állítja az indítványban felhívott alapjogok önálló sérelme mellett) a diszkriminációs ügyekben alkalmazott ésszerűségi tesztet is alkalmaznia kellett

volna itt a határozat többségi indokolásának, lévén, hogy nem alapjog-korlátozásról van szó, de csak azon ok miatt, hogy a hitelintézetek képesek voltak megindítani az eljárásokat (amennyiben ez nem történt volna meg, akkor lehetne az alapjog-korlátozásra irányadó szükségességi-arányossági mércét alkalmazni, amelyen, előrebocsátom, a kevesebbről a többre való következtetés szabálya alapján szintén elbuknának a támadott rendelkezések).

[304] Ahogyan az Alkotmánybíróság egyik legutóbbi döntésében rámutatott: „[a] diszkrimináció tilalma és az általános egyenlőségi szabály önálló tilalom, illetve alapjog, de nem önmagában alkalmazandó szabály, mivel – amellett, hogy hárompólusú jogviszonyt feltételez – csak valamely norma által biztosított joggal vagy előírt kötelezettséggel, illetve egyedi intézkedéssel összefüggésben értelmezhetők az abból eredő követelmények. Az Alkotmánybíróság gyakorlatában – a normakontrollra irányuló eljárásokban – a megkülönböztetés indokoltságának eldöntéséhez alkalmazott alkotmányos mérce elsősorban attól függ, hogy a megkülönböztetést tartalmazó szabály az Alaptörvény által biztosított alapjogok vagy a jogrendszer alacsonyabb szintű normája által biztosított jogok tekintetében valósítanak meg különbségtételt. Míg az előbbi esetben az alapjog-korlátozás szigorú – az Alaptörvény I. cikk (3) bekezdésének második mondatában is megjelenő – szükségesség-arányosság tesztje a mérce, addig az utóbbi esetben az ésszerűségi tesztet kell alkalmazni [30/1997. (IV. 29.) AB határozat, ABH 1997, 130, 139–140.]. {Más az irányadó teszt abban, a jelenlegi ügytől eltérő esetben, ha az egyén „megváltoztathatatlan – saját elhatározásától nem függő, többnyire eleve adott – tulajdonságain alapuló" megkülönböztetésről van szó. {Lásd a 42/2012. (XII. 20.) AB határozatot, Indokolás [41]}." {3/2014. (I. 7.) AB határozat, Indokolás [56]}.

[305] Az ésszerűségi teszt alapján akkor alaptörvény-ellenes a megkülönböztetés, ha a megkülönböztetésnek nincs tárgyilagos mérlegelés szerinti ésszerű indoka, vagyis önkényes. Az önkényes, ésszerű indok nélküli megkülönböztetés – végső soron – az emberi méltóság alapjogát sérti, mert ilyen esetben a jogalkotó bizonyosan nem kezelte az érintetteket azonos méltóságú személyként, s nem értékelte mindegyikük szempontjait azonos körültekintéssel, figyelemmel és méltányossággal. Az illeték mértékének vizsgálatakor homogén csoportot, egymással összehasonlító helyzetben levő személyeket egyrészt az Itv. szerinti illetékmérték fizetésére kötelezett magánszemélyek, másrészt a speciális illetékfizetésre kötelezett, hitelnyújtók mögötti tulajdonos-magánszemélyek képezik (lásd a jogi szabályozásban gyakran alkalmazott „betudási" elméletet), így egyikük vonatkozásában sem merül fel az Alaptörvény 37. cikk (4) bekezdésébe foglalt hatásköri korlátozás az Alkotmánybíróság hatáskör-korlátozást követően a diszkriminációs esetekre kialakított gyakorlata alapján.

[306] A Kúria 5/2013. PJE 2. b) pontja szerint azokban az esetekben, amikor a per tárgya a szerződés meghatározott kikötésének az érvénytelensége, a per tárgyának értékét meg nem határozhatónak kell tekinteni. Az általános szerződési feltételek tisztességtelenségének megállapítása iránt indított perek szintén meg nem határozható pertárgy értékűnek minősülnek, sőt a közérdekű perekben a felpereseket az Itv. 5. § (1) bekezdése szerint jellemzően személyes költségmentesség illeti meg. Mindezekre figyelemmel az ilyen perekre fizetendő illeték összege az Itv. 39. § (3) bekezdés alapján első fokon 36 000 Ft, fellebbezési eljárásban 48 000 Ft, felülvizsgálat esetén pedig 70 000 Ft. Ehhez képest a Törvény 8. § (7) bekezdése, 13. § (2) bekezdése és a 15. § (2) bekezdése az Itv. 42. § (1) bekezdés a) pontja, a 46. § (1) bekezdése és az 50. § (1) bekezdése szerinti illeték-maximumok lerovását írja elő. Ezzel – ahogyan az egyik amicus curiae beadvány szerzője rámutat – az egyébként fizetendő illeték összegének 41,6, 52 és 50 szeresének a megfizetésére kötelezik a pénzügyi intézményeket, illetve a mögöttük álló magánszemély-tulajdonosokat.

[307] Nézetem szerint ennek a kirívó különbségnek nincs ésszerű indoka, a szabályozás önkényes, így a Tv. 8. § (7) bekezdését, 13. § (2) bekezdését és 15. § (2) bekezdését is alaptörvény-ellenessé kellett volna nyilvánítani, és meg kellett volna semmisítenie az Alkotmánybíróságnak. Megjegyzem még, a Tv. szerinti eljárásokban az illeték már olyan mértékű, amely ellentétes az illeték alkotmányos funkciójával, hatásában pedig konfiskatórius, büntető jellegű [v.ö. a 184/2010. (X. 28.) AB határozathoz fűzött különvéleményemmel, ABH, 2010, 900, 940.)].

III.

[308] Záró gondolatok

[309] Maga a Tv. által megfogalmazott alkotmányos cél – mint mondtam – alkotmányosan indokolttá, az alapjogvédelem objektív intézményvédelmi oldalából következően adott esetben kötelezővé (szükségessé) teheti az előállott társadalmi, szociális és gazdasági problémák törvényhozási úton való rendezését is: az a mód és tartalom azonban, amelyet a Tv. most vizsgált rendelkezései takarnak, álláspontom szerint számos szempontból fennakad az alkotmányosság rostáján. Új módot, formát és tartalmat kell keresnie a törvényalkotónak ahhoz, hogy a probléma rendezése kielégítse az alkotmányos kritériumokat. (Abban sem vagyok biztos, hogy ehhez hathatós segítséget adott a határozat többségi indokolása, hiszen – számos ponton eltérve az irányadó rendesbírósági gyakorlattól – tartalmilag arra az álláspontra helyezkedett, hogy a kamat- és a tőkekövetelés egyszerre évül el.)

[310] Tekintettel arra, hogy a Törvény számos – nézetem szerint – alaptörvény-ellenes rendelkezésének a megsemmisítése után gyakorlatilag nem maradt volna alkalmazható rendelkezés a támadott jogszabályban, ezért – jogállamisági-jogbiztonsági megfontolások miatt is – a Törvény egésze ex tunc hatályú alaptörvény-ellenességének megállapítását és megsemmisítését tartottam volna szükségesnek.

[311] Zárásul tehát: a valós társadalmi, szociális és gazdasági problémára adott mostani törvényhozói válasz – álláspontom szerint – nem felel meg annak a követelménynek, hogy az egyébként alkotmányos célt csak alkotmányos eszközzel, móddal és tartalommal lehet elérni egy alkotmányos jogállamban.

Budapest, 2014. november 11.

Dr. Kiss László s. k.,
alkotmánybíró

Dr. Lévay Miklós alkotmánybíró különvéleménye

[312] Nem értek egyet a határozat rendelkező része 1. pontjában foglalt elutasító döntéssel, a bírói kezdeményezések nagy részének helyt kellett volna adni.

[313] Álláspontom részletes indokolása előtt azonban hangsúlyozom: egyetértek a többségi határozatnak azzal a megállapításával, amely szerint a deviza alapú fogyasztói kölcsönszerződések következtében előálló és fennálló „probléma kezelése mindhárom hatalmi ágnak, a pénzügyi intézményrendszernek, az adósoknak és az egész társadalomnak is egyre sürgetőbb elemi érdeke." (Indokolás [44]) Ráadásul a probléma ma már elsősorban az anyagilag legrosszabb helyzetben lévő adósokat érinti. A helyzetük megoldására szolgáló politikai törekvés alkotmányosan indokolható. Ennek a törekvésnek azonban alkotmányos keretek között kell megvalósulni. A 2014. évi XXXVIII. törvény számos megoldása viszont nem felel meg az alkotmányossági követelményeknek. Az alábbiak ennek az állításomnak az indokolását tartalmazzák.

[314] 1. A Tv., mint címe is mutatja, egy jogegységi döntés végrehajtásáról szól; a törvény pedig arra kötelezi nemcsak a hitelintézeteket/bankokat, hanem a bíróságokat is, hogy hajtsák végre az abban foglaltakat. Ez a szokatlan törvényhozási megoldás az államhatalmi ágak megosztása Alaptörvényben előírt elvét figyelmen kívül hagyja: olyan feladatot ró a bíróságokra, amelynek végrehajtása során szükségképpen sérül mind az Alaptörvény 26. cikk (1) bekezdésében deklarált bírói függetlenség, mind a XXVIII. cikk (1) bekezdésében biztosított alapvető jog, amely a független és pártatlan bíróság tisztességes eljárásának érvényesülését követeli meg. Mindez konkrétan abban nyilvánul meg, hogy az Alkotmánybíróság által vizsgált Tv. az egyes ügyekben eljáró bírák számára nem biztosítja a függetlenségük kiteljesítéséhez szükséges eszköztárat, amely más megközelítésben a tisztességes eljárás követelményének sérelmét okozza.

[315] 1.1. Az Alkotmánybíróság mindig is kiemelt figyelmet fordított a bírói függetlenség alkotmányos tartalmának kibontására. Az 53/1991. (X. 21.) AB határozat a bírói hatalom legfontosabb ismérveként megállapította, hogy az az állami hatalomnak olyan megnyilvánulása, mely az erre rendelt szervezet útján vitássá tett vagy megsértett jogról – törvényben szabályozott eljárás során – kötelező erővel dönt. A bírói hatalom tehát – amelyhez a bírói függetlenség kapcsolódik – döntően az ítélkezésben ölt testet (ABH 1991, 266, 267.).

[316] Az Alkotmánybíróság számos alkalommal hangsúlyozta, hogy a bírói hatalmi ág kitüntetett helyet foglal el az államszervezetben, és az is állandó és következetes álláspontja, hogy a minden külső befolyásolástól független bírói ítélkezés feltétel nélküli követelmény, és lényegében abszolút alkotmányos védelem alatt áll. [Így 53/1991. (X. 31.) AB határozat, ABH 1991, 266, 267.; 13/2002. (III. 20.) AB határozat, ABH 2002, 85, 96.]

[317] A bírói függetlenség egyik fontos tartalmi elemeként határozta meg az Alkotmánybíróság azt, hogy a mérlegelést kívánó esetekben az előzetesen elhatározott és mindenki által megismerhető szempontok nélküli döntési jogkör önmagában is a jogbiztonság jelentős sérelmét eredményezi. A mérlegelési szempontok hiánya pedig elvezethet oda, hogy a bírói eljárás pusztán formalitást jelent, s a tényleges döntési jogkör a bíróságon kívüli szervezet kezébe kerül át [19/1999. (VI. 25.) AB határozat, ABH 1999, 150, 155.].

[318] Az Alkotmánybíróság meghatározása szerint a bírósági döntéshozatal pusztán formális értelemben vett előírása nem felel meg az alkotmányossági követelményeknek. A lényeg abban áll, hogy a bíróság ténylegesen mit vizsgálhat, és mit mérlegelhet a döntés kialakításakor. A jogviszonyokat véglegesen lezáró bírói eljárás nem szólhat más szervek

döntéseinek vagy elhatározásának formális felülvizsgálatáról, [39/1997. (VII. 1.) AB határozat, ABH 1997, 263, 272.], s nem lehet más szervek döntéseinek formális megjelenítője sem.

[319] A jelen eljárásban vizsgált Tv. több rendelkezése is kívánnivalót hagy maga után a tekintetben, hogy a bírói függetlenség követelménye alkotmányos értelemben érvényesülni tudjon.

[320] a) A Tv. alapján eljárni kötelezett bíró rendkívül szűk időkeretek között kénytelen felkészülni, és dönteni, így pl:

– a Tv. egyes rendelkezései a kihirdetést követő napon, más rendelkezései a kihirdetést követő 8. napon léptek hatályba;
– a deviza alapú szerződésekkel kapcsolatos kereseteket a Tv. hatálybalépésétől számított harminc napon belül be kellett nyújtani;
– a bíróságnak a kereseteket harminc napon belül kell(ett) elbírálnia;
– a tárgyalást legkésőbb a keresetlevélnek a bírósághoz érkezésétől számított nyolcadik napra kell kitűzni;
– a fellebbezést a bíróság egy munkanapon belül terjeszti fel a másodfokú bírósághoz;
– a másodfokú bíróság a fellebbezést a felterjesztéstől számított három napon belül bírálja el;
– az elsőfokú határozatot annak meghozatalától számított legkésőbb nyolc napon belül kell írásba foglalni, és az írásba foglalást követő három napon belül kézbesíteni kell.

[321] b) Az eljárás során a bíró számos és nagy terjedelmű iratot kell, hogy tanulmányozzon a rendelkezése álló szűk időkeretben, ami kérdésessé teszi a megalapozott döntés kialakításának lehetőségét.

[322] c) A Tv. nagymértékben leszűkíti a bíró mérlegelési eszköztárát, így pl:

– a Tv. 1. § (6) és (7) bekezdései kötelezik a bírót, hogy a már hatályban nem lévő törvény (a régi Ptk.) rendelkezéseit miként értelmezze és alkalmazza;
– a Tv. rendelkezései megakadályozzák a bírót abban, hogy a jogrendszer egyéb – a bíró megítélése szempontjából releváns – előírásait alkalmazza, ezáltal a tisztességtelenség kérdésének megalapozott megítélését a jogalkotó elvonta a bíróságoktól [l. Tv. 4. § (1) bekezdésében foglalt ún. 7 elv].

[323] Álláspontom szerint – eltérően a többségi indokolástól – mindez alaptörvény-ellenességhez vezet, mert nem formális értelemben kell megítélni és értelmezni a bíró törvényi alávetettségét, hanem éppen azt kell vizsgálni – és ez az Alkotmánybíróság feladata – hogy az adott törvény egyes rendelkezései vagy az ilyen rendelkezések összessége megakadályozza-e a bírót abban, hogy az elé kerülő jogvitát megalapozottan tudja eldönteni. Ha ezt a vizsgálatot az Alkotmánybíróság kellő részletességgel elvégezte volna, nem juthatott volna más következtetésre, mint arra, hogy a Tv. általam felsorolt rendelkezései, és a Tv. alkalmazásának körülményei alaptörvény-ellenesek, illetve ilyen helyzetet teremtenek. Az Alkotmánybíróságnak – korábbi gyakorlatának megfelelően és abból következően – meg kellett volna állapítania, hogy a bírósági döntéshozatal pusztán formális értelemben vett előírása nem felel meg az alkotmányossági követelményeknek. Ha a bírói eljárás formális, a tényleges döntési jogkör a bíróságon kívüli szervezet (hatalmi ág) kezébe kerül át, ami nemcsak a bírói függetlenséget biztosító alaptörvényi rendelkezést sérti, hanem az Alaptörvény C) cikkében foglalt hatalom-megosztás elvével is ellentétes.

[324] 2.1. A tisztességes eljáráshoz való jog tartalmának szerves részét képezi, hogy a peres feleknek ésszerű lehetőségük legyen jogi álláspontjuk és az azokat alátámasztó bizonyítékok előadására. Alkotmányellenes szűkítésnek számít az, ha az ügyben hozandó határozat megalapozottsága szempontjából releváns bizonyítást, a bizonyítékokhoz való hozzáférést a jogszabály általános érvénnyel korlátozza [15/2002. (III. 29.) AB határozat, ABH 2002, 116, 120.]. Különösen sérti az eljárás tisztességes voltát az, ha a jogalkotó úgy telepít bizonyítási kötelezettséget a felekre, hogy az eljárás módjára vonatkozó további szabályok elzárják őket a hatékony bizonyítási eszközök igénybevételének lehetőségétől [19/2009. (II. 25.) AB határozat, ABH 2009, 146, 157.]

[325] A vizsgált Tv. 10. § (3) bekezdése értelmében „[b]izonyítás felvételének csak olyan bizonyítékokra vonatkozóan van helye, amelyek a tárgyaláson rendelkezésre állnak, és amelyek alkalmasak lehetnek arra, hogy a keresetlevélben előadottakat vagy az alperes védekezését igazolják. Bizonyítás felvételének helye van a felek által nyomban felajánlott bizonyítékokra is." Az amúgy is szűkre szabott, a keresetlevél benyújtására előírt 30 napos határidő során fellelhető bizonyítékokon túlmenő, a tárgyaláson felmerülő újabb bizonyítási igénynek megfelelő bizonyítékok benyújtásának kizárása sérti a tisztességes eljáráshoz való alapjogot.

[326] 2.2. Az általános értelemben vett bizonyítási lehetőség alkotmányellenes korlátozása mellett egy további korlátozó elem is megjelenik a Tv.-ben: a bizonyítási teher megfordítása. Ha a klasszikus perbeli szereposztást tekintjük, akkor annak kellene felperesi pozícióban lennie, aki valamit állít. Jelen esetben azonban a szerződési feltételek tisztességtelenségét állító állam, mint jogalkotó, magát alperesi pozícióba helyezte, ezáltal nem rajta van a bizonyítási teher. A Tv. 6. §-a ugyanis egyrészt a tisztességtelenség vélelmét tartalmazza, másrészt – ebből fakadóan – a jogalkotó alperes perbeli helyzetét megkönnyítve a felperesi pozícióba szorított hitelintézetre rója a bizonyítás terhét.

A bizonyítási teher megfordítása tehát már önmagában egyoldalúan súlyos helyzetbe hozza a hitelintézeteket, ami úgyszintén ellentétes a tisztességes eljárás követelményével.

[327] 2.3. A 22/2014. (VII. 15.) AB határozat [49] bekezdése – elismerve a korábbi alkotmányra vonatkozó értelmezés folytonosságát – leszögezi, hogy a tisztességes eljáráshoz való jog tartalmát kitöltő ún. részjogosítványok egyike: a fegyverek egyenlősége. A többségi indokolás helyesen mutat rá, hogy a 15/2002. (III. 29.) AB határozat szerint a fegyverek egyenlőségének mint a tisztességes eljárás elemének a polgári perekben is érvényesülnie kell. (Indokolás [173]) Nem értek egyet azonban azzal a következtetéssel, hogy a vizsgált rendelkezésekkel összefüggésben ennek az alaptörvényi követelménynek a sérelme nem állapítható meg. Álláspontom szerint helytálló az indítványozóknak a Tv. érintett 7. § (7) bekezdés a), d), e), g) és h) pontjaival kapcsolatos megállapítása, amely szerint az említett rendelkezések a polgári perrendtartásról szóló 1952. évi III. törvény vonatkozó szabályait egyoldalúan, a felperes hátrányára bontják meg, és ezzel sértik az Alaptörvénynek a fegyverek egyenlősége elvét magában foglaló XXVIII. cikk (1) bekezdését.

[328] 2.4. A többségi határozat a fentiekben kifejtett anomáliákat külön-külön is és összességükben is olyanoknak ítélte, amelyek nem érik el az alaptörvény-ellenesség szintjét. Nem értek egyet a következtetéssel: az általánoshoz képest bevezetett különleges eljárási rend a maga kirívóan rövid határidőivel, a bizonyítás-felvétel negligálásával és a bizonyítási teher megfordításával nem csupán komoly alkotmányos kételyeket ébreszt, hanem közvetlenül alaptörvény-ellenes.

[329] Különösen veszélyesnek, mi több, az alapvető jogok érvényesülése és érvényesíthetősége szempontjából aggasztónak tartom, hogy az Alkotmánybíróság csupán jelzést küld a jogalkotónak arra nézve, hogy a jövőben össztársadalmi, gazdaság- és pénzügy-politikai, valamint szociális és más társadalmi szempontokra hivatkozással csak kivételes esetben, a lehető legszűkebb terjedelemben élhet ilyen – azaz alapvető jog lényeges tartalmát korlátozó – eszközökkel. Az Alkotmánybíróság többségi döntése megerősíti a jogalkotó ún. rendkívüli megoldását, miközben a jelen eljárásban vizsgált Tv. felhívott rendelkezései, és az így kialakított eljárási rend egésze sérti az Alaptörvény XXVIII. cikk (1) bekezdését.

[330] 3. Az Alkotmánybíróságnak meg kellett volna továbbá azt is állapítania, hogy a Tv. egyes rendelkezései a visszaható hatály tilalmába ütköznek. Álláspontom szerint a Tv. egyes anyagi és eljárásjogi szabályai tartalmilag új szabályozási környezetet hoztak létre és így tiltott visszaható hatályú jogalkotás valósult meg. Ezzel összefüggésben osztom *dr. Kiss László* alkotmánybíró úr idevonatkozó megállapításait, és csatlakozom különvéleménye 4–8. és 10–11. pontjaihoz. (Indokolás [271]–[283], [287]–[290])

[331] Végezetül ismételten hangsúlyozom: a Tv. hátterében lévő politikai megfontolással, céllal egyetértek, a cél alkotmányosan indokolt. Alaptörvény-ellenesnek tartom azonban a Tv. megoldási módját. A 131/2008. (XI. 3.) AB határozat szerint „[…] jogállamban bármely politikai törekvés csak az Alkotmány keretei között valósítható meg. A jogállamiság elveivel összeegyeztethetetlen az, ha a kormányzat az Alkotmány garanciális rendelkezéseinek kiürítésével, azok tudatos félre tételével valósítja meg […] törekvéseit." (ABH 2008, 1072, 1078.) Az Alaptörvény B) cikk (1) bekezdése rögzíti: „Magyarország független demokratikus jogállam." Az alkotmányosan indokoltnak minősülő politikai törekvések az Alaptörvénnyel nem lehetnek ellentétesek, ezért csak annak keretei között valósíthatók meg.

Budapest, 2014. november 11.

Dr. Lévay Miklós s. k.,
alkotmánybíró

Dr. Paczolay Péter alkotmánybíró különvéleménye

[332] Nem értek egyet a határozat rendelkező részének 1. pontjában foglalt elutasító döntéssel. Véleményem szerint a Tv. 1. §-ának (1) bekezdése és a Tv. 4. §-a alkotmányellenes az egyoldalú szerződésmódosítás lehetőségét tartalmazó fogyasztói kölcsönszerződés vonatkozásában felállított vélelem visszaható hatálya miatt, a 2004. május 1-je és 2009. augusztus 1-je közötti időszakra.

[333] 1. A Tv. tartalmát illetően az alkotmánybírósági eljárásban alapvetően anyagi jogi (általános szerződési feltételek, konkrét szerződések egyes elemei, elszámolási mód) és eljárási szabályokat (a vélelem megdöntésére irányuló per) kell vizsgálni.

[334] A törvény az anyagi jogi részben a szándéka szerint mindössze a kúriai jogértelmezések általánossá tételéről szól. Ez elvileg lehetséges: a bírói gyakorlat kodifikálása nem tilos. A határozat elfogadja, hogy a vizsgált Tv. célja a PJE határozatból származó egyes követelmények általános érvényre juttatása, továbbá abból indul ki, hogy a fogyasztói szerződéseknél a tisztességtelen gyakorlat tiltása mindig is fennállt. A többségi döntés szerint ezért azt kellett vizsgálni, hogy a Tv. egyes anyagi jogi rendelkezései tartalmilag új szabályozási környezetet hoztak-e létre.

[335] Azzal egyetértek, hogy az általános szerződési feltételekben szereplő egyoldalú szerződésmódosítás lehetőségének minősítésénél az egyik – és talán a legfontosabb – kérdés az, hogy a Tv. megfelel-e a korábbi legfelsőbb bírósági, a jelenlegi kúriai jogértelmezéseknek, vagy ténylegesen új jogot alkot. Alkotmányjogi szempontból más megítélés alá esik a törvényi úton való szerződésmódosítás a jövőre nézve, más mércék vonatkoznak a visszaható hatályú jogalkotásra, és másként kell megítélni széles körben alkalmazott szerződési kikötés bírói döntéseken alapuló semmisségének a kérdését.

[336] 2. Ami az egyoldalú szerződésmódosítás lehetőségéről szóló kikötéseket illeti, a Tv. 4. §-ának (1) bekezdése hét elvet fogalmaz meg, amelyek – a Tv. indokolása szerint – azonosak a Kúria által a 2/2012. (XII. 10.) PK vélemény 6. pontjában foglalt követelményekkel. A rendes bíróságnak a Tv. 6. §-a (1) bekezdése szerinti perben az a feladata, hogy az általános szerződési feltételekben szereplő kikötéseknek az egyoldalú módosításra okot adó „ok-listájára" ezeket az elveket rávetítse.

[337] Az Alkotmánybíróságnak az indítványok alapján vizsgálnia kellett azt, hogy ez a hét elv honnan ered: a régi Ptk. 209. §-ából (amely a fogyasztói szerződésben egyedileg meg nem tárgyalt szerződési feltétellel szemben támasztott általános követelményekről szól), vagy máshonnan.

[338] 3. A konkrét ügyeket érintő bírói gyakorlatot illetően az egyoldalú szerződésmódosítás lehetőségét tartalmazó általános szerződési kikötés tisztességtelenségével kapcsolatban eddig a Legfelsőbb Bíróságot is megjárt, viszonylag nagy nyilvánosságot kapott – a Csongrád Megyei Főügyészség keresetére indult – ügy a Partiscum XI. Takarékszövetkezet pere volt (Gfv.IX.30.221/2011/6. szám). Ebben a Szegedi Ítélőtábla 2011 márciusában marasztalta el másodfokon, jogerősen a pénzügyi intézményt, az ügyfeleket kedvezőtlenül érintő kamat- és költségemelések miatt. A 2011. szeptember 27-én kelt részítéletben a Legfelsőbb Bíróság új eljárásra utasította a másodfokú bíróságot. A jogvita egyik lényeges pontja az volt, hogy a kölcsönszerződés elemeit meghatározó általános szerződési feltételeknek a szerződés egyoldalú, az ügyfél hátrányára való módosítására vonatkozó előírásai a régi Ptk.-nak a szerződésmódosításra irányadó (szigorú) szabályai szerint, vagy a hitelintézeti törvénynek (Hpt.) a (megengedőbb) szabályai szerint bírálható el. A Legfelsőbb Bíróság álláspontja szerint a Hpt. a speciális szabály. A konkrét esetben a Legfelsőbb Bíróság a Hpt. 2010. január 1-jétől hatályos szabályait értelmezte, amikor azt vizsgálta, hogy az egyoldalú szerződésmódosítás jogát hogyan, milyen feltételekkel gyakorolhatja a hitelező. Az okok listája ebben a részítéletben szerepel. A részítélet a Hpt. 210. § (3) bekezdés utolsó mondatában írtak alapulvételével jutott arra a következtetésre, hogy a hitelező csak meghatározott feltételeknek megfelelő okokra hivatkozva gyakorolhatja az ügyfélre kedvezőtlenül az egyoldalú szerződésmódosítás jogát.

[339] 4. A bírói gyakorlat egységét biztosító általános eszközök közül a 2/2012. (XII. 10.) PK vélemény rendelkező részének a 6. pontja tartalmaz az ok-listára utalást: hét elvet, és ezzel kapcsolatban a hét elv érvényesülésének hiányára utaló, tételesen meghatározott okokat.

[340] A PK vélemény 8. pont a) alpontja szerint „az ok-listában szereplő érvénytelen kikötés nem vált ki joghatást; a szerződés e kikötés mellőzésével egyebekben változatlan feltételekkel köti a feleket. A fogyasztói kölcsönszerződés az egyoldalú szerződésmódosítást lehetővé tevő érvénytelen feltétel mellőzése esetén is teljesíthető. Arra nincs mód, hogy a bíróság az egyoldalú szerződésmódosítást lehetővé tevő érvénytelen szerződési feltétel mellőzése helyett, azt módosítva új, a felek egyenlőségét helyreállító szerződési kikötést állapítson meg."

[341] A PK vélemény indokolása egyértelműen a már 2009. augusztus 1-jétől megváltozott, szigorúbb Hpt. szövegre utal. Ez kiderül a PK vélemény indokolása 1. pont ötödik és hatodik bekezdéséből: „[…] A Hpt. 210. § (3) bekezdése szerint fogyasztóval kötött kölcsönszerződésben vagy pénzügyi lízingszerződésben az ügyfél számára kedvezőtlenül kizárólag a kamatot, díjat vagy költséget lehet egyoldalúan módosítani. […] Az egyoldalú szerződésmódosítás törvényi feltételeit időben eltérő módon és részletességgel rendezte a Hpt., így a fogyasztóra hátrányosan 2009. augusztus 1. napját megelőzően bármely szerződési feltétel, ezt követően csak a kamatra, díjra, költségre vonatkozó rendelkezések módosíthatók egyoldalúan. […] Miután az egyoldalú szerződésmódosítás jogát (bár korlátokkal) a Hpt. elismeri, önmagában az egyoldalú szerződésmódosítási jogosultság kikötése tisztességtelennek nem minősülhet, ilyen címen sem támadni, sem pedig azt vizsgálni nem lehet. A Ptk. 209. § (6) bekezdése értelmében ugyanis nem minősülhet

tisztességtelennek a szerződési feltétel, ha azt jogszabály állapítja meg, vagy jogszabály előírásának megfelelően határozzák meg."

[342] Az ún. „ok-lista" kifejezés a PK vélemény indokolása 2. pont első bekezdésében jelenik meg. Eszerint: „A Hpt. az egyoldalú szerződésmódosítási jog gyakorlásának kógens törvényi korlátai között előírja, hogy a pénzügyi intézménynek előre, tételesen kell megjelölnie a későbbi változtatás lehetséges okait (ún. ok-lista)." A PK vélemény indokolásának 3. pontja szerint „a Ptk. 209. § (6) bekezdésének rendelkezése folytán olyan feltétel tisztességtelensége bírósági vizsgálat tárgyát nem képezheti, melyet jogszabály határoz meg, vagy jogszabály előírásainak megfelelően határoznak meg. Ez azt jelenti, hogy ha jogszabály kimerítően (taxatíve) határozza meg, hogy melyek lehetnek az egyoldalú szerződésmódosítás lehetséges indokai, akkor a jogszabályban nevesített okoknak a tisztességtelensége bíróság által nem vizsgálható. Nincs mód vizsgálni azt sem, hogy a jogszabályi rendelkezéseknek megfelelő esetekben, az ott írtak betartásával történő szerződésmódosítás tisztességtelen-e."

[343] 5. A PK vélemény megjelenik a 2/2014. Polgári jogegységi határozat rendelkező részében is. Ez három pontot tartalmaz: az első az árfolyamkockázat, a második az egyoldalú szerződésmódosítás, a harmadik az árfolyamrés megítéléséről szól.

[344] A 2. pont lényege szerint „az egyoldalú szerződésmódosítást lehetővé tevő szerződéses rendelkezés akkor tisztességtelen, ha az nem felel meg […] a 2/2012. (XII. 10.) PK vélemény 6. pontjában felsorolt elveknek (egyértelmű és érthető megfogalmazás elve; tételes meghatározás elve; objektivitás elve; ténylegesség és arányosság elve; átláthatóság elve; felmondhatóság elve; szimmetria elve)." A jogegységi határozat a PK véleményt, annak a 6. pontját veszi át.

[345] 6. Sem a részítéletben, sem a PK véleményben, sem pedig a PJE határozatban nincs szó arról, hogy az egyoldalú szerződésmódosítás tisztességtelenségének az egyes, PK véleményben megjelenő szempontjait a 2004. május 1-jét követően létrejött valamennyi általános szerződési feltételre, ennek nyomán valamennyi szerződésre, általánosan alkalmazni kellene.

[346] Ezek a bírósági jogegységet biztosító eszközök a bíróságoknak szólnak, és a konkrét – de folyamatban lévő vagy ezt követően indult – perekben alkalmazandók. A jogegységet biztosító említett eszközök általános, 2004. május 1-jétől való közvetlen alkalmazásának lehetőségét a Tv. teremti meg. A bírói gyakorlatban az „objektív ok" és „a tételes meghatározás" követelménye a Hpt. 2009. augusztus 1-jétől, illetve 2010. január 1-jétől hatályos módosításának értelmezése alapján jelenik meg.

[347] A Tv. nemcsak a bírói gyakorlat kodifikálása a jövőre nézve, hanem a bírói gyakorlatnak a kiterjesztése is, és ezen keresztül a Hpt. 2010. január 1-jétől (részben már 2009. augusztus 1-jétől) hatályos, értelmezett szabályainak a visszavetítése a korábban létrejött általános szerződési feltételekre és szerződésekre. Lényeges, hogy a 2004. május 1-je és a 2014 júliusa közötti időszakot nem lehet egységes, homogén időszaknak tekinteni; a jogszabályi környezet 2009–2010-ben alapvetően megváltozott.

[348] A Tv. olyan kapcsolatot hoz létre a PK véleménynek az egyoldalú módosításról szóló általános szerződési feltétel érvénytelenségére vonatkozó része, a közérdekű keresettel határidő nélkül való perindítás lehetősége és a Kúriának a pénzügyi intézmények fogyasztói kölcsönszerződéseire vonatkozó jogegységi határozata 2. pontja között, amely eredetileg nem létezett. A Tv. a bírói gyakorlatban meglévő egyes elemeknek a kombinációja, amely a PK vélemény és a jogegységi határozat (továbbá a 93/13/EGK irányelv) jogalkotói értelmezését jeleníti meg.

[349] 7. A régi Ptk.-nak az az absztrakt követelménye, hogy egy blanketta-szerződésben szereplő feltétel nem lehet tisztességtelen, a pénzpiacon – egy jelentős mértékben szabályozott és felügyelt piacon – a hitelintézeti törvény rendelkezésein keresztül érvényesül a konkrét általános szerződési feltételeket illetően: az a feltétel, amelyet a Hpt. megenged és a pénzügyi felügyelet jóváhagyott, nem lehet tisztességtelen. [Az új Ptk. 6:102. § (4) bekezdése is kimondja: „Nem minősül tisztességtelennek az általános szerződési feltétel, ha azt jogszabály állapítja meg, vagy jogszabály előírásának megfelelően határozzák meg."] Hitelnyújtást és pénzkölcsönzést üzletszerűen kizárólag pénzügyi intézmény végezhet, ennek a feltételeit és részletszabályait az általános polgári jogon kívül a pénzpiacra vonatkozó különös előírások szabályozzák. Pénzügyi intézmény a működése során elsősorban a pénzpiacra vonatkozó szabályoknak kell, hogy megfeleljen. Az állam ezen a területen szabályozóként és felügyeleti hatóságként is intenzíven jelen van.

[350] Az ügyfél számára hátrányos egyoldalú szerződésmódosítás meghatározott feltételekhez kötött lehetőségét kifejezetten tartalmazta a Hpt. 210. § (3) bekezdése, 2009. augusztus 1-je előtt is. Eszerint: „A kamatot, díjat vagy egyéb szerződési feltételt csak akkor lehet egyoldalúan, az ügyfél számára kedvezőtlenül módosítani, ha szerződés ezt

– külön pontban – a pénzügyi intézmény számára meghatározott feltételek, illetve körülmények esetére egyértelműen lehetővé teszi." 2009. augusztus 1-jétől a szabályozás két lépcsőben szigorodott.

[351] A Hpt. 2010. § (3) bekezdése 2010. január 1-jétől írja elő, hogy „Fogyasztóval kötött kölcsönszerződésben vagy pénzügyi lízingszerződésben az ügyfél számára kedvezőtlenül kizárólag a kamatot, díjat vagy költséget lehet egyoldalúan módosítani. Egyéb feltétel, ideértve az egyoldalú módosításra okot adó körülmények felsorolását is, egyoldalúan nem módosítható az ügyfél számára kedvezőtlenül. Az egyoldalú módosítás jogát a hitelező akkor jogosult gyakorolni, ha a módosításra okot adó objektív körülmények tételes meghatározását a szerződés tartalmazza, valamint a hitelező árazási elveit írásban rögzítette." A (4)–(14) bekezdés az árazási elvekkel szemben támasztott tartalmi követelményeket és a módosítás egyéb szabályait határozza meg.

[352] A legfelsőbb bírósági döntés, a PK vélemény és a jogegységi határozat a 2009. augusztus 1-je utáni Hpt. alapján, az abból kibontott elvek tükrében látja megállapíthatónak egy-egy feltétel tisztességtelenségét.

[353] A Tv. – azzal, hogy a 2004. május 1-jétől 2009. augusztus 1-jéig hatályban volt általános szerződési feltételeket és az ezeken alapuló szerződéseket is a hatálya alá vonja – túlmegy a bírósági gyakorlaton, új követelményeket, új mércét érvényesít a fogyasztói kölcsönszerződések egyoldalú módosítására, vagyis valódi visszaható hatállyal szabályoz.

[354] Véleményem szerint az Alkotmánybíróságnak ebből a helyzetből kellett volna kiindulnia a vizsgálódásnál, és a Tv. időbeli alkalmazására vonatkozó szabályt, valamint ezzel összefüggésben az időtartam teljes terjedelme alatt a hét elv érvényesítését előíró rendelkezést meg kellett volna semmisítenie.

Budapest, 2014. november 11.

Dr. Paczolay Péter s. k.,
alkotmánybíró

Dr. Pokol Béla alkotmánybíró különvéleménye

[355] A határozat rendelkező részének elutasító és visszautasító pontjainak fő vonalával egyetértek, de a támadott törvény egyik előírásának megsemmisítését tartottam volna szükségesnek, ezért nem tudtam megszavazni a többségi határozatot. Ezen túl az indokolás egyik lényeges alapját is elégtelennek látom, így a különvéleményen túl még egy kiegészítő indokolást is belefoglalok egyéni álláspontom kifejtésébe.

[356] 1. A többségi határozat álláspontjával szemben én megalapozottnak tartom az indítványozó érvelését a deviza alapú hiteles ügyekben a 30 napos jogvesztő határidő alaptörvény-elleneségére. A többségi határozat indokolása ezt azzal hárítja el, hogy utal a más esetekben is létező rövid határidőkre (lásd az Indokolás [145]–[160] bekezdését), ám ez nem veszi figyelembe, hogy a felhozott más esetekben már létező jogi szabályozási keretek voltak, és ebben voltak megadva a rövid határidők a keresetre, míg itt ez a rövid határidő egyben az új törvény megjelenése utáni felkészülési idővel is összecsúszik, és az tovább rövidíti ezt. Így több évre visszamenőleg kellett a rövid, jogvesztő határidő nyomása alatt összeszedni a szükséges adatokat, okiratokat és a változó szerződési feltételeket a keresetlevelek beadásához. Az Alaptörvény XXVIII. cikkének (1) bekezdése, amikor arról ír, hogy „Mindenkinek joga van ahhoz, hogy [...] valamely perben a jogait és kötelezettségeit törvény által felállított, független és pártatlan bíróság tisztességes és nyilvános tárgyaláson, ésszerű határidőn belül bírálja el", akkor ez vonatkozik a perindítási határidő ésszerű hosszára is. A 30 napos perindítási határidőt – összecsúszva az új törvényre felkészülés idejével is – nem lehet ilyen ésszerű határidőnek tekinteni. E határidővel szemben a forinthiteles ügyekre előírt 90–120 napos határidő megfelelő, és ezért ha az Alkotmánybíróság a jelen esetben a mozaikos megsemmisítéssel a 8. § (1) a) pontjából az „esetén alkalmazták, az e törvény hatálybalépésétől számított harminc napon belül" szövegrészt törölte volna a rendelkezésből, akkor ezzel ezekre az ügyekre is a forint alapú ügyekre irányadó 90–120 nap közötti határidők vonatkoznának. Mivel a keresetindítások ezekben az ügyekben már mind megtörténtek a jelen alkotmánybírósági határozat meghozatalakor, így ennek már csak szimbolikus hatása lett volna, de ezzel a megsemmisítéssel a testület jelezhette volna a jövőt illetően a törvényhozónak az ilyen határidőkre vonatkozó szempontjait. Azzal, hogy ezt nem tette, a jövőt illetően is nyitva hagyta – sőt hallgatásával szentesítette – e szabályozás lehetőségét. Ezzel nem tudtam azonosulni, és ezért nem szavaztam meg a határozatot.

[357] 2. Az indokolás-kiegészítésem a visszaható hatály alkotmányos megítélésére vonatkozik. Az indítványok az alaptörvény-sértő visszaható hatály érvét is felvetették a támadott törvénnyel kapcsolatban, és mivel e kérdésben

a korábbi alkotmánybírák az elmúlt évtizedekben többször egymással szembenálló döntési formulákat alakítottak ki, és hagytak hátra, ezek között az elvi jellegű tisztázást is meg kellett volna tennie a mai alkotmánybírói testületnek. A fő dilemma e téren az, hogy miképpen kell megítélni a múltban már létrejött jogviszonyokra is vonatkozó új szabályozásokat, és már az is a visszaható hatállyal okozott sérelmet jelenti, ha egyáltalán vonatkozik ezekre is egy új szabály, vagy ez csak akkor jön létre, ha a múltban létrejött, tartós jogviszonyokon belül a már végbement teljesítéseket is érinti, ám akkor nem, ha e jogviszonyokat illetően csak a jövőbeni jogokat és kötelezettségeket rendezi át. A visszaható hatály előbbi, kiterjesztő értelmezését fektette le a 34/1994. (VI. 15.) AB határozat, és – az átgondolatlanság miatt – ezt még alig néhány hónapja is megerősítette a 10/2014. (IV. 4.) AB határozat, és ezzel az egyszer létrejött tartós jogviszonyokat még a jövőt illetően sem érintheti egy-egy új szabályozás. Ez azonban végletesen leszűkíti a mindenkori új és új demokratikus törvényhozási többségek jogváltoztató szabadságát, ami pedig a felvilágosodás utáni, modern Európa egyik legfontosabb vívmánya volt. Ezzel szemben csak az az álláspont fogadható el a tartós jogviszonyokat illető jogváltoztatásoknál, hogy a mindenkori új jogszabályok megváltoztathatják a jövőt illetően a múltban keletkezett jogviszonyok egyes tartalmait, és ez csak akkor jelentene visszaható hatályt, ha az e jogviszonyokon belül már végbement teljesítéseket is érintik. Lehet tehát új szabályozással terhesebbé tenni is egy múltban létrejött jogviszonyt valamelyik fél részére, ám ezt csak a jövőt illetően lehet elrendelni. Ettől azonban nem lehet eltiltani a demokratikus törvényhozási többséget, mert ez magát a politikai demokráciát üresítené ki.

[358] Ezt a tisztázást nem hajtotta végre a többségi határozat indokolása az erre vonatkozó indokolási részben (Indokolás [73]–[104]), és kiegészítésemben ezt kívántam pótolni. A visszaható hatályt illető elvi tisztázás alól nem ment fel, hogy jelen esetben az indokolás azzal utasította el ennek megállapítását, hogy itt egy speciális helyzet állt fenn, mivel az indítványokkal támadott törvény – még a címében is jelezve ezt – tartalmilag nem jelentette új normatartalom létrehozását, hanem egy korábbi szabályozás alapján létrejött, korábbi bírói jogértelmezési gyakorlat normatartalmát emelte át törvényi tartalommá az ezt kodifikáló kúriai jogegységi határozatból. Ha nem ez a speciális eset állna most fenn, akkor valóban a visszaható hatály sérelmét és így alaptörvény-ellenességet kellett volna megállapítani, hisz a támadott törvény valóban érinti a múltban létrejött jogviszonyokon belül már végbement teljesítéseket is. Én úgy gondolom, hogy e speciális eset indoka miatti felmentés a törvényhozó részére a visszaható hatály vádja alól – és ezzel a megsemmisítési indítványok elutasítása – is elfogadhatóbb lenne a szélesebb politikai és jogászi közvélemény előtt, ha a többségi határozat indokolása nyíltan feltárta volna a speciális felmentés mellett a visszaható hatályt illető elvi álláspontját is. Bízom abban, hogy indokolás-kiegészítésem segít ebben is.

Budapest, 2014. november 11.

Dr. Pokol Béla s. k.,
alkotmánybíró

Az ING Magánnyugdíjpénztár 2014. évi tevékenységet lezáró beszámolója mérleg és eredménykimutatásának adatai

Mérleg – Eszköz

ezer forint

Megnevezés	Előző időszaki felülvizsgált beszámoló záró adatai	Tárgyidőszaki felülvizsgált beszámoló záró adatai
ESZKÖZÖK (AKTÍVÁK) ÖSSZESEN	72 613 463	93 100 912
Befektetett eszközök	42 347 588	58 677 382
I. Immateriális javak	0	0
II. Tárgyi eszközök	0	0
III. Befektetett pénzügyi eszközök	42 347 588	58 677 382
1. Egyéb tartós részesedések	9 226 837	10 199 543
4. Tartós hitelviszonyt megtestesítő értékpapírok	31 180 415	47 646 608
4.1. Kötvények	469 192	0
4.2. Állampapírok	30 610 015	47 646 608
4.4. Jelzáloglevél	101 208	0
5. Befektetett pénzügyi eszközök értékelési különbözete	1 940 336	831 231
Forgóeszközök	30 265 875	34 423 530
I. Készletek	92	92
2. Áruk	92	92
II. Követelések	504 706	984 723
1. Tagdíjkövetelések	192 273	956 298
5. Egyéb követelések	312 433	28 425
III. Értékpapírok	29 237 512	32 605 791
2. Forgatási célú hitelviszonyt megtestesítő értékpapírok	27 720 205	32 598 929
2.1. Kötvények	0	702 903
2.2. Kincstárjegyek és más állampapírok	11 567 134	7 132 627
2.3. Befektetési jegyek	16 153 071	24 763 399
3. Értékpapírok értékelési különbözete	1 517 307	6 862
IV. Pénzeszközök	523 565	832 924
3. Elkülönített betétszámla	436 056	644 523
4. Rövid lejáratú bankbetétek	35 179	75 551
5. Devizaszámla	52 479	112 685
6. Pénzeszközök értékelési különbözete	-149	165
Aktív időbeli elhatárolások	0	0

Mérleg – Forrás

ezer forint

Megnevezés	Előző időszaki felülvizsgált beszámoló záró adatai	Tárgyidőszaki felülvizsgált beszámoló záró adatai
FORRÁSOK (PASSZÍVÁK) ÖSSZESEN	72 613 463	93 100 912
Saját tőke	86 168	86 227
I. Induló tőke	0	0
II. Be nem fizetett alapítói támogatások (–)	0	0
III. Tartalék tőke	52 655	126 171
IV. Működés mérleg szerinti eredménye	33 513	–39 944
V. Értékelési tartalék	0	0
Céltartalékok	72 162 358	92 950 925
I. Működési céltartalék	7 771	60
1. Jövőbeni kötelezettségekre képzett céltartalék	7 739	0
2. Működési portfolió értékelési különbözetéből képzett céltartalék	32	60
2.1. Időarányosan járó kamat (+)	32	60
II. Fedezeti céltartalék	71 889 927	91 961 484
1. Egyéni számlákon	71 889 927	91 961 484
1.1. Egyéni számlákon jóváírt szolgáltatási célú bevételekből képzett céltartalék	44 837 091	53 943 048
1.2. Egyéni számlákon jóváírt realizált és nem realizált hozambevételekből képzett céltartalék	27 052 836	38 018 436
1.2.1. Egyéni számlákon jóváírt realizált hozam	23 595 803	37 180 259
1.2.2. Egyéni számlákon jóváírt értékelési különbözet	3 457 033	838 177
ebből: 1.2.2.1. Időarányosan járó kamat (+)	762 956	942 984
1.2.2.3. Devizaárfolyam-változás (+/–)	–147 119	253 241
1.2.2.4. Egyéb piaci értékítéletből adódó értékkülönbözet (+/–)	2 841 196	–358 048
III. Likviditási és kockázati céltartalék	71 939	32 635
1. Likviditási és kockázati célra	70 794	32 587
1.3. Egyéb kockázatokra	70 794	32 587
2. Azonosítatlan (függő) befizetések hozamára	716	28
3. Likviditási és kockázati portfólió értékelési különbözete	198	20
3.1. Időarányosan járó kamat (+)	32	45
3. 4. Egyéb piaci értékítéletből adódó értékkülönbözet (+/–)	166	–25
4. Azonosítatlan (függő) portfólió értékelési különbözete	231	0
4.1. Időarányosan járó kamat	227	0
4.4. Egyéb piaci értékítéletből adódó értékkülönbözet	4	0
IV. Meg nem fizetett tagdíjak céltartaléka	192 721	956 746
1. Működési célú tagdíjak tartaléka	4 191	11 067
2. Fedezeti célú tagdíjak tartaléka	188 452	945 601
3. Likviditási és kockázati célú tagdíjak tartaléka	78	78
Kötelezettségek	131 583	63 291
I. Hosszú lejáratú kötelezettségek	0	0
II. Rövid lejáratú kötelezettségek	131 583	63 291
1. Tagokkal szembeni kötelezettségek	10 981	4 620
2. Kötelezettség áruszállításból és szolgáltatásból (szállítók)	42 069	49 559
4. Egyéb rövid lejáratú kötelezettségek	46 648	7 474

ezer forint

Megnevezés	Előző időszaki felülvizsgált beszámoló záró adatai	Tárgyidőszaki felülvizsgált beszámoló záró adatai
5. Egyéb azonosítatlan (függő) befizetések	31 885	1 638
5.1. Munkáltatóhoz rendelhető függő befizetések	31 584	431
5.2. Munkáltatóhoz és taghoz nem rendelhető függő befizetések	301	1 207
Passzív időbeli elhatárolások	233 354	469
1. Bevételek passzív időbeli elhatárolása	229 350	0
2. Költségek és ráfordítások időbeli elhatárolása	4 004	469

A Pénztár eredménykimutatása
Működési tevékenység

adatok E Ft-ban

Megnevezés	Előző időszaki felülvizsgált beszámoló záró adatai	Tárgyidőszaki felülvizsgált beszámoló záró adatai
Tagok által fizetett tagdíj	177	7 633
Meg nem fizetett tagdíjak miatt tartalékképzés (–)	160	6 883
Utólag befolyt tagdíjak	2	7
Tagdíjbevételek összesen (=73MA01–73MA02+73MA03)	19	757
Működési célra kapott támogatás, adomány	31 700	10 375
Pénztári befizetések összesen (=73MA06+73MA07)	31 719	11 132
Egyéb bevételek	25 285	237 686
Működési célú bevételek összesen (=73MA08+73MA09)	57 004	248 818
Működéssel kapcsolatos ráfordítások	23 820	289 227
Anyagjellegű ráfordítások	3 927	264 754
Anyagköltség	24	0
Igénybe vett szolgáltatások	1 555	6 307
Adminisztrációs és nyilvántartási feladatokat ellátó szervezetnek fizetett díj (számla alapján)	4	8
Könyvvizsgálat díja (számla alapján)	1 143	3 366
Aktuáriusi díj (számla alapján)	0	0
Szaktanácsadás díja (számla alapján)	71	2 498
Marketing-, hirdetés-, propaganda- és reklámköltség	337	435
Egyéb anyagjellegű ráfordítások	2 348	258 447
Személyi jellegű ráfordítások	5 324	10 959
Bérköltség	4 021	7 616
Állományba tartozó pénztári alkalmazottak munkabére	3 871	7 099
Állományba nem tartozók munkadíja	150	517
Egyéb, állományba nem tartozók munkadíja	150	517
Személyi jellegű egyéb kifizetések	218	1 262
Bérjárulékok	1 085	2 081
Működéssel kapcsolatos egyéb ráfordítások	14 569	13 514
Felügyelettel kapcsolatos ráfordítások	6 020	13 170
Egyéb ráfordítások	8 549	344

adatok E Ft-ban

Megnevezés	Előző időszaki felülvizsgált beszámoló záró adatai	Tárgyidőszaki felülvizsgált beszámoló záró adatai
Szokásos működési tevékenység eredménye (73MA08–73MA09) (+/–)	33 184	–40 409
Kapott kamatok, kamat jellegű bevételek	351	498
Pénzügyileg realizált kamat, kamatjellegű bevétel	351	498
Értékelési különbözetben elszámolt várható hozam	–40	28
Időarányosan járó kamat	–40	28
Befektetési tevékenység bevételei összesen (=73MA12+…+73MA18)	311	526
Értékelési különbözetből képzett működési céltartalék	–40	28
Időarányosan járó kamat	–40	28
Befektetési tevékenységgel kapcsolatos egyéb ráfordítások	22	33
Befektetési tevékenységgel kapcsolatos különböző egyéb ráfordítások	22	33
Befektetési tevékenység ráfordítási összesen (=73MA20+…+73MA26)	–18	61
Befektetési tevékenység eredménye (=73MA19–73MA27) (+/–)	329	465
Rendkívüli eredmény (=73MA29-73MA30) (+/–)	0	0
Működés mérleg szerinti eredménye (=73MA10+73MA11+73MA30+73MA31) (+/–)	33 513	–39 944

Szolgáltatások fedezete

adatok E Ft-ban

Megnevezés	Előző időszaki felülvizsgált beszámoló záró adatai	Tárgyidőszaki felülvizsgált beszámoló záró adatai
Tagok által fizetett tagdíj	18 448	833 330
Meg nem fizetett tagdíjak miatti tartalékképzés (–)	3 215	757 946
Utólag befolyt tagdíjak	137	797
Tagdíjbevételek összesen (1–2+3)	15 370	76 181
Szolgáltatási célú egyéb bevételek	20 917	0
Egyéni számlán jóváírt szolgáltatási célú bevételek összesen (4+5)	36 287	76 181
Egyéni számlán elszámolt szolgáltatási célú egyéb ráfordítások	17 942	0
Kapott kamatok, kamat jellegű bevételek	707 457	1 240 288
Pénzügyileg realizált kamat, kamatjellegű bevétel	791 430	2 928 468
Hitelviszonyt megtestesítő kamatozó értékpapír vételárában lévő kamat (–)	83 973	1 688 180
Tulajdoni részesedést jelentő befektetések és hitelviszonyt megtestesítő értékpapírok nyereségjellegű különbözete (árfolyamnyereség)	514 478	4 624 432
Befektetési jegyek realizált hozama	112 820	3 643 745
Kapott osztalékok és részesedések	82 132	492 236
Pénzügyi műveletek egyéb realizált bevételei	19 183	81 215
Értékelési különbözetben elszámolt várható hozam	381 679	–2 618 857
Időarányosan járó kamat	–243 970	179 179
Devizaárfolyam-változásból adódó értékkülönbözet	–381 607	400 359
Nyereségjellegű különbözet (árfolyamnyereség)	58	400 359
Veszteségjellegű különbözet (árfolyamveszteség) (–)	381 665	0

adatok E Ft-ban

Megnevezés	Előző időszaki felülvizsgált beszámoló záró adatai	Tárgyidőszaki felülvizsgált beszámoló záró adatai
Egyéb piaci értékítéletből adódó értékkülönbözet	1 007 256	–3 198 395
Nyereségjellegű különbözet (árfolyamnyereség)	1 108 380	581 604
Veszteségjellegű különbözet (árfolyamveszteség) (–)	101 124	3 779 999
Befektetési célú ingatlanok hasznosításából, eladásából származó bevételek	0	0
Befektetési tevékenység bevételei összesen (10+...+16)	1 817 749	7 463 059
Egyéni számlákat megillető hozambevételek	1 817 749	7 463 059
Egyéni számlákat megillető realizált hozam	1 436 070	10 081 916
Egyéni számlákat megillető értékelési különbözet	381 679	–2 618 857
Tulajdoni részesedést jelentő befektetések és hitelviszonyt megtestesítő értékpapírok veszteségjellegű különbözete (árfolyamveszteség)	331 402	1 149 253
Befektetési jegyek realizált vesztesége	117	115 788
Pénzügyi műveletek egyéb ráfordítása	6 070	79 409
Befektetési tevékenységgel kapcsolatos egyéb ráfordítások	44 010	118 667
Vagyonkezelői díjak	36 011	85 954
Letétkezelői díjak	4 977	12 199
Befektetési tevékenységgel kapcsolatos különböző egyéb ráfordítások	3 022	20 514
Befektetési tevékenység ráfordításai összesen (16+...+21)	381 599	1 463 117
Egyéni számlákat terhelő befektetéssel kapcsolatos ráfordítások	381 599	1 463 117
Befektetési tevékenység eredménye (15–22) (+/–)	1 436 150	5 999 942
Egyéni számlákon jóváírható nettó hozam	1 054 471	8 618 799
Egyéni számlákon jóváírható értékelési különbözet	381 679	–2 618 857
Fedezeti céltartalék képzés (6–7+/–23) (–)	1 454 495	6 076 123
Egyéni számlákon a szolgáltatási célú bevételek és ráfordítások különbözetének összegében	18 345	76 181
Egyéni számlákon jóváírt nettó hozamból	1 054 471	8 618 799
Egyéni számlákon jóváírt értékelési különbözet	381 679	–2 618 857
Időarányosan járó kamat	–243 970	179 179
Devizaárfolyam különbözetekből	–381 607	400 359
Egyéb piaci értékítéletből adódó értékkülönbözetből	1 007 256	–3 198 395

Likviditási és kockázati fedezet

adatok E Ft-ban

Megnevezés	Előző időszaki felülvizsgált beszámoló záró adatai	Tárgyidőszaki felülvizsgált beszámoló záró adatai
Tagok által fizetett tagdíj	0	0
Meg nem fizetett tagdíjak miatti tartalékképzés (–)	12	0
Utólag befolyt tagdíjak	0	0
Tagdíjbevételek összesen (1–2+3)	–12	0
Likviditási és kockázati célú egyéb bevételek	49	293
Likviditási és kockázati célú egyéb ráfordítások	47	357

adatok E Ft-ban

Megnevezés	Előző időszaki felülvizsgált beszámoló záró adatai	Tárgyidőszaki felülvizsgált beszámoló záró adatai
Kapott (járó) kamatok, kamat jellegű bevételek	1 176	7 009
Pénzügyileg realizált kamat, kamat jellegű bevétel	1 176	7 017
Tulajdoni részesedést jelentő befektetések és hitelviszonyt megtestesítő értékpapírok nyereségjellegű különbözete (árfolyamnyereség) (+)	1 496	4 718
Értékelési különbözetben elszámolt várható hozam	–1 109	–409
Időarányosan járó kamat	–970	–239
Egyéb piaci értékítéletből adódó értékkülönbözet	–139	–170
Nyereségjellegű különbözet (árfolyamnyereség)	4	0
Veszteségjellegű különbözet (árfolyamveszteség) (–)	143	170
Befektetési tevékenység bevételei összesen (7+...+13)	1 563	11 318
Likviditási és kockázati célú pénzeszközök befektetésével kapcsolatos bevételek	620	969
Azonosítatlan (függő) befizetések befektetésével kapcsolatos bevételek	943	10 349
Tulajdoni részesedést jelentő befektetések és hitelviszonyt megtestesítő értékpapírok veszteségjellegű különbözete (árfolyamveszteség)	0	1
Pénzügyi műveletek egyéb ráfordítása	0	3
Befektetési tevékenységgel kapcsolatos egyéb ráfordítások	95	529
Vagyonkezelői díjak	83	480
Letétkezelői díjak	12	49
Befektetési tevékenység ráfordításai összesen (15+...+20)	95	533
Likviditási és kockázati célú pénzeszközök befektetésével kapcsolatos ráfordítások	59	104
Azonosítatlan (függő) befizetések befektetésével kapcsolatos ráfordítások	36	429
Befektetési tevékenység eredménye (16–23) (+/–)	1 468	10 785
Likviditási és kockázati céltartalék képzés (6+7–8+24) (–)	1 458	10 721
Azonosítatlan (függő) befizetések hozama	1 364	10 151
Egyéb kockázatokra	1 203	979
Értékelési különbözetből képzett likviditási céltartalék	–1 109	–409
Időarányosan járó kamat	–970	–239
Egyéb piaci értékítéletből adódó értékkülönbözetek	–139	–170

Független könyvvizsgálói jelentés
az ING Magánnyugdíjpénztár tagjai részére

A tevékenységet lezáró beszámolóról készült jelentés

1. Elvégeztük az ING Magánnyugdíjpénztár („Pénztár") mellékelt 2014. június 30-i fordulónapra elkészített tevékenységet lezáró beszámolójának a könyvvizsgálatát, amely tevékenységet lezáró beszámoló a 2014. június 30-i fordulónapra elkészített mérlegből – melyben az eszközök és források egyező végösszege 93.100.912 E Ft, a működés mérleg szerinti eredménye 39.944 E Ft veszteség –, a 2014. január 1-től 2014. június 30-ig tartó időszakra vonatkozó eredménykimutatásból és a számviteli politika meghatározó elemeit és az egyéb magyarázó információkat tartalmazó kiegészítő mellékletből áll.

A vezetés felelőssége a tevékenységet lezáró beszámolóért

2. A vezetés felelős a megbízható és valós képet nyújtó tevékenységet lezáró beszámoló elkészítéséért és bemutatásáért a számviteli törvényben foglaltakkal összhangban, valamint az olyan belső kontrollokért, amelyeket a vezetés szükségesnek tart ahhoz, hogy lehetővé váljon az akár csalásból, akár hibából eredő, lényeges hibás állításoktól mentes tevékenységet lezáró beszámoló elkészítése.

A könyvvizsgáló felelőssége

3. A mi felelősségünk a tevékenységet lezáró beszámoló véleményezése az elvégzett könyvvizsgálatunk alapján. Könyvvizsgálatunkat a magyar nemzeti könyvvizsgálati standardokkal és a könyvvizsgálatra vonatkozó – Magyarországon érvényes – törvényekkel és egyéb jogszabályokkal összhangban hajtottuk végre. Ezek a standardok megkövetelik, hogy megfeleljünk az etikai követelményeknek, valamint hogy a könyvvizsgálatot úgy tervezzük meg és hajtsuk végre, hogy kellő bizonyosságot szerezzünk arról, hogy a tevékenységet lezáró beszámoló mentes-e lényeges hibás állításoktól.

4. A könyvvizsgálat magában foglalja olyan eljárások végrehajtását, amelyek célja könyvvizsgálati bizonyítékot szerezni a tevékenységet lezáró beszámolóban szereplő összegekről és közzétételekről. A kiválasztott eljárások, beleértve a tevékenységet lezáró beszámoló akár csalásból, akár hibából eredő, lényeges hibás állításai kockázatainak felmérését is, a könyvvizsgáló megítélésétől függnek. A kockázatok ilyen felmérésekor a könyvvizsgáló a megbízható és valós képet nyújtó tevékenységet lezáró beszámoló gazdálkodó egység általi elkészítése szempontjából releváns belső kontrollt azért mérlegeli, hogy olyan könyvvizsgálati eljárásokat tervezzen meg, amelyek az adott körülmények között megfelelőek, de nem azért, hogy a gazdálkodó egység belső kontrolljának hatékonyságára vonatkozóan véleményt mondjon. A könyvvizsgálat magában foglalja továbbá az alkalmazott számviteli alapelvek megfelelőségének és a vezetés által készített számviteli becslések ésszerűségének, valamint a tevékenységet lezáró beszámoló átfogó bemutatásának értékelését is.

5. Meggyőződésünk, hogy a megszerzett könyvvizsgálati bizonyíték elegendő és megfelelő alapot nyújt könyvvizsgálói véleményünk megadásához.

Vélemény

6. Véleményünk szerint a tevékenységet lezáró beszámoló megbízható és valós képet ad az ING Magánnyugdíjpénztár 2014. június 30-án fennálló vagyoni és pénzügyi helyzetéről valamint az ezen időponttal végződő időszakra vonatkozó jövedelmi helyzetéről a számviteli törvényben foglaltakkal összhangban.

Egyéb ügyek

7. A jelen független könyvvizsgálói jelentés a soron következő küldöttközgyűlésre, a tulajdonosi határozat meghozatala céljából készült és így nem tartalmazza az ezen a küldöttközgyűlésen meghozandó határozatok esetleges hatását.

Egyéb jelentéstételi kötelezettség: az üzleti jelentésről készült jelentés

8. Elvégeztük az ING Magánnyugdíjpénztár mellékelt 2014. június 30-i fordulónapra elkészített üzleti jelentésének a vizsgálatát. A vezetés felelős az üzleti jelentésnek a számviteli törvényben foglaltakkal összhangban történő elkészítéséért. A mi felelősségünk az üzleti jelentés és az ugyanazon üzleti évre vonatkozó tevékenységet lezáró beszámoló összhangjának megítélése. Az üzleti jelentéssel kapcsolatos munkánk az üzleti jelentés és a tevékenységet lezáró beszámoló összhangjának megítélésére korlátozódott és nem tartalmazta egyéb, a Társaság nem auditált számviteli nyilvántartásaiból levezetett információk áttekintését. Véleményünk szerint az ING Magánnyugdíjpénztár 2014. június 30-i fordulónapra elkészített üzleti jelentése az ING Magánnyugdíjpénztár 2014. június 30-i fordulónapra elkészített tevékenységet lezáró beszámolójának adataival összhangban van.

Budapest, 2014. szeptember 26.

Virágh Gabriella
Ernst & Young Kft.
Nyilvántartásba-vételi szám: 001165

Bertalan Zsuzsanna
Kamarai tag könyvvizsgáló
Kamarai tagsági szám: 005611

HIRDETMÉNYEK

Felhívjuk t. hirdetőink figyelmét arra, hogy az érvénytelenített bélyegzőkkel és iratokkal kapcsolatos hirdetési megbízásukat a következő két cím bármelyikére küldhetik postán vagy faxon:

Nemzetgazdasági Minisztérium, Nemzetgazdasági Közlöny Szerkesztősége

1051 Bp., József nádor tér 2–4., telefon: 795-2721; fax: 795-0295.

Magyar Közlöny Lap- és Könyvkiadó

1085 Budapest, Somogyi Béla utca 6. Fax: 266-5099.

Az egyéb címekre küldött megrendelés csak kerülő úton jut el a szerkesztőségbe, ezért megjelenése felesleges késedelmet szenvedhet.

Felhívjuk figyelmüket továbbá arra, hogy a bélyegző (irat) érvénytelenné nyilvánításának napját minden esetben közöljék, mert ennek hiányában kénytelenek vagyunk a megrendelőlevél dátumát feltüntetni, ami az esetek többségében nem fedi a valós helyzetet.

Sajnálattal közöljük egyúttal, hogy a beérkező megrendeléseket időhiány miatt nem áll módunkban visszaigazolni.

Tájékoztatjuk t. megrendelőinket, hogy a hirdetésnek nem minősülő közlemények, hirdetmények közzétételi díja megkezdett kéziratoldalanként 19 239 Ft; a bélyegzők, okiratok stb. érvénytelenítése egységesen 22 737 Ft, melyet a kiadó a megjelenést követően kiszámláz.

(A Szerkesztőség)

Érvénytelenített iratok (alfabetikus sorrendben)

Az Allianz Hungária Zrt. bejelentései:

2287501–2287550

sorszámú nyugtatömb használata 2014. október 20-tól érvénytelen;

valamint

900901

sorszámú igazolvány használata 2014. október 22-től érvénytelen;

valamint

2269901–2269950

2205401–2205450

2001451–2001500

sorszámú nyugtatömbök használata 2014. október 28-tól érvénytelen;

valamint

2283351–2283400

sorszámú nyugtatömb használata 2014. október 30-tól érvénytelen;

és

902408 900787

902455 902484

901242 902602

902580 902736

903006 903339

903189 903172

903392 903407

sorszámú ügynökigazolványok használata 2014. november 7-től érvénytelen.

*

A BKK Budapesti Közlekedési Központ Zrt. (1075 Budapest, Rumbach Sebestyén u. 19–21.) bejelentése:

UK1EA 9946901–9946920

sorszámú készpénzfizetési számlatömböt eltulajdonították, használata 2014. október 2-tól érvénytelen.

*

A Groupama Garancia Biztosító Zrt. bejelentései:

5451481–5451510

sorszámú nyugtatömb használata 2014. október 13-tól érvénytelen;

valamint

5671471–5671500

sorszámú nyugtatömb használata 2014. október 15-től érvénytelen;

és

4125361–4125390
4434091–4434120

sorszámú nyugtatömbök használata 2014. október 16-tól érvénytelen.

*

A FOLICOM Consulting Kft. (székhely: 1119 Budapest, Csurgói út 22–32/A. II. 26.)

NQ9SB 3666001– NQ9SB 3666050

sorszámú számlatömb (utolsó felhasznált számla sorszáma: NQ9SB 3666003, kiállítás dátuma: 2014. IV. 26.) használata 2014. április 30-tól érvénytelen.

II. GAZDASÁG

JOGSZABÁLYOK	272/2014. (XI. 5.) Korm. rendelet	A 2014–2020 programozási időszakban az egyes európai uniós alapokból származó támogatások felhasználásának rendjéről	1930
	34/2014. (X. 30.) NGM rendelet	az aeroszol termékek és aeroszol csomagolások forgalmazásának követelményeiről	2181
A NEMZETGAZDASÁGI MINISZTER KÖZLEMÉNYE		Az utazásszervező és -közvetítő tevékenységről szóló 213/1996. (XII. 23.) Korm. rendelet 12. § (2) bekezdés alapján a Magyar Kereskedelmi Engedélyezési Hivatal által 2014. október 1. és 2014. október 31. között nyilvántartásba vett, illetve törölt utazási vállalkozók jegyzékéről	2198

A Kormány 272/2014. (XI. 5.) Korm. rendelete
a 2014–2020 programozási időszakban az egyes európai uniós alapokból származó támogatások felhasználásának rendjéről

A Kormány az államháztartásról szóló 2011. évi CXCV. törvény 109. § (2a) bekezdésében kapott felhatalmazás alapján,
az 59. alcím tekintetében az államháztartásról szóló 2011. évi CXCV. törvény 109. § (1) bekezdés 17. pontjában kapott felhatalmazás alapján,
a 206. § tekintetében az Alaptörvény 15. cikk (3) bekezdésében meghatározott eredeti jogalkotói hatáskörében,
az Alaptörvény 15. cikk (1) bekezdésében meghatározott feladatkörében eljárva a következőket rendeli el:

I. FEJEZET
ÁLTALÁNOS RENDELKEZÉSEK

1. A rendelet alkalmazási köre

1. § (1) E rendeletet kell alkalmazni a 2014–2020 programozási időszakban
a) az Európai Regionális Fejlesztési Alapból (a továbbiakban: ERFA),
b) az Európai Szociális Alapból (a továbbiakban: ESZA),
c) a Kohéziós Alapból (a továbbiakban: KA),
d) az Európai Mezőgazdasági Vidékfejlesztési Alapból (a továbbiakban: EMVA),
e) az Európai Tengerügyi és Halászati Alapból (a továbbiakban: ETHA), [az a)–e) pontban foglaltak a továbbiakban együtt: ESB-alapok],
f) az Európai Hálózatfinanszírozási Eszközből,
g) az ifjúsági foglalkoztatási kezdeményezésből és
h) a leginkább rászoruló személyeket támogató európai segítségnyújtási alapból
származó források terhére történő kötelezettségek vállalására, a programok tervezésére, végrehajtására, nyomon követésére, továbbá a teljesítés ellenőrzésére, a felhasználásban, a lebonyolításban és az ellenőrzésben részt vevő szervezetekre, a támogatást igénylőkre és a támogatásban részesülőkre.
(2) E rendeletet nem kell alkalmazni az ERFA-ból származó, az Európai Területi Együttműködés programjaiból nyújtandó támogatásokra.
(3) A pénzügyi eszköz vonatkozásában a 39. §, 45–72. §, 75–91. §, 95–147. §, 152–155. §, 175–177. §, 175–180. §, 192–199. § rendelkezéseit nem kell alkalmazni.

2. § Az e rendelet hatálya alá tartozó források felhasználásának tekintetében az államháztartásról szóló törvény végrehajtásáról szóló 368/2011. (XII. 31.) Korm. rendeletet (a továbbiakban: Ávr.) csak akkor kell alkalmazni, ha e rendelet eltérő szabályokat nem állapít meg.

2. Értelmező rendelkezések

3. § (1) E rendelet alkalmazásában
1. *alapok alapja:* az Európai Regionális Fejlesztési Alapra, az Európai Szociális Alapra, a Kohéziós Alapra, az Európai Mezőgazdasági Vidékfejlesztési Alapra és az Európai Tengerügyi és Halászati Alapra vonatkozó közös rendelkezések megállapításáról, az Európai Regionális Fejlesztési Alapra, az Európai Szociális Alapra és a Kohéziós Alapra és az Európai Tengerügyi és Halászati Alapra vonatkozó általános rendelkezések megállapításáról és az 1083/2006/EK tanácsi rendelet hatályon kívül helyezéséről az Európai Parlament és a Tanács 2013. december 17-i 1303/2013/EU rendelete (a továbbiakban: 1303/2013/EU európai parlamenti és tanácsi rendelet) 2. cikk 27. pontjában meghatározott alap,
2. *átutalás igénylési dokumentáció:* az igazoló hatóság által kiállított átutalási kérelem, költségnyilatkozat és költségigazoló nyilatkozat, az EMVA esetében a kifizető ügynökség által kiállított kiadásigazoló nyilatkozat,
3. *csalás:* az Európai Unióról szóló Szerződés K.3. cikke alapján létrejött, az Európai Közösségek pénzügyi érdekeinek védelméről szóló Egyezmény és az azt kiegészítő jegyzőkönyvek, valamint az Európai Unióról szóló Szerződés 35. Cikkének (2) bekezdése alapján megtett nyilatkozat kihirdetéséről szóló 2009. évi CLIX. törvénnyel kihirdetett, az Európai Közösségek pénzügyi érdekeinek védelméről szóló egyezmény 1. cikk (1) bekezdése

szerinti fogalom, valamint a Büntető Törvénykönyvről szóló 2012. évi C. törvény (a továbbiakban: Btk.) 396. §-a szerinti költségvetési csalás,

4. *ellenőrzési nyomvonal:* a támogatástervezési, pénzügyi irányítási és kontrollrendszerének leírása szövegesen vagy táblázatba foglalva, vagy folyamatábrával szemléltetve, amely tartalmazza különösen a felelősségi és információs szinteket és kapcsolatokat, továbbá irányítási és kontrollfolyamatokat, lehetővé téve azok nyomon követését és utólagos ellenőrzését a támogatások felhasználása során,
5. *elszámoló bizonylat vagy bizonylat:* a számvitelről szóló 2000. évi C. törvény (a továbbiakban: számviteli törvény) 166. § (1) bekezdése szerinti számviteli bizonylat, ideértve az rendeletben meghatározott összesítőt is. Elektronikus számla elszámolásra kizárólag elektronikus formában nyújtható be, feltéve, hogy a záradékolás követelményeinek megfelel,
6. *ex ante elemzés:* a pénzügyi eszközök keretében nyújtott támogatások meghirdetéséhez az 1303/2013/ EU rendelet 37. cikk (2) bekezdés alapján elvégezni szükséges előzetes elemzés,
7. *felhívás:* a támogatás igénylők számára elkészített, a támogatási kérelmek benyújtásához szükséges információkat tartalmazó dokumentum,
8. *finanszírozási megállapodás:* valamely pénzügyi eszköz végrehajtására vonatkozóan megkötött, az 1303/2013/ EU európai parlamenti és tanácsi rendelet 38. cikk (7) bekezdése szerinti megállapodás,
9. *forrásgazda:* a e rendelet hatálya alá tartozó források költségvetési előirányzatai tekintetében tervezésre, előirányzat-módosításra, felhasználásra, beszámolásra, információszolgáltatásra, ellenőrzésre kötelezett és jogosult személy,
10. *helyi akciócsoport:* az 1303/2013/EU európai parlamenti és tanácsi rendelet 34. cikkében meghatározott fogalom,
11. *hitelesítési jelentés:* az operatív programok esetében a költségigazoló nyilatkozat alátámasztása érdekében az igazoló hatóság által meghatározott formátumban és ütemezéssel az igazoló hatóság részére benyújtandó jelentés,
12. *indikátor:* uniós jogszabályokban és a programban nevesített, valamint az európai uniós források felhasználásáért felelős miniszter által vezetett minisztérium által meghatározott, eredményt vagy teljesülést mérő mutató,
13. *integritásirányítási rendszer:* az államigazgatási szervek integritásirányítási rendszeréről és az érdekérvényesítők fogadásának rendjéről szóló 50/2013. (II. 25.) Korm. rendelet 2. § b) pontjában meghatározott fogalom,
14. *kedvezményezett:* a támogatásban részesített támogatást igénylő, pénzügyi eszközök esetén a pénzügyi eszközt végrehajtó vagy – adott esetben – az alapok alapját végrehajtó szervezet,
15. *kiadásigazoló nyilatkozat:* az 1306/2013/EU európai parlamenti és tanácsi rendeletnek a kifizető ügynökségek és más szervek, a pénzgazdálkodás, a számlaelszámolás, az ellenőrzési szabályok, a biztosítékok és az átláthatóság tekintetében történő alkalmazására vonatkozó szabályok megállapításáról szóló, 2014. augusztus 6-i 908/2014/ EU bizottsági rendelet (a továbbiakban: 908/2014/EU rendelet) 22. cikke szerint összeállított nyilatkozat,
16. *kiemelt projekt:* a szakpolitikai felelős által objektív szakmai szempontrendszer alapján kijelölt, az arra jogosult által jóváhagyott, közfeladat fejlesztésre irányuló projekt,
17. *kifizetési igénylés:* a kifizetési kérelem, valamint a pénzügyi és szakmai előrehaladást igazoló, a támogatási szerződésben meghatározott dokumentumok összessége,
18. *kifizető ügynökség:* a közös agrárpolitika finanszírozásáról, irányításáról és monitoringjáról és a 352/78/EGK, a 165/94/EK, a 2799/98/EK, az 1290/2005/EK és a 485/2008/EK tanácsi rendelet hatályon kívül helyezéséről szóló, 2003. december 17-i 1306/2013/EU európai parlamenti és tanácsi rendelete (a továbbiakban: KAP rendelet) 7. cikke szerinti szervezet,
19. *konzorcium:* több kedvezményezett támogatásával megvalósuló projektek esetében a részes felek (tagok) polgári jogi szerződésben szabályozott munkamegosztásán alapuló együttműködése a projekt közös megvalósítása, valamint ennek érdekében közös gazdasági érdekeik előmozdítása és erre irányuló tevékenységük összehangolása céljából,
20. *korrupció:* a Btk. XXVII. Fejezete szerinti bűncselekmények,
21. *kötelezettségvállalás:* az államháztartásról szóló 2011. évi CXCV. törvény (a továbbiakban: Áht.) 2. § (1) bekezdés o) pontjában meghatározott fogalom,
22. *közfeladat:* jogszabályban meghatározott állami vagy önkormányzati feladat, amit a feladat címzettje közérdekből, haszonszerzési cél nélkül, jogszabályban meghatározott követelményeknek és feltételeknek megfelelve végez, ideértve a lakosság közszolgáltatásokkal való ellátását, valamint e feladatok ellátásához szükséges infrastruktúra biztosítását is,

23. *közszféra szervezet:* a közbeszerzésekről szóló 2011. évi CVIII. törvény (a továbbiakban: Kbt.) 6. § (1) bekezdés a)–f) pontja alapján ajánlatkérőnek minősülő szervezet, valamint a nevelési-oktatási, kulturális, felsőoktatási, szociális, egészségügyi, gyermek- és ifjúságvédelmi intézményt érintő projektje vonatkozásában az egyházi jogi személy,
24. *közösségvezérelt helyi fejlesztés:* az 1303/2013/EU európai parlamenti és tanácsi rendelet 32. cikk (2) bekezdése szerinti fejlesztés,
25. *közösségvezérelt helyi fejlesztési stratégia:* az 1303/2013/EU európai parlamenti és tanácsi rendelet 33. cikk (1) bekezdésében felsorolt elemeket tartalmazó stratégia,
26. *közreműködő szervezet:* az 1303/2013/EU európai parlamenti és tanácsi rendelet 2. cikk 18. pontja szerinti szervezet,
27. *műszaki/szakmai tartalom:* a projekt által létrehozott eredmény valamely, a projekt eredményessége szempontjából meghatározó tulajdonsága, vagy képessége, amelynek megvalósítását a kedvezményezett az irányító hatóság felé a támogatási kérelem benyújtásával vállalta, és a támogatás megítélésében szerepet játszott,
28. *nagyprojekt:* az 1303/2013/EU európai parlamenti és tanácsi rendelet 100. cikke szerinti projekt,
29. *négy szem elve:* az adott feladatot végző személy munkáját egy másik személy ugyanazon szempontok szerint, ismételten és teljes körűen ellenőrzi,
30. *nyilvánvaló hiba:* támogatási kérelemben vagy kifizetési igénylésben a támogatást igénylő vagy a kedvezményezett által szolgáltatott adat olyan egyértelmű hiánya, vagy hibája, amely a támogatási kérelem vagy kifizetési igénylés más adataiból vagy más, a benyújtott dokumentum elbírálásában részt vevő szervezet által közvetlenül elérhető nyilvántartásból származó adatok alapján hiánypótlásra való felszólítás nélkül, saját hatáskörben pótolható vagy javítható, kivéve a kérelem hitelességét befolyásoló hiányosság (így különösen aláírás, bélyegző lenyomat, személyt, szervezetet hitelesítő dokumentum, nyilatkozat, aláírási címpéldány),
31. *országos kihatású projekt:* olyan fejlesztés, amelynek a közvetlen hatásai a kevésbé fejlett régiókban és a Közép-magyarország régióban egyaránt kimutathatók,
32. *pénzügyi eszköz:* az Unió általános költségvetésére alkalmazandó pénzügyi szabályokról és az 1605/2002/EK, Euratom tanácsi rendelet hatályon kívül helyezéséről szóló, 2012. október 25-i 966/2012/EU, Euratom rendelet 2. cikk p) bekezdés szerinti fogalom,
33. *pénzügyi konstrukció:* a végső kedvezményezettnek kínált pénzügyi eszköz,
34. *pénzügyi közvetítő:* az 1303/2013/EU európai parlamenti és tanácsi rendelet 38. cikk (5) bekezdésében meghatározott szervezet,
35. *pénzügyi közvetítői felhívás:* a pénzügyi konstrukciók működtetésében részt vevő pénzügyi közvetítők kiválasztására irányuló feltételeket tartalmazó dokumentum,
36. *program:* az operatív programok és a Vidékfejlesztési Program,
37. *programszámla:* a központi költségvetésről szóló törvény uniós fejlesztések költségvetési fejezetének irányító szerve (a továbbiakban: fejezetet irányító szerv), mint számlajogosult javára az egyes operatív programokon belül pénzügyi konstrukciónként a Magyar Államkincstárnál (a továbbiakban: kincstár) megnyitott és vezetett, a pénzügyi konstrukciók finanszírozására szolgáló elkülönített fizetési számla, amely felett az alapok alapját végrehajtó szervezetnek rendelkezési joga van,
38. *programterületen kívüli művelet:* az 1303/2013/EU európai parlamenti és tanácsi rendelet 70. cikkében meghatározott művelet,
39. *projekt lezárása:* egy projekt akkor tekinthető lezártnak, ha a kedvezményezett a támogatási szerződésben a pénzügyi befejezést követő időszakra nézve további kötelezettséget nem vállalt, és a felhívásban meghatározott feltételek teljesültek. Ha a támogatási szerződés a támogatott tevékenység befejezését követő időszakra nézve további kötelezettséget előírt, a projekt akkor tekinthető lezártnak, ha valamennyi vállalt kötelezettség teljesült és a kedvezményezett a kötelezettségek megvalósulásának eredményeiről szóló záró projekt fenntartási jelentést benyújtotta, és azt az irányító hatóság, Vidékfejlesztési Program esetén a kifizető ügynökség jóváhagyta, valamint a záró jegyzőkönyv elkészült,
40. *projekt fizikai befejezése:* a projekt keretében támogatott valamennyi tevékenység a támogatási szerződésben meghatározottak szerint, a felhívásban meghatározott feltételek mellett teljesült. A projekt fizikai befejezésnapjának a projekt utolsó támogatott tevékenysége fizikai teljesítésének a napja minősül,
41. *projektmegvalósítás befejezése:* az 1303/2013/EU európai parlamenti és tanácsi rendelet 2. cikk 14. pontjára tekintettel egy projekt megvalósítása akkor tekinthető befejezettnek, ha a projekt fizikailag és pénzügyileg is befejezett, valamint a kedvezményezettnek valamennyi támogatott tevékenysége befejezését igazoló és

alátámasztó kifizetési igénylését az irányító hatóság EMVA, ETHA esetén a kifizető ügynökség jóváhagyta és a támogatás folyósítása megtörtént,

42. *projekt pénzügyi befejezése:* ha a projekt fizikai befejezése megtörtént, valamint a projektmegvalósítás során keletkezett elszámoló bizonylatok – szállítói kifizetés esetén az előírt önrész szállítók részére történő – kiegyenlítése megtörtént. A 100%-os támogatás intenzitású, kizárólag szállítói finanszírozású projektek esetében a projekt pénzügyi befejezésének napja az elszámoló bizonylatok irányító hatóság, EMVA-ból történő finanszírozás esetén a kifizető ügynökség által történő kiegyenlítésének napja. A projekt pénzügyi befejezésének dátuma a projekt megvalósítási ideje alatt felmerült, a kedvezményezett által megfelelően elszámolt költségek közül a legkésőbbi kiegyenlítés dátuma,

43. *projekt szintű mérföldkő:* a projekt megvalósítása szempontjából jelentős időpont, esemény vagy a projekt megvalósítása révén elért szakmai vagy műszaki eredmény,

44. *projekttartalom:* a támogatási szerződésben rögzített, vagy bármely, e rendelet alapján a támogatási kérelemben, illetve a kifizetési igénylésekben, továbbá bejelentésekben, kérelmekben a projekttel kapcsolatban szolgáltatott adat,

45. *próbaidő:* az 1303/2013/EU európai parlamenti és tanácsi rendelet 124. cikk (5) bekezdésében, illetve a leginkább rászoruló személyeket támogató európai segítségnyújtási alapról szóló, 2014. március 11-i 223/2014/EU európai parlamenti és tanácsi rendelet 35. cikk (5) bekezdésében meghatározott fogalom,

46. *rendszerszintű szabálytalanság:* az 1303/2013/EU európai parlamenti és tanácsi rendelet 2. cikk 38. pontjában meghatározott fogalom,

47. *szabálytalanság:* az 1303/2013/EU európai parlamenti és tanácsi rendelet 2. cikk 36. pontjában foglaltak, az EMVA esetében a KAP rendelet 2. cikk (1) bekezdés g) pontjában foglaltak, továbbá nemzeti jogszabály, a támogatási szerződés, vagy az 1303/2013/EU európai parlamenti és tanácsi rendelet 38. cikk (7) bekezdésében meghatározott finanszírozási megállapodás gazdasági szereplő általi megsértése, amelyek eredményeképpen Magyarország pénzügyi érdekei sérülnek, illetve sérülhetnek,

48. *szabálytalanság felelős:* az irányító hatóság, Vidékfejlesztési Program esetén a kifizető ügynökség alkalmazásában álló, a szabálytalansági eljárással kapcsolatos feladatok ellátására kijelölt személy,

49. *szakaszolt projekt:* fizikai és pénzügyi szempontból két egyértelműen elhatárolható szakaszból álló projekt, amelynek első szakasza a 2007–2013 programozási időszakban, második szakasza a 2014–2020 programozási időszakban valósul meg,

50. *szakpolitikai mutató:* uniós jogszabályban nem nevesített, a szakpolitikai felelős vagy irányító hatóság által a felhívásban meghatározott mutató, melynek nem teljesítésért a kedvezményezett nem szankcionálható,

51. *szállítói finanszírozás:* a kedvezményezettet vagy a támogatási szerződésben megnevezett, a projekt végrehajtásában résztvevőt megillető támogatás összegének kifizetése közvetlenül a szállító vagy engedményes pénzforgalmi számlájára történő utalással,

52. *támogatás folyósításának időpontja:* a kincstár által az előirányzat felhasználási keretszámla (a továbbiakban: EFK) terheléséről küldött bankszámlakivonaton közölt értéknap (terhelés dátuma),

53. *támogatási kérelem:* a felhívásban meghatározott alaki és formai követelményeknek megfelelő dokumentum, amely egy projekt támogatásban részesítésére irányul, és amelynek részei a projektadatlap és a mellékletek,

54. *támogatási szerződés:* a vissza nem térítendő támogatások kedvezményezettjei és az irányító hatóság között létrejött, a támogatás felhasználását szabályozó polgári jogi szerződés,

55. *támogatói okirat:* az irányító hatóság támogatási jogviszony létrehozására irányuló akaratnyilatkozatát tartalmazó okirat,

56. *tanúsító szerv:* a KAP rendelet 9. cikk (1) bekezdés szerinti szerv,

57. *technikai segítségnyújtás projekt:* a Partnerségi Megállapodás hatékony, eredményes, szabályszerű, átlátható megvalósításának biztosítását és a végrehajtásáért felelős intézményrendszer magas színvonalú működését célzó projekt,

58. *teljesítmény keretrendszer:* indikátorokon alapuló, prioritás szintű mérési rendszer, amelynek célja, hogy az egyes prioritásokban kitűzött mérföldkövek és célok megvalósuljanak,

59. *teljesítménytartalék:* elkülönített forrás, amely csak a teljesítmény keretrendszerben foglalt feltételek teljesülése esetén használható fel,

60. *tényfeltáró látogatás:* a költségigazoló nyilatkozat alátámasztása érdekében az igazoló hatóság által a támogatások lebonyolításában érintett szervezeteknél végzett, az eljárások megfelelőségének vizsgálatára irányuló helyszíni ellenőrzés,

61. *tényfeltáró vizsgálat:* a költségigazoló nyilatkozat alátámasztása érdekében az igazoló hatóság által a támogatások lebonyolításában érintett szervezeteknél végzett, számlákra és egyéb, kifizetési kérelmet alátámasztó dokumentumokra kiterjedő ellenőrzés,
62. *területi program:* a Terület- és Településfejlesztési Operatív Program (a továbbiakban: TOP) és a Versenyképes Közép-Magyarország Operatív Program (a továbbiakban: VEKOP),
63. *területi szereplő:* megye, megyei jogú város és a főváros, amely az Integrált Területi Program összeállításáért, a helyi szintű projektkiválasztásért, valamint az indikátorvállalás teljesítésért felelős,
64. *transznacionális együttműködés:* az 1304/2013/EU rendelet 10. cikkében meghatározott együttműködési forma,
65. *utófinanszírozás:* a kedvezményezett vagy a támogatási szerződésben megnevezett, a projekt végrehajtásában részt vevő által kifizetett számlák vagy egyéb, az 1. mellékletben meghatározott, az elszámolást alátámasztó dokumentumok támogatási összegének utólagos megtérítése közvetlenül a kedvezményezett, vagy az engedményes pénzforgalmi számlájára,
66. *végső kedvezményezett:* az 1303/2013/EU európai parlamenti és tanácsi rendelet 2. cikk 12. pont szerinti fogalom.

(2) Az (1) bekezdésben nem értelmezett fogalmakat
a) a támogatásból megvalósuló fejlesztések központi monitoringjáról és nyilvántartásáról szóló 60/2014. (III. 6.) Korm. rendelet (a továbbiakban: monitoring rendelet),
b) az 1303/2013/EU európai parlamenti és tanácsi rendelet,
c) az 1303/2013/EU európai parlamenti és tanácsi rendelet 1. cikkében meghatározott közösségi jogszabályok,
d) a Bizottság b) és c) pont szerinti rendeletek felhatalmazása alapján kiadott végrehajtási jogi aktusai
szerint kell értelmezni.

(3) E rendeletet az e rendelet hatálya alá tartozó programok támogatásokra vonatkozó, kötelezően alkalmazandó európai uniós jogi aktusokban foglalt eltérésekre figyelemmel kell alkalmazni és értelmezni.

II. FEJEZET
INTÉZMÉNYRENDSZER

3. A Kormány feladatai

4. § A Kormány:
a) kialakítja a fejlesztéspolitikai tevékenység irányítási, finanszírozási, intézményi és szabályozási rendszerét,
b) kijelöli az audit hatóságot és a tanúsító szervet,
c) az audit hatóság által készített jelentés és vélemény alapján kijelöli az operatív program irányító hatóságot és az igazoló hatóságot, nyomon követi a kijelölt szervek tevékenységét, dönt a 34. § szerinti próbaidőről,
d) az irányító hatóság javaslata és a Nemzeti Fejlesztési Kormánybizottság állásfoglalása alapján kijelöli az alapok alapját végrehajtó szervezetet, és a Döntéselőkészítő-testület javaslata alapján dönt a pénzügyi közvetítőkről,
e) elfogadja a többéves nemzeti keretet,
f) jóváhagyja az irányító hatóság és a Kormány által kijelölt alapok alapját végrehajtó szervezet közötti finanszírozási megállapodást.

4. Nemzeti Fejlesztési Kormánybizottság feladatai

5. § (1) A Nemzeti Fejlesztési Kormánybizottság (a továbbiakban: NFK) feladata az európai uniós forrásokból megvalósuló programok összhangjának biztosítása és a Kormány fejlesztéspolitikai döntéseinek előkészítése.

(2) Az NFK
a) elfogadja az éves fejlesztési keretet,
b) jóváhagyja azoknak a programoknak a tartalmát és azok elfogadására irányuló javaslatot, amelyek elfogadása az Európai Bizottság hatáskörébe tartozik,
c) jóváhagyja az Európai Bizottság számára benyújtandó, az Európai Hálózatfinanszírozási Eszközből finanszírozandó projektjavaslatokat és a nagyprojekt-javaslatokat,
d) jóváhagyja az egymilliárd forintot meghaladó támogatási igényű projektjavaslatokat vagy projekteket, a technikai segítségnyújtás projektjei kivételével,

e) elfogadja az Integrált Területi Programokat,
f) jóváhagyja a projektek többlettámogatását a 87. § (1) bekezdés c) pontja szerint,
g) kijelöli a közreműködő szervezetet és próbaidőt írhat elő a 35. § szerint,
h) az irányító hatóság javaslata alapján állást foglal a Kormány számára a pénzügyi eszközök végrehajtásához szükséges intézményrendszer kialakításáról és működtetéséről,
i) véleményezi a kormányzati döntést nem igénylő ágazati fejlesztési terveket, programokat és stratégiákat,
j) véleményezi az e rendelet végrehajtásával összefüggő, fejlesztéspolitikai szempontból kiemelt jelentőségű ügyeket,
k) dönt az irányító hatóság, a szakpolitikai felelős, a szakmai támogató, illetve az európai uniós források felhasználásáért felelős miniszter közötti, e rendelet végrehajtása során felmerülő vitás kérdésekben,
l) a feladatai ellátásához szükséges mértékben tájékoztatást, felvilágosítást, adatszolgáltatást kérhet e rendelet hatálya alá tartozó szervezetektől.

(3) A 4. §-ban meghatározott döntések meghozatalára irányuló javaslathoz és a Kormány részére benyújtott fejlesztéspolitikai tárgyú jelentéshez mellékelni kell az NFK állásfoglalását. Ennek az állásfoglalásnak a hiányában a javaslatot vagy a jelentést csak akkor lehet a Kormány elé terjeszteni, ha ahhoz a miniszterelnök vagy az európai uniós források felhasználásáért felelős miniszter hozzájárul.

6. § (1) Az 5. § (2) bekezdés d) pontja szerinti határozat tartalmazza
a) a kapcsolódó program megjelölését vagy a projekt azonosító számát,
b) a projekt megnevezését,
c) a támogatást igénylő vagy a kedvezményezett nevét,
d) a támogatás összegét,
e) a projekt rövid bemutatását.

(2) Az 5. § (2) bekezdés f) pontja szerinti határozat tartalmazza az (1) bekezdés a)–c) és e) pontjában foglaltakat, valamint
a) a támogatás eredeti összegét,
b) a többlettámogatás jóváhagyott összegét,
c) a támogatás b) pontban megjelölt összeggel megnövelt összegét.

5. Fejlesztéspolitikai Koordinációs Bizottság feladatai

7. § (1) A Fejlesztéspolitikai Koordinációs Bizottság az NFK döntés-előkészítő szerve.

(2) A Fejlesztéspolitikai Koordinációs Bizottság
a) az NFK ülését megelőzően megtárgyalja és véleményezi az 5. § (2) bekezdésben meghatározott tárgykörökben benyújtani tervezett döntési javaslatokat és jelentéseket,
b) gondoskodik a fejlesztéspolitikai intézményrendszer működésének összehangolásáról,
c) véleményezi az irányító hatóságok munkaterveit, nyomon követi azok megvalósulását,
d) véleményezi a fejlesztéspolitikai célok teljesülését érintő jogszabály tervezetét,
e) a fejlesztések végrehajtásáért felelős szervezetektől tájékoztatást, beszámolót kérhet, intézkedési javaslatot tehet.

(3) Az 5. § (2) bekezdésében meghatározott kérdésekben az NFK elé benyújtott javaslathoz, jelentéshez vagy más ülésanyaghoz mellékelni kell a Fejlesztéspolitikai Koordinációs Bizottság állásfoglalását. Ennek az állásfoglalásnak a hiányában a javaslatot, a jelentést vagy a más ülésanyagot csak akkor lehet az NFK elé terjeszteni, ha ahhoz a miniszterelnök, az európai uniós források felhasználásáért felelős miniszter vagy a Fejlesztéspolitikai Koordinációs Bizottság elnöke hozzájárul.

6. Az európai uniós források felhasználásáért felelős miniszter feladatai

8. § (1) Az európai uniós források felhasználásáért felelős miniszter által vezetett minisztérium az 1303/2013/EU európai parlamenti és tanácsi rendelet 123. cikk (8) bekezdése szerinti koordináló szervezet.

(2) Az európai uniós források felhasználásáért felelős miniszter által vezetett minisztérium koordináló szervezeti teendői körében ellátja az uniós forrásfelhasználás tervezésének és a programok végrehajtásának koordinációs feladatait, biztosítja a fejlesztéspolitikai jogszabályok egységes alkalmazását, az irányító hatóságok végrehajtási tevékenységének egységességét, a programok összehangolt, a szinergiákat kihasználó, a Partnerségi Megállapodásnak megfelelő végrehajtását.

(3) Az európai uniós források felhasználásáért felelős miniszter által vezetett minisztérium koordinációs feladatai keretében:

1. biztosítja a program- és projekt végrehajtási eljárás teljes folyamatának egységességét;
2. koordinálja a többéves nemzeti keret, valamint az éves fejlesztési keret tervezési folyamatát, melynek eredményeképpen az irányító hatóság és a szakpolitikai felelős javaslatai alapján előterjesztést készít a Kormány számára a többéves nemzeti keretre, az NFK részére az éves nemzeti keretre;
3. biztosítja – figyelembe véve a programok sajátosságait – a programozási és végrehajtási dokumentumok egységességét, amelynek keretében az irányító hatósággal együttműködve, egyedi eltérés lehetőségét is biztosítva, meghatározza a többéves nemzeti keret, az éves fejlesztési keret, a felhívások, támogatási kérelem és nyilatkozatminták, a támogatási szerződések, támogatói okiratok egységes mintáit, valamint a program- és projektvégrehajtási eljárás során használandó dokumentumok egységes tartalmi és formai követelményeit;
4. közzéteszi a felhívásokat, mely előtt előzetes minőségbiztosítást végez;
5. gondoskodik a programok végrehajtásával összefüggő kommunikációs feladatok ellátásáról;
6. ellátja a programok zárásának koordinációs feladatait;
7. lebonyolítja az egyeztetést az Európai Bizottsággal a több programot érintő módosításokkal kapcsolatban;
8. képviseli a Magyarországot a 2014–2020 programozási időszakra vonatkozó uniós jogszabályok alapján létrehozott uniós bizottságokban, munkacsoportokban és koordinálja a tagállami álláspont kialakítását;
9. ellátja a Partnerségi Megállapodás monitoring bizottságának titkársági feladatait;
10. az irányító hatósággal együttműködve ellátja az európai uniós források felhasználásához kötődő partnerségi egyeztetési folyamatok, valamint a kommunikációs és tájékoztatási feladatok koordinációját.

(4) Az európai uniós források felhasználásáért felelős miniszter megteszi a szükséges intézkedéseket a hatáskörébe tartozó rendszerszintű szabálytalanságok megelőzése, illetve kezelése tekintetében, beleértve az ismétlődés kockázatának csökkentésére irányuló intézkedéseket is.

(5) Az európai uniós források felhasználásáért felelős miniszter által vezetett minisztérium a koordinációs feladataihoz kapcsolódóan intézményrendszerrel összefüggő, ellenőrzési, monitoring, értékelési, pénzügyi, jogorvoslati, kommunikációs feladatokat lát el.

9. § Az európai uniós források felhasználásáért felelős miniszter által vezetett minisztérium intézményrendszerrel összefüggő feladatai körében

a) az irányító hatósággal egyetértésben javaslatot tesz az NFK részére a közreműködő szervezet kijelölésére,
b) az irányító hatóság bevonásával meghatározza a közreműködő szervezetekkel kötendő megállapodások egységes tartalmi elemeit.

10. § (1) Az európai uniós források felhasználásáért felelős miniszter által vezetett minisztérium ellenőrzési, monitoring és értékelési feladatai körében

1. nyomon követi az operatív programok elfogadásáig nem teljesült, az 1303/2013/EU európai parlamenti és tanácsi rendelet XI. mellékletében meghatározott előzetes feltételek (ex ante kondicionalitások) teljesülését,
2. összehangolja a közreműködő szervezetre átruházott feladat végrehajtásával kapcsolatos, általa és az irányító hatóság által végzett ellenőrzéseket,
3. egységes szempontrendszert határoz meg az irányító hatóságok részére az irányítási és kontrollrendszerre vonatkozó leírások elkészítéséhez és aktualizálásához, az elkészült dokumentumokat e szempontrendszer alapján ellenőrzi,
4. ellenőrzést végez a támogatások lebonyolításában részt vevő szervezeteknél és kedvezményezetteknél arra vonatkozóan, hogy az európai uniós fejlesztési forrásokat a fejlesztéspolitikai jogszabályoknak megfelelően, szabályszerűen használják-e fel,
5. ellátja a programok végrehajtására vonatkozó ellenőrzések, auditok ellenőrzötti koordinációs feladatait, gondoskodik az ellenőrzések által előírt intézkedések egységes végrehajtásáról, előkészíti az intézkedések végrehajtásához szükséges jogszabály-módosításokat, koordinálja az intézményrendszerben belső ellenőrzési feladatot ellátó szervezeti egységek stratégiai és éves tervezését,
6. ellátja a programok keretében biztosított támogatások felhasználása során lefolytatott közbeszerzési eljárások szabályosságának ellenőrzését, működteti és fejleszti a programok végrehajtását támogató egységes monitoring és információs rendszert (a továbbiakban: monitoring és információs rendszer),
7. e rendelet hatálya alá tartozó támogatások tekintetében elkövetett csalások ellen intézkedéseket alkalmaz, figyelembe véve az azonosított kockázatokat,

8. az irányító hatósággal együttműködve nyomon követi a programok pénzügyi előrehaladását, koordinálja az európai bizottsági és a hazai jelentések készítését,
9. elkészíti az előrehaladási jelentést,
10. elkészíti a negyedéves jelentést,
11. az irányító hatósággal együttműködve nyomon követi a programok szakmai előrehaladását, különös tekintettel az indikátorok teljesülésére, módszertani támogatást nyújt az indikátorok előállításához szükséges adatok beszerzéséhez, előállításához, vizsgálja az indikátorok előrehaladását, és minderről rendszeres jelentést készít az NFK részére a forrásvesztés elkerülése érdekében,
12. koordinálja az éves végrehajtási jelentéssel, az éves hirdetési menetrenddel, a pénzügyi adatok Európai Bizottság részére történő továbbításával kapcsolatos feladatokat; ütemtervet, közös sablont, módszertant és adatbázist biztosít az irányító hatóságok számára,
13. az irányító hatósággal együttműködve meghatározza a teljesítménytartalék felosztásának elveit,
14. felügyeli a programokban prioritás szinten meghatározott mérföldkövek teljesülését biztosító teljesítmény keret rendszert, nyomon követi a mérföldkövek teljesülését,
15. az irányító hatósággal együttműködve elkészíti az 1303/2013/EU európai parlamenti és tanácsi rendelet 56. cikk (1) bekezdésben említett értékelési tervet a Partnerségi Megállapodás minden programjára vonatkozóan, végrehajtja és – indokolt esetben – aktualizálja az értékelési tervet, lefolytatja az értékelési terven belüli programértékeléseket, valamint módszertani támogatást nyújt az értékelési terven kívüli egyéb értékelések végrehajtásához, koordinálja a tagállami jelentéstételi kötelezettségeket.

(2) Az európai uniós források felhasználásáért felelős miniszter által vezetett minisztérium az (1) bekezdés 8. pontja keretében
1. az irányító hatóságok bevonásával meghatározza a csalás elleni politikát, különösen a csalás megelőzése, annak azonosítása, jelentése, valamint a jogosulatlanul kifizetett összegek és az esetleges késedelmi kamatok visszafizettetése, szankcionálása tekintetében,
2. az irányító hatóságok együttműködésével kidolgozza a csalás elleni politika hatékony megvalósításához szükséges eljárást és módszertant,
3. ellátja a központi koordinációt a csalás kockázatelemzésének támogatására fejlesztett informatikai rendszer alkalmazásával kapcsolatban,
4. ellátja a központi koordinációt az európai uniós támogatásokkal kapcsolatos büntetőfeljelentések és folyamatban lévő büntetőügyek tekintetében, ennek keretében gondoskodik ezen ügyek nyilvántartásba vételéről, továbbá a beérkező bűnügyi megkeresések megválaszolásáról,
5. működteti a belső és közérdekű bejelentési rendszert,
6. koordinálja az integritásirányítási rendszer működtetésével kapcsolatos feladatokat az európai uniós források felhasználásáért felelős miniszternek az európai uniós fejlesztésekért felelős államtitkára által felügyelt programok lebonyolításában részt vevő szervezeteknél,
7. gondoskodik a csalás elleni tudatosság növeléséről,
8. együttműködik a csalások hatékony és eredményes megelőzése, felderítése, szankcionálása, valamint a csalástól való elrettentés érdekében az érintett intézményekkel.

11. § Az európai uniós források felhasználásáért felelős miniszter által vezetett minisztérium pénzügyi feladatai keretében
1. forrást biztosít a programok fejezeti kezelésű előirányzat-felhasználási keretszámláin,
2. a jogosulatlan vagy szabálytalan felhasználásból eredő összegeket az igazoló hatóság kérése esetén visszautalja az igazoló hatóság vonatkozó pénzforgalmi számlájára,
3. gondoskodik a 9. § b). pontja szerinti megállapodás alapján a közreműködő szervezetek által ellátott feladatoknak – az irányító hatóság általi igazolását követő – finanszírozásáról,
4. biztosítja az intézményrendszer működéséhez szükséges finanszírozási forrásokat, beleértve a technikai segítségnyújtási prioritásokat, és biztosítja azok felhasználási folyamatának egységességét, beleértve a teljesítménymérés elemeit,
5. összehangolja a pénzügyi eszközök indítását megalapozó ex ante elemzések készítését,
6. megküldi az igazoló hatóság részére az irányító hatóságok által összeállított és egyezetett kifizetési előrejelzéseket a tárgyévre és a következő évre vonatkozóan, legkésőbb január 10-ig, valamint július 10-ig.

12. § (1) Az európai uniós források felhasználásáért felelős miniszter által vezetett minisztérium jogorvoslati feladatai körében elbírálja az irányító hatóság döntése ellen benyújtott kifogásokat, valamint a szabálytalansági eljárásban az irányító hatóság vagy a kifizető ügynökség által hozott döntések ellen benyújtott jogorvoslati kérelmeket.

(2) Az (1) bekezdésben meghatározott tevékenység során az európai uniós források felhasználásáért felelős miniszter biztosítja a fejlesztési források szabályszerű felhasználására kialakított szabálytalansági döntések elleni jogorvoslati kérelmek és kifogások elbírálása során hozott döntések egységességét.

(3) Az európai uniós források felhasználásáért felelős miniszter által vezetett minisztérium összegző jelentést készít a kifogások és a szabálytalansági döntések ellen benyújtott jogorvoslati kérelmek elbírálása kapcsán lefolytatott jogorvoslati eljárások eljárásrendi tapasztalataiból, szükség esetén az irányító hatóságok bevonásával.

13. § (1) Az európai uniós források felhasználásáért felelős miniszter által vezetett minisztérium a 8. § (3) bekezdés 5. pontja szerinti tevékenysége keretében

a) a Vidékfejlesztési Program tekintetében az irányító hatósággal együttműködve ellátja a Vidékfejlesztési Programmal kapcsolatos kommunikációs tevékenységeket,

b) az operatív programok esetében az irányító hatósággal együttműködve gondoskodik az operatív programok megvalósítására vonatkozó egységes kommunikációs stratégia kidolgozásáról, módosításáról, az 1303/2013/EU európai parlamenti és tanácsi rendelet 115–117. cikke szerinti tájékoztatással és nyilvánossággal kapcsolatos kötelezettségek teljesítéséről,

c) ellátja a 223/2014/EU rendelet 19. cikkében foglaltakat,

d) az irányító hatósággal, EMVA, ETHA esetén a kifizető ügynökséggel együttműködve egységes, minden programot lefedő általános ügyfélszolgálatot alakít ki és működtet.

(2) Az európai uniós források felhasználásáért felelős miniszter által vezetett minisztérium az (1) bekezdés b) pontja keretében:

1. kidolgozza és szükség esetén módosítja a programok megvalósítására vonatkozó egységes kommunikációs stratégiát,
2. az 1. pont szerinti stratégia végrehajtásában elért eredményekről, az eredmények elemzéséről, a következő év során elvégzendő, tervezett tájékoztatási és kommunikációs tevékenységekről legalább évente egyszer tájékoztatja a felelős monitoring bizottságot,
3. biztosítja, hogy a tájékoztatási és kommunikációs intézkedéseket az érintett szervezeti egységek a kommunikációs stratégiával összhangban hajtsák végre,
4. kidolgozza az intézményrendszer és kedvezményezettek számára készülő arculati kézikönyvet,
5. kidolgozza a kedvezményezettek tájékoztatási kötelezettségeit tartalmazó útmutatót,
6. betölti Magyarország tájékoztatási és kommunikációs tisztviselői posztját,
7. létrehozza és karbantartja az egységes honlap-portált, amely tájékoztatást nyújt valamennyi programról, és hozzáférést biztosít ezekhez, beleértve a programozás végrehajtásának ütemtervére és a kapcsolódó nyilvános konzultációs folyamatokra vonatkozó információkat is,
8. létrehozza és karbantartja az 1303/2013/EU európai parlamenti és tanácsi rendelet 115. cikk szerinti műveletek listáját az alapokból származó támogatás átláthatóságának biztosítása érdekében,
9. a nemzeti jogszabályokkal és gyakorlattal összhangban, adott esetben bevonja a tájékoztatási és kommunikációs intézkedések végrehajtásába az 1303/2013/EU európai parlamenti és tanácsi rendelet 5. cikkben említett partnereket, az európai tájékoztatási központokat, valamint a Bizottságnak a tagállamban működő képviseleti irodáit és az Európai Parlamentnek a tagállamban működő tájékoztatási irodáit, oktatási és kutatási intézményeket.

(3) Az európai uniós források felhasználásáért felelős miniszter által vezetett minisztérium (2) bekezdés 6. pontjában meghatározott feladata keretében összehangolja a tájékoztatási és kommunikációs tevékenységeket. A tájékoztatási és kommunikációs tisztviselő felelős az alap kommunikátorai nemzeti hálózatának koordinálásáért, és a tagállami szinten hozott kommunikációs intézkedések áttekintéséért.

14. § Az európai uniós források felhasználásáért felelős miniszter által vezetett minisztérium a 8. § (3) bekezdés 4. pontja szerinti minőségbiztosítás során a következő szempontokat érvényesíti:

1. egységes elszámolhatósági szabályok alkalmazása,
2. adminisztratív terhek, szabályozási kötöttségek minimalizálása,
3. egységes eljárásrendi megoldások alkalmazásának biztosítása,
4. a támogatási felhívások közötti szinergia és a lehatárolás biztosítása,

5. az abszorpciós célok teljesülésének nyomon követése,
6. az eredményességi, teljesítmény-kerettel összefüggő szempontok nyomon követése,
7. költségvetési kockázatok jelzése,
8. állami támogatásokkal kapcsolatos szabályozás érvényesítése,
9. a kormányprogrammal, illetve egyéb kormányzati programokkal való összhang.

7. Az államháztartásért felelős miniszter feladatai

15. § (1) Az államháztartásért felelős miniszter feladata
a) az e rendelet hatálya alá tartozó támogatások ellenőrzésének szabályozása, harmonizációja, koordinációja, valamint
b) az audit hatósági, tanúsító szervi, igazoló hatósági feladatok ellátásának biztosítása.

(2) Az államháztartásért felelős miniszter az (1) bekezdés a) pontja szerinti feladatait a központi harmonizációs egységen keresztül látja el. E feladatok ellátása körében gondoskodik
a) az e rendelet hatálya alá tartozó támogatások irányítási és kontrollrendszerére vonatkozó nemzeti jogszabályok és módszertanok előkészítéséről, kidolgozásáról és folyamatos továbbfejlesztéséről,
b) az ellenőrzési vonatkozású uniós jogszabályok és módszertani útmutatók kialakításában, továbbfejlesztésében, a magyar álláspont képviseletében való részvételről,
c) az ellenőrzéseknek a megfelelő nemzetközi ellenőrzési standardok és harmonizált módszertan szerint történő lefolytatásáról,
d) az audit stratégiában foglalt ellenőrzések és az e rendelet hatálya alá tartozó támogatások lebonyolításában, ellenőrzésében érintett szervezetek által az alapokból származó támogatások tekintetében végzett egyéb ellenőrzések áttekintéséről, harmonizálásáról, ezek révén az ellenőrzési erőforrások átfedésektől mentes, hatékony és eredményes felhasználásának biztosításáról,
e) az 1303/2013/EU európai parlamenti és tanácsi rendelet 128. cikke szerinti egyeztetéseken való részvételről,
f) az Európai Bizottság által végzett ellenőrzésekre adandó tagállami válaszok kialakításában, a szükséges tárgyalások lefolytatásában való részvételről,
g) minőségértékelés keretében a folyamatba épített ellenőrzéseket, továbbá a rendszer- és mintavételes ellenőrzéseket végző szervezetek tekintetében a jogszabályok, a módszertani útmutatók, a nemzetközi ellenőrzési standardok alkalmazásának és végrehajtásának figyelemmel kíséréséről, vizsgálatáról,
h) az e rendelet hatálya alá tartozó támogatások ellenőrzésének helyzetére vonatkozó beszámoló készítéséről az NFK számára.

8. Az audit hatóság feladatai

16. § Az audit hatóság az Európai Bizottság és az államháztartásért felelős miniszter iránymutatásai, valamint a nemzetközileg elfogadott standardok alapján
a) az 1303/2013/EU európai parlamenti és tanácsi rendelet 124. cikk (2) bekezdésének és a 223/2014/EU rendelet 35. cikk (2) bekezdésének megfelelően lefolytatja a kijelölési kritériumok teljesülésének értékelését, elkészíti az értékelésről szóló jelentést és véleményt,
b) elkészíti az audit stratégiát,
c) elvégzi a rendszerellenőrzéseket,
d) elvégzi a projektek mintavételes ellenőrzését,
e) elvégzi az éves elszámolások vizsgálatát,
f) ellenőrzést végez az Európai Bizottság felkérése esetén,
g) nyomon követi az ellenőrzési jelentések megállapításait, javaslatai hasznosulását, az intézkedési tervek végrehajtását,
h) teljesíti az Európai Bizottság felé az éves beszámolási kötelezettségeket,
i) elkészíti a zárónyilatkozatot és az azt megalapozó jelentést,
j) részt vesz az 1303/2013/EU európai parlamenti és tanácsi rendelet 128. cikke szerinti egyeztetéseken,
k) véleményezi az Európai Bizottság ellenőrzéseiben felvetett kérdésekre adandó tagállami választervezeteket, részt vesz a szükséges tárgyalások lefolytatásában,
l) gondoskodik az Európai Bizottság által az audit hatósági tevékenység hatékonyságát vizsgáló ellenőrzések által felvetett kérdésekre adandó tagállami válaszok kialakításáról, a szükséges tárgyalások lefolytatásáról.

9. Az igazoló hatóság feladatai

17. § (1) Az igazoló hatóság

a) az Alapokból származó támogatások folyósítása érdekében összeállítja az operatív programokra vonatkozó átutalás igénylési dokumentációt, igazolja a költségnyilatkozatok számszaki pontosságának és megbízhatóságának, valamint a költségek alátámasztottságának ellenőrzésére irányuló eljárások európai uniós és nemzeti jogszabályoknak való megfelelőségét, és benyújtja az igazolt átutalás igénylési dokumentációt az Európai Bizottság részére,

b) a költségek megfelelőségének ellenőrzése érdekében tényfeltáró vizsgálatot és tényfeltáró látogatást végez a pénzügyi lebonyolításban részt vevő szervezeteknél,

c) az irányító hatóság által az európai uniós források felhasználásáért felelős miniszter útján megküldött kifizetési ütemezések alapján összeállítja és benyújtja a tárgyévre és a következő évre vonatkozó kifizetési előrejelzéseket az Európai Bizottság részére az adott év január 31-ig, valamint július 31-ig,

d) fogadja az Alapokból származó támogatásokat az Európai Bizottságtól,

e) a monitoring és információs rendszerben vezeti az igazoló hatóság pénzügyi nyilvántartásait, ennek keretében nyilvántartja az Alapokból származó támogatás részben vagy egészben történő törlése következtében visszafizetendő, valamint visszavont összegeket,

f) végrehajtja az adminisztratív hibák, valamint az operatív program megvalósítása során bekövetkezett szabálytalanságok következtében szükségessé váló pénzügyi korrekciókat, és elszámol az alapokból származó visszafizetett támogatásokról az Európai Bizottsággal,

g) elkészíti az Unió általános költségvetésére alkalmazandó pénzügyi szabályokról és az 1605/2002/EK, Euratom tanácsi rendelet hatályon kívül helyezéséről szóló, az Európai Parlament és a Tanács 966/2012/EU, EURATOM rendelet (a továbbiakban: költségvetési rendelet) 59. cikke (5) bekezdés a) pontjában említett beszámolókat és igazolja e beszámolók teljességét, pontosságát, hitelességét és megfelelőségét,

h) biztosítja az 1303/2013/EU európai parlamenti és tanácsi rendelet 126. cikk g) pontjában meghatározott számviteli nyilvántartási feladatok ellátását, amelynek keretében a támogatásokról a monitoring és információs rendszer alkalmazásával – központosított, valamennyi operatív programra teljes körűen kiterjedő, a számviteli törvény előírásai alapján, a kettős könyvvitel módszerével vezetett, eredményszemléletű számviteli nyilvántartásokat vezet, és összeállítja az éves beszámolót.

(2) A kincstár köteles a támogatások számviteli elszámolását szabályozó számviteli kézikönyvet a hozzá kapcsolódó ellenőrzési nyomvonalakkal elkészíteni, amelynek részei

1. számviteli folyamatok eljárási rendje,
2. számvitel politika, számlatükör, számlarend,
3. bizonylati album.

10. A szakpolitikai felelős feladatai

18. § (1) A szakpolitikai felelős a programok tervezése és végrehajtása során a szakpolitikai szempontok érvényesítése érdekében ellátja a következő feladatokat:

a) a kiemelt projektek megvalósítására irányuló felhívások tekintetében kidolgozza a számszerűsíthető szakmai szempontrendszeren alapuló forráselosztás elveit és meghatározza a projekt szintű indikatív forrásallokációt,

b) a kiemelt projektek tekintetében értékeli a projekt szinten rögzített szakmai elvárások teljesülését,

c) nem kiemelt projektek esetében meghatározza a szakpolitikai elvárásokat a megvalósuló fejlesztések tekintetében,

d) együttműködik programok megvalósításában érintett minisztériumi felelősökkel a forráselosztási elvek, valamint a szakpolitikai elvárások meghatározása során,

e) adatot szolgáltat az irányító hatóságnak az éves fejlesztési keret előkészítéséhez és módosításához,

f) az irányító hatósággal és az európai uniós források felhasználásáért felelős miniszterrel és a Kormány tagjainak feladat-és hatásköréről szóló 152/2014. (VI. 6.) Korm. rendelet alapján érintett további kormányzati szereplőkkel együttműködve részt vesz a többéves nemzeti keret előkészítésében,

g) a területi kiválasztási rendszer esetén megvizsgálja a felhívás ágazati stratégiáknak való megfelelését,

h) meghatározza a felelősségébe tartozó, elindításra kerülő felhívások szakmai tartalmát, melynek keretében biztosítja, hogy a szakmai tartalom illeszkedjen a Kormány ágazati stratégiai céljaihoz,

i) a szakpolitikai elvárások és szakmai tartalmak kialakítása során a területfejlesztés stratégiai tervezéséért felelős miniszterrel együttműködve biztosítja a területi kohézió horizontális szempontjainak érvényesítését.

(2) Ahol e rendelet bármely dokumentum, javaslat, előterjesztés tervezet tekintetében benyújtási kötelezettséget ír elő az irányító hatóságnak az e rendeletben meghatározott más szerv részére, az abban foglalt javaslat a szakpolitikai felelőssel közös álláspontnak tekintendő, ha a szakpolitikai felelőst e rendelet 2. melléklete a Kormány tagjainak feladat- és hatásköréről szóló 152/2014. (VI. 6.) Korm. rendelet szerint az európai uniós források felhasználásával kapcsolatos irányító hatósági feladatok ellátására kijelölt miniszter által vezetett minisztériumban jelölte ki.

(3) A területi programok esetében a szakpolitikai felelős mellett az irányító hatóság a Kormány tagjainak feladat- és hatásköréről szóló 152/2014. (VI. 6.) Korm. rendelet szerint feladatkörrel rendelkező minisztert a szakpolitikai felelőshöz hasonlóan bevonja.

11. A területi szereplő feladatai

19. § A területi szereplő

a) összeállítja az integrált területi programot és kezdeményezheti annak módosítását,

b) véleményezi az irányító hatóság által megküldött felhívást,

c) adatot szolgáltat az irányító hatóság részére a többéves nemzeti keret és az éves fejlesztési keret összeállításához,

d) végrehajtja az integrált területi programot.

12. Az irányító hatóság vezetőjének feladatai

20. § Az irányító hatóság

1. a szakpolitikai felelőssel egyeztetett javaslatot tesz a program tartalmára és módosítására,
2. a szakpolitikai felelőssel együttműködve elkészíti a többéves nemzeti keretet és az éves fejlesztési keret tervezetét, és szükséges esetén javaslatot tesz azok módosítására,
3. a szakpolitikai felelős bevonásával elkészíti az éves fejlesztési keret alapján a felhívást, amelynek során vizsgálja a felhívásnak a programhoz való illeszkedését, az európai uniós és nemzeti elszámolhatósági, továbbá költséghatékonysági adminisztratív terhek, szabályozási kötöttségek, végrehajtási költségek csökkentésére, szinergia biztosítására vonatkozó szempontokat,
4. a szakpolitikai felelős bevonásával előkészíti a felhívás módosítását vagy visszavonását, ha a felhívás keretének forrásfelhasználása nem megfelelően halad,
5. gondoskodik a felhívások monitoring rendszerbe történő rögzítéséről,
6. a szakpolitikai felelősök számára információt biztosít a felhívások végrehajtásáról, a programok szakmai előrehaladásáról, különös tekintettel az indikátorok és szakpolitikai mutatók teljesülésére,
7. elkészíti a nagyprojekt javaslatokat,
8. feladatkörében kapcsolatot tart az Európai Bizottság illetékes főigazgatóságával, erről egyidejűleg tájékoztatja az európai uniós források felhasználásáért felelős minisztert, annak feladat- és hatáskörébe tartozó kérdésekben,
9. kialakítja a program irányítási és kontroll rendszerét, melynek megfelelően elkészíti és aktualizálja – az európai uniós források felhasználásáért felelős miniszter által meghatározott szempontrendszer alapján – a program irányítási és kontrollrendszereinek leírását, melyet az európai uniós források felhasználásáért felelős miniszter egyidejű tájékoztatása mellett az audit hatóság és az Európai Bizottság részére megküld,
10. az európai uniós források felhasználásáért felelős miniszterrel egyetértésben javaslatot tesz a közreműködő szervezet kijelölésére az NFK részére,
11. a pénzügyi eszközök indítását megalapozó ex ante elemzés alapján javaslatot tesz az európai uniós források felhasználásáért felelős miniszternél alapok alapját végrehajtó szervezet kijelölésére,
12. a Kormány döntését követően megköti a finanszírozási megállapodást az alapok alapját végrehajtó szervezettel,
13. közreműködő szervezet kijelölése esetén közreműködik az irányító hatósági feladatok delegálására a közreműködő szervezetekkel kötendő szerződések egységes tartalmának meghatározásában, javaslatot tesz a szerződések szükséges korrekciójára az európai uniós források felhasználásáért felelős miniszter részére,
14. közreműködő szervezet kijelölése esetén jóváhagyja a közreműködő szervezetek éves munkatervét, valamint az éves munkaterv megvalósítására vonatkozó beszámolót, a közreműködő szervezetekkel kötött szerződésekben foglalt feladatok teljesítését,
15. nyomon követi a programok pénzügyi és szakmai előrehaladását, különös tekintettel a mérföldkövek teljesítésére, amelyek eredményeit megküldi az európai uniós források felhasználásáért felelős miniszter és a szakpolitikai felelős részére,

16. nyomon követi a programok és a támogatott projektek előrehaladását, a határidőre nem teljesítő projektek körét, e tevékenységének keretében projektfelügyeleti rendszert működtet,
17. közreműködik az értékelési terv előkészítésében és a programot érintő értékelési tevékenységben,
18. közreműködik a felelősségébe tartozó programmal összefüggő Horizontális Monitoring Bizottság tevékenységében és működteti a monitoring bizottságot,
19. közreműködik az egységes kommunikációs stratégia kidolgozásában és módosításában,
20. közreműködik az európai uniós források felhasználásához kötődő partnerségi egyeztetési folyamatok, valamint kommunikációs és tájékoztatási feladatok ellátásban,
21. elkészíti a program éves és záró jelentését,
22. felelős az európai uniós források felhasználásáért felelős miniszter által meghatározott csalás elleni politika végrehajtásáért, így közreműködik a csalás megelőzése, annak azonosítása, jelentése, valamint a jogosulatlanul kifizetett összegek és az esetleges késedelmi kamatok visszafizettetése, szankcionálása tekintetében, melynek keretében:
    a) eljár az európai uniós források felhasználásáért felelős miniszter által vezetett minisztérium által a csalás elleni politika keretében meghatározott eljárások, módszertanok szerint,
    b) együttműködik a csalás kockázatelemzése módszertanának kidolgozásában, elvégzi az európai uniós források felhasználásáért felelős miniszter által meghatározott módszertan szerinti csalás kockázatelemzését, alkalmazza a csalás kockázatelemzésének támogatására fejlesztett informatikai rendszert,
    c) az európai uniós támogatásokkal kapcsolatos büntető feljelentések és bűnügyi jelzések megtételével egyidejűleg tájékoztatja az európai uniós források felhasználásáért felelős minisztert, és az audit hatóságot,
    d) részt vesz az európai uniós források felhasználásáért felelős miniszter által szervezett csalás és korrupció elleni képzéseken,
23. elkészíti a költségvetési rendelet 59. cikk (5) bekezdés a) és b) pontjában szereplő vezetői nyilatkozatot és éves összefoglalót,
24. a területi szereplők által kezdeményezett integrált területi program módosítást jóváhagyja, amennyiben a módosítás nem érinti az integrált területi program elfogadását rögzítő kormányhatározatban foglaltakat,
25. 2017. október 31-ig, az 1303/2013/EU európai parlamenti és tanácsi rendelet 52. cikkben említett előrehaladási jelentés megállapításaival összhangban, és ha indokolt, javaslatot tesz a Nemzeti Fejlesztési Kormánybizottságnak a források átcsoportosítására,
26. biztosítja a kincstár részére a központosított számviteli nyilvántartás vezetéséhez szükséges bizonylatok (kivéve bankkivonatok) rendelkezésre bocsátását, az európai uniós források felhasználásáért felelős miniszter által kiadott és a www.szechenyi2020.hu oldalon közzétett útmutató szerint,
27. együttműködik más irányító hatóságokkal a programok közötti szinergiák biztosítása és az adminisztratív terhek minimalizálása érdekében,
28. megteszi a szükséges intézkedéseket a hatáskörébe tartozó rendszerszintű szabálytalanságok megelőzése, illetve kezelése – beleértve az ismétlődés kockázatának csökkentésére irányuló intézkedéseket is – tekintetében.

21. § (1) Az irányító hatóság az e rendeletben meghatározott feladatait a Kormány európai uniós források felhasználásával kapcsolatos irányító hatósági feladatok ellátására kijelölt tagja által vezetett minisztériumnak az irányító hatóság vezetője által irányított szervezeti egységre delegálhatja.

(2) Az irányító hatóság feladatainak ellátásához alvállalkozót kizárólag átmeneti jelleggel vagy speciális szakterületen vonhat be. Az alvállalkozók teljesítéséért az irányító hatóság felelős.

22. § Az európai uniós források felhasználásával kapcsolatos irányító hatósági feladatok ellátására kijelölt miniszter az általa vezetett minisztérium szervezeti és működési szabályzatában meghatározza annak rendjét, hogy az ágazati feladatok ellátása tekintetében a 20. § szerinti feladatkörrel rendelkező szervezeti egységek miként tartanak kapcsolatot az irányító hatósággal.

23. § (1) Közreműködő szervezet kijelölése esetén az e rendeletben az irányító hatóság feladataként meghatározott tevékenységek közül a közreműködő szervezettel történt megállapodás szerint meghatározott tevékenységeket a közreműködő szervezet látja el.

(2) Az (1) bekezdésben meghatározottakon túl a közreműködő szervezet feladata ellenőrzési nyomvonal készítése és folyamatos aktualizálása, valamint beszámolók készítése és megküldése az irányító hatóságnak a többéves nemzeti keret, az éves fejlesztési keret és az éves munkaterv megvalósításában történt előrehaladásról, az egyes felhívások előrehaladásáról és a szükséges intézkedésekre vonatkozó javaslatokról.

(3) A közreműködő szervezet feladatainak ellátásához alvállalkozót kizárólag átmeneti jelleggel vagy speciális szakterületen és az irányító hatóság által meghatározott érték felett, az irányító hatóság előzetes egyetértésével vonhat be. Az alvállalkozók teljesítéséért a közreműködő szervezet felelős.

24. § (1) Az irányító hatóság rendszeresen ellenőrzi a közreműködő szervezet által ellátott feladatokat a következő szempontok szerint:

a) a közreműködő szervezet tevékenysége jogszerű-e, és a közreműködő szervezet ellenőrzési tevékenysége a módszertani útmutatóknak megfelel-e,

b) a megfelelő szintű jóváhagyások megtörténtek-e, és hogy azok dokumentálására sor került-e,

c) a tranzakciókat a közreműködő szervezet szabályosan és teljes körűen rögzítette-e a monitoring és információs rendszerben.

(2) Az (1) bekezdés c) pontjában meghatározott szempont szerinti ellenőrzést az irányító hatóság utólagosan, mintavételezés alapján végzi el.

(3) Az irányító hatóság az ellenőrzés eredményét tartalmazó okiratot az ellenőrzés lezárását követő hét napon belül megküldi az igazoló hatóság, az audit hatóság és az államháztartásért felelős miniszter részére.

III. FEJEZET
AZ EMVA INTÉZMÉNYRENDSZERÉNEK KÜLÖNÖS SZABÁLYAI

13. Az illetékes hatóság és a szakmai támogató feladatai

25. § (1) Az illetékes hatóság

a) felelős a kifizető ügynökség akkreditációjáért, e feladatkörében – a közösségi jogi aktusokban foglaltak szerint – jogosult az akkreditáció megadására, illetve szükség esetén annak megvonására,

b) folyamatosan figyelemmel kíséri a kifizető ügynökségnél az akkreditációs feltételek teljesítését,

c) a kifizető ügynökség tekintetében a központi államigazgatási szervekről, valamint a Kormány tagjai és az államtitkárok jogállásáról szóló 2010. évi XLIII. törvény 2. § (1) bekezdés c), valamint g) és h) pontjai szerinti irányítási jogköröket gyakorolja.

(2) A szakmai támogató

a) az EMVA és ETHA irányító hatóságának megkeresésére szakmai javaslatot tesz a programok keretében megvalósuló fejlesztésekre, részt vesz a tervezés, projektfejlesztés során a szakmai szempontok érvényesítésében,

b) együttműködik az irányító hatósággal a többéves nemzeti keret, az éves nemzeti keret és a forráselosztási elvek meghatározása során,

c) adatot szolgáltat az irányító hatóságnak az éves fejlesztési keret előkészítéséhez és módosításához,

d) részt vesz az intézkedések szakmai tartalmának meghatározásában, programot érintő értékelési tevékenységben,

e) az irányító hatóság megkeresése esetén részt vesz az éves fejlesztési keret alapján a felhívás elkészítésében, a felhívás módosításában vagy visszavonásában.

14. A kifizető ügynökség feladatai

26. § (1) A kifizető ügynökség a KAP rendelet 7. cikke szerinti szervezet, amely felelős

a) az EMVA-ból finanszírozott támogatások esetén a kifizető ügynökségi,

b) egyes, jogszabályban meghatározott nemzeti hatáskörbe tartozó mezőgazdasági, agrár-vidékfejlesztési támogatásokkal összefüggő végrehajtási,

c) az a) és a b) pont szerinti feladatok végrehajtásával összefüggő nyilvántartási, monitoring-adatgyűjtési, valamint

d) törvényben, illetve kormányrendeletben meghatározott egyéb feladatok ellátásáért.

(2) A kifizető ügynökség a feladatkörébe tartozó intézkedésekkel kapcsolatos jogok és kötelezettségek teljesítésének módjára vonatkozóan tájékoztatókat, közleményeket ad ki, illetve nyomtatványokat rendszeresít.

(3) A kifizető ügynökség

a) engedélyezi a kifizetéseket a 907/2014/EU rendelet 1. melléklete 1A i pontja alapján,

b) teljesíti a kifizetéseket a 907/2014/EU rendelet 1. melléklete 1A ii pontja és a 2B pontja alapján,

c) könyveli a kifizetéseket, az alapok által finanszírozott eszközöket, különösen az intervenciós készleteket, el nem számolt előlegeket, értékpapírokat és a követeléseket a 907/2014/EU rendelet 1. melléklete 1A iii pontja alapján,

d) ellátja az 1306/2013/EU rendelet 116. cikkében megjelölt uniós munkacsoportban a tagállam képviseletét,

e) a kiadásigazoló nyilatkozat készít és elküldi az Európai Bizottság részére,

f) az Európai Bizottság által a 908/2014/EU rendelet 23. cikke szerint a Kifizető Ügynökség számlájára visszatérített összeget elszámolja,

g) a 908/2014/EU rendelet 29. cikke szerinti éves számlaelszámolási és a 33. cikk szerinti pénzügyi záró elszámolás feladatokat lát el.

(4) A 20. § 9. pontjában foglalt feladatot az EMVA irányító hatóságával együttműködve látja el.

(5) A 20. § 16., 22., 23., 24., 25., 27. és 30. pontjában meghatározott feladatokat EMVA esetében a kifizető ügynökség látja el.

15. Az átruházott feladatokat ellátó közbenső szerv feladatai

27. § (1) Az irányító hatóság a vidékfejlesztési műveletek irányítására és végrehajtására kijelölhet egy vagy több közbenső szervezetet, beleértve a helyi hatóságokat, regionális fejlesztési szervezeteket vagy nem kormányzati szervezeteket is.

(2) Abban az esetben, ha az irányító hatóság feladatainak egy részét más szervezetre ruházta át, a feladatok irányításának és végrehajtásának hatékonyságáért és szabályszerűségéért továbbra is kizárólag az irányító hatóság felel.

(3) Az irányító hatóság biztosítja a megfelelő rendelkezések meghozatalát annak érdekében, hogy a közbenső szervezet hozzájuthasson valamennyi, az átruházott feladatok végrehajtásához szükséges adathoz és információhoz.

(4) Amennyiben a fiatal mezőgazdasági termelők, valamint a rövid ellátási láncok tematikus alprogram is a Vidékfejlesztési Program részét képezi, az irányító hatóság a stratégia irányítására és végrehajtására kijelölhet egy vagy több közbenső szervezetet, beleértve a helyi hatóságokat, helyi akciócsoportokat vagy nem kormányzati szervezeteket is. Ebben az esetben a (2)–(3) bekezdést kell alkalmazni.

(5) Az átruházott feladatot ellátó szerv az irányító hatóság nevében jár el.

(6) Az átruházott feladatot ellátó szerv által elvégzett feladatért harmadik személy felé az irányító hatóság felel. Az átruházott feladatot ellátó szerv csak az irányító hatóság előzetes jóváhagyása alapján vonhat be más szervezetet az átruházott feladat ellátásába.

(7) Az átruházott feladat ellátásáról írásbeli megállapodásban kell rendelkezni. E megállapodásnak tartalmaznia kell különösen:

a) az átruházott feladatok körének meghatározását,

b) az átruházott feladatok ellátásának pénzügyi feltételeit,

c) az átruházott feladatot ellátó szervezet feladatait és kötelezettségeit,

d) az a) pontban megjelölt feladat elvégzése során alkalmazott eljárást és módszereket,

e) a teljesítési igazolás kiállításának feltételeit,

f) rendelkezést arról, hogy az átruházott feladatot ellátó szerv milyen gyakran tegyen jelentést az általa elvégzett ellenőrzések eredményeiről,

g) rendelkezést az irányító hatóság részére átadandó adatok köréről, az adatszolgáltatás tartalmáról és rendszerességéről,

h) az átruházott feladatot ellátó szervnek az irányító hatósággal szembeni felelősségvállalására vonatkozó szabályokat,

i) az átruházott feladat elvégzése érdekében az irányító hatóság által átadott vagy átadásra kerülő adatok körét és azok védelmét.

(8) Az irányító hatóság ellenőrzésére jogosult szervek ellenőrzik az átruházott feladat teljesítését.

16. Az együttműködő szervezet feladatai

28. § (1) Az EMVA keretében végrehajtott intézkedések esetében a kifizető ügynökség a hatáskörébe tartozó feladatok ellátásába szakértőként, illetve egyes technikai jellegű feladatok ellátására más szervezetet (a továbbiakban: együttműködő szervezet) is bevonhat.

(2) Az együttműködő szervezet önállóan nem járhat el, kizárólag az irányító hatóság és a kifizető ügynökség előzetes jóváhagyása alapján vonhat be más szakértőt, illetve közreműködőt feladata ellátásába. Az együttműködő szervezet által elvégzett feladatért harmadik személy felé a kifizető ügynökség felel.

(3) Az együttműködés keretében ellátandó feladatokról írásba foglalt megállapodásban kell rendelkezni. E megállapodásnak tartalmaznia kell különösen:

a) az együttműködés keretében ellátandó feladatok körének meghatározását,

b) az ellátandó feladatok végrehajtásával összefüggő pénzügyi feltételeket,

c) az együttműködő szervezet feladatait és kötelezettségeit,

d) az a) pontban megjelölt feladat elvégzése során alkalmazott eljárást és módszereket,

e) a teljesítési igazolás kiállításának feltételeit,

f) az együttműködő szervezetnek a kifizető ügynökséggel szembeni felelősségvállalása szabályait,

g) az együttműködői feladatok elvégzése érdekében a kifizető ügynökség által átadott vagy átadásra kerülő adatok körét és azok védelmét.

(4) A kifizető ügynökség ellenőrzésére jogosult szervek ellenőrzik az együttműködői feladatok teljesítését.

(5) Olyan feladatok ellátására, amelyben más költségvetési szerv vagy egyéb szervezet saját hatáskörében eljárást folytat, és eljárása a kifizető ügynökség hatáskörébe tartozó feladatot érint, a feladatvégzés összehangolása érdekében együttműködési megállapodás köthető.

IV. FEJEZET
A MONITORING BIZOTTSÁGOK FELADATAI

29. § (1) A program végrehajtását operatív program monitoring bizottság, Vidékfejlesztési Program esetén Vidékfejlesztési Program monitoring bizottság (a továbbiakban együtt: monitoring bizottság) követi nyomon.

(2) A monitoring bizottság ellátja az 1303/2013/EU európai parlamenti és tanácsi rendelet 49. cikkében és 110. cikkében, továbbá EMVA finanszírozás esetén az 1305/2013/EU rendelet 74 cikkében, ETHA finanszírozás esetén az 508/2014/EU rendelet 113. cikkében meghatározott feladatokat, valamint az e rendeletben és az ügyrendjében meghatározott egyéb feladatokat.

(3) A monitoring bizottság elnökét a miniszterelnök nevezi ki.

(4) Az operatív program monitoring bizottságba az irányító hatóság felkérésére egyenlő szavazati joggal rendelkező tagot delegál:

a) az európai uniós források felhasználásáért felelős miniszter,

b) az irányító hatóság,

c) az államháztartásért felelős miniszter,

d) a szakpolitikai felelős,

e) a területi programok esetében a területfejlesztés stratégiai tervezéséért felelős miniszter,

f) az érintett megyei önkormányzatok érdekképviseleti szerve,

g) az érintett megyei jogú városok önkormányzatai érdekképviseleti szerve és a fővárosi közgyűlés,

h) a gazdasági és a releváns szakmai érdekképviseletek,

i) a szociális partnerek,

j) a civil és nem-kormányzati szervezetek (különösen a környezetvédelem, a nemek közti egyenlőség, az esélyegyenlőség, az egyenlő bánásmód, valamint a diszkriminációmentesség területéről).

(5) Az operatív program monitoring bizottságba tanácskozási joggal rendelkező tagot delegálhat:

a) az Európai Bizottság, – ha az adott program finanszírozásához hozzájárul – az Európai Beruházási Bank, az Európa Tanács Fejlesztési Bank, továbbá a nemzetközi pénzügyi kapcsolatokért felelős miniszter,

b) az igazoló hatóság,

c) az audit hatóság,

d) ha kijelölésre került, a közreműködő szervezet és az alapok alapját végrehajtó szervezet,

e) a nem az európai uniós fejlesztési források felhasználásához kapcsolódó fejlesztéspolitikáért felelős miniszter.

(6) A Vidékfejlesztési Program monitoring bizottságba az irányító hatóság felkérésére egyenlő szavazati joggal rendelkező tagot delegálnak a (4) bekezdésében – a (4) bekezdés e)–g) pontja kivételével – megjelölt szervezeteken kívül a tanúsító szerv és az illetékes hatóság.

(7) A Vidékfejlesztési Program monitoring bizottságba tanácskozási joggal rendelkező tagot delegálhat az (5) bekezdés a) és e) pontja szerinti szervezet, valamint a kifizető ügynökség.

(8) A monitoring bizottság titkársági feladatait az irányító hatóság látja el.

(9) A monitoring bizottság tagjainak listája nyilvános és a monitoring bizottság működése során a bevont partnerek megismerik az adatvédelemmel, a bizalmas kezeléssel és az összeférhetetlenséggel kapcsolatos kötelezettségeiket.

(10) A monitoring bizottság működésének részletes szabályait az európai uniós források felhasználásáért felelős miniszter által az uniós és a hazai intézményi, jogi és pénzügyi keretekkel összhangban meghatározott elvek alapján megalkotott és saját maga által elfogadott ügyrendjében állapítja meg.

30. § (1) Az ESB-alapokból finanszírozott programok közötti összhangot és koordinációt a Partnerségi Megállapodás monitoring bizottsága biztosítja.

(2) A Partnerségi Megállapodás monitoring bizottság elnökét a miniszterelnök nevezi ki.

(3) Partnerségi Megállapodás monitoring bizottságába az európai uniós források felhasználásáért felelős miniszter felkérésére egyenlő szavazati joggal rendelkező tagot delegál:

a) az európai uniós fejlesztésekért felelős államtitkár;
b) az irányító hatóságok;
c) az államháztartásért felelős miniszter;
d) a szakpolitikai felelősök;
e) a területfejlesztés stratégiai tervezéséért felelős miniszter;
f) a megyei önkormányzatok érdekképviseleti szerve;
g) a megyei jogú városok önkormányzatainak érdekképviseleti szerve és a fővárosi közgyűlés;
h) a gazdasági és a releváns szakmai érdekképviseletek;
i) a szociális partnerek;
j) a civil és nem-kormányzati szervezetek (különösen a környezetvédelem, a nemek közti egyenlőség, az esélyegyenlőség, az egyenlő bánásmód, valamint a diszkriminációmentesség területéről).

(4) A Partnerségi Megállapodás monitoring bizottságba tanácskozási joggal rendelkező tagot delegálhat:

a) az Európai Bizottság;
b) az igazoló hatóság;
c) az audit hatóság;
d) a kifizető ügynökség;
e) a tanúsító szerv;
f) a nem az európai uniós fejlesztési források felhasználásához kapcsolódó fejlesztéspolitikáért felelős miniszter.

(5) A Partnerségi Megállapodás monitoring bizottsága titkársági feladatait az európai uniós források felhasználásáért felelős miniszter látja el.

(6) A Partnerségi Megállapodás monitoring bizottsága tagjainak listája nyilvános és a monitoring bizottság működése során a bevont partnerek megismerik az adatvédelemmel, a bizalmas kezeléssel és az összeférhetetlenséggel kapcsolatos kötelezettségeiket.

(7) A Partnerségi Megállapodás monitoring bizottsága évente legalább egyszer ülésezik. Működésének részletes szabályait az európai uniós források felhasználásáért felelős miniszter által az uniós és a hazai intézményi, jogi és pénzügyi keretekkel összhangban meghatározott elvek alapján megalkotott és saját maga által elfogadott ügyrendjében állapítja meg.

31. § (1) A monitoring bizottság és a Partnerségi Megállapodás monitoring bizottsága a 29–30. §-ban meghatározott feladatokra – az érintett irányító hatóság(ok), illetve a Partnerségi Megállapodás monitoring bizottsága esetén az európai uniós források felhasználásáért felelős miniszter egyetértésével és a partnerek bevonásával – monitoring albizottságot hozhat létre, amely hatáskörének megfelelően nyomon követi a program, illetve a Partnerségi Megállapodás monitoring bizottsága esetén a Partnerségi Megállapodás végrehajtását és eredményeit, valamint megtárgyalja a műveletek kiválasztásához használt módszereket és kritériumokat.

(2) A monitoring albizottság véleményezi az hatáskörébe tartozó, monitoring bizottság elé kerülő előterjesztéseket.

(3) A monitoring albizottság maga állapítja meg ügyrendjét, amelyet a monitoring bizottság hagy jóvá.

32. § (1) A horizontális célok és követelmények teljesülésének nyomonkövetése és érvényesítése érdekében a Partnerségi Megállapodás monitoring bizottsága mellett horizontális monitoring bizottság működik.

(2) A horizontális monitoring bizottság tagsága megegyezik a Partnerségi Megállapodás monitoring bizottsága tagságával.

(3) A horizontális monitoring bizottság feladata az anti-diszkrimináció, a nemek közötti egyenlőség, a fogyatékkal élők, továbbá a fenntartható fejlődés és a területi kohézió szempontjainak nyomon követése és érvényesítése a végrehajtás során.

(4) A horizontális monitoring bizottság évente legalább egyszer ülésezik. Működésének részletes szabályait az európai uniós források felhasználásáért felelős miniszter által az uniós és a hazai intézményi, jogi és pénzügyi keretekkel összhangban meghatározott elvek alapján megalkotott és saját maga által elfogadott ügyrendjében állapítja meg.

(5) Az horizontális szempontok programszintű nyomonkövetésére és érvényesítésére az operatív program monitoring bizottsága horizontális albizottságot hoz létre e rendelet 31. §-ával összhangban.

V. FEJEZET
AZ INTÉZMÉNYRENDSZER MŰKÖDÉSÉVEL KAPCSOLATOS SZABÁLYOK

33. § Az audit hatóság jelentést és véleményt készít arról a szervezetről, amelynek irányító hatóságként és igazoló hatóságként történő kijelölését kezdeményezik. A jelentést és a véleményt mellékelni kell a kijelölésre irányuló javaslathoz.

34. § (1) Amennyiben az operatív programok végrehajtása során az audit hatóság által készített jelentés, vagy a kijelölt szervezetek működésével kapcsolatos tapasztalatok alapján az 1303/2013/EU európai parlamenti és tanácsi rendelet XIII. mellékletében, illetve a 233/2014/EU rendelet IV. mellékletében meghatározott kritériumok nem teljesülnek, az európai uniós források felhasználásáért felelős miniszter és az audit szervezet együttesen kezdeményezheti, hogy a Kormány próbaidőt rendeljen el a hiányosságok pótlására.

(2) Amennyiben a hiányosságok kiküszöbölésre kerültek, a Kormány a próbaidőt megszünteti.

(3) Amennyiben a hiányosságok nem kerültek kiküszöbölésre, az európai uniós források felhasználásáért felelős miniszter és az audit hatóság együttesen kezdeményezheti, hogy a Kormány az (1) bekezdés szerinti határidőt hosszabbítsa meg, vagy a kijelölés kerüljön visszavonásra.

(4) A kijelölés visszavonása esetén a Kormány gondoskodik más szervezet kijelöléséről.

35. § (1) Közreműködő szervezet kijelölése esetén a 34. §-ban foglaltak alkalmazandók azzal az eltéréssel, hogy

a) a Kormány helyett az NFK jár el, valamint

b) az NFK mellőzheti más közreműködő szervezet kijelölését.

(2) Az (1) bekezdés b) pontja szerinti esetben a korábban a közreműködő szervezet által ellátott feladatokat a továbbiakban az irányító hatóság látja el.

(3) Az egyes intézmények kijelöléséről, valamint a próbaidővel kapcsolatos intézkedésekről az európai uniós források felhasználásáért felelős miniszter tájékoztatja az Európai Bizottságot.

36. § E rendelet szerinti eljárásokban méltányosságnak helye nincs.

37. § Az e rendelet hatálya alá tartozó szervek a támogatást igénylő vagy a kedvezményezett által benyújtott bármely dokumentum tekintetében a nyilvánvaló hibát a dokumentummal kapcsolatos eljárás során bármikor kijavíthatják, amelyről a támogatást igénylőt – indokolt esetben – értesítik.

38. § (1) Az igazoló hatóság, az irányító hatóság, és kijelölése esetén a közreműködő szervezet kötelesek

a) olyan pénzügyi irányítási és kontroll rendszert kialakítani és működtetni, amely biztosítja, hogy a szervezetek tevékenysége szabályszerű és megfelelően szabályozott, gazdaságos, hatékony és eredményes legyen, az információk, beszámolók, jelentések és nyilatkozatok pontosak, megalapozottak és dokumentáltak legyenek és a megfelelő időben rendelkezésre álljanak;

b) olyan irányítási és kontroll rendszert kialakítani, amely biztosítja a támogatási szerződés teljesítésének és az igényelt kiadások hitelességének ellenőrzését, valamint biztosítja az alkalmazandó európai uniós és nemzeti jogszabályok betartását;

c) a kiválasztási eljárás, a szerződéskötés és a hitelesítés folyamataiban és ezen folyamatok adatainak a monitoring és információs rendszerbe történő bevitele során biztosítani a négy szem elvének érvényesülését;

d) gondoskodni az ellenőrzési nyomvonal, a szabálytalanságkezelési, kockázatkezelési és követeléskezelési eljárásrend kialakításáról, a közbeszerzési eljárások ellenőrzése belső eljárásrendjének szabályozásáról, valamint az esetleges változások haladéktalan átvezetéséről;

e) az e rendeletben foglalt feladataik ellátására kizárólagosan a monitoring és információs rendszert használni, az e rendeletben foglalt feladataik ellátásánál bármely adat vagy tény megismerését követően 3 napon belül rögzíteni azt a monitoring és információs rendszerben.

(2) Közreműködő szervezet kijelölése esetén az irányító hatóság a közreműködő szervezeti tevékenység bevételei és kiadásai tekintetében operatív programonként elkülönülő nyilvántartás vezetését köteles biztosítani.

VI. FEJEZET
ÖSSZEFÉRHETETLENSÉG

39. § (1) A támogatásra vonatkozó döntés előkészítésében és meghozatalában nem vehet részt az a személy vagy szervezet, aki az adott felhívásra támogatási kérelmet nyújtott be, a támogatási kérelem elkészítésében részt vett, a projekt megvalósítója, ha a támogatási kérelméről még nem született döntés, valamint az, aki

a) a szervezettel munkaviszonyban vagy munkavégzésre irányuló egyéb jogviszonyban áll;

b) a szervezet vezető tisztségviselője, vagy felügyelő bizottságának tagja;

c) a szervezet tagja, vagy aki abban közvetlen vagy közvetett tulajdoni részesedéssel rendelkezik;

d) az értékelésre, a minőség-ellenőrzésre vagy a bírálatra benyújtott dokumentumok előkészítésében vagy kidolgozásában bármilyen formában részt vett;

e) az a)–d) pont szerinti személynek a Polgári Törvénykönyvről szóló 2013. évi V. törvény (a továbbiakban: Ptk.) 8:1. § 1. pontja szerinti közeli hozzátartozója;

f) tekintetében az irányító hatósághoz érkezett bejelentés alapján vagy hivatalból az irányító hatóság megállapítja, hogy a pártatlan és objektív közreműködése nem biztosítható.

(2) A támogatásra vonatkozó döntés előkészítésében és meghozatalában részt vevő személy vagy szervezet képviseletére jogosult személy a döntés-előkészítési eljárás megkezdésekor az adott felhívásra vonatkozó teljes bizonyító erejű magánokiratban nyilatkozatot tesz arról, hogy az (1) bekezdés szerinti összeférhetetlenség vele szemben nem áll fenn, a támogatásra vonatkozó döntés előkészítése és meghozatala során tudomására jutott minősített adatot, üzleti vagy fizetési titkot megőrzi.

(3) Ha a támogatásra vonatkozó döntés előkészítése és meghozatala során olyan tény merül fel, amely alapján az (1) bekezdés szerinti összeférhetetlenség fennáll, az összeférhetetlenséggel érintett személy vagy szervezet ezt az irányító hatóságnak haladéktalanul írásban bejelenti. Az összeférhetetlenséggel érintett személy vagy szervezet azon dokumentum tekintetében, amellyel kapcsolatban az összeférhetetlenség felmerült, a továbbiakban nem járhat el.

(4) Ha az összeférhetetlenséget az összeférhetetlenséggel érintett személy vagy szervezet nem jelenti be, a támogatásra vonatkozó döntés előkészítése során bárki jogosult az összeférhetetlenség megállapítását az irányító hatóságnál kezdeményezni. Ha az irányító hatóság az összeférhetetlenséget megállapítja, az összeférhetetlenséggel érintett személy vagy szervezet azon dokumentum tekintetében, amellyel kapcsolatban az összeférhetetlenség felmerült, a továbbiakban nem járhat el, és az erre a dokumentumra vonatkozó addigi eljárását érvénytelennek kell tekinteni.

(5) A projektek folyamatba épített dokumentumalapú ellenőrzését, helyszíni ellenőrzését és a kifizetés engedélyezését nem végezheti olyan személy, akivel szemben az (1) bekezdés szerinti kizáró ok fennáll.

(6) Az (1)–(5) bekezdést nem kell alkalmazni a szakpolitikai felelőst irányító ágazati fejlesztésért felelős miniszter által vezetett minisztérium részéről benyújtott és megvalósított projektek esetében, ha az ágazati fejlesztésért felelős miniszter által vezetett minisztérium szervezetén belül az adott projekt vonatkozásában a projekt elkészítéséhez, benyújtásához, megvalósításához, valamint a döntés előkészítéséhez, meghozatalához kapcsolódó feladatok szervezetileg, technikai segítségnyújtás projektek esetén személyi szinten elkülönülnek.

(7) Az (1) bekezdés nem zárja ki, hogy területi kiválasztási rendszer esetén a megyei közgyűlés elnöke vagy a megyei jogú város polgármestere vagy az általa delegált személy a döntés-előkészítő bizottságban tanácskozási joggal részt vegyen.

(8) A támogatásra vonatkozó döntés előkészítésében és meghozatalában részt vevő személy vagy szervezet a feladat ellátására vonatkozó jogviszonyban alkalmazandó felelősségi szabályok szerint felelősséggel tartozik a pártatlan, semleges és szakmai követelményeknek megfelelő feladatellátásáért.

VII. FEJEZET
VÉGREHAJTÁS-TERVEZÉS

17. Többéves nemzeti keret

40. § (1) A programok eredményes megvalósításának elősegítése céljából többéves nemzeti keretet kell készíteni. A többéves nemzeti keret beruházási prioritásonként tartalmazza a programok éves indikatív pénzügyi kereteit, valamint prioritási tengelyenként az eredményességi keretbe foglalt indikátorokra vonatkozóan a célértékek éves bontását.

(2) A többéves nemzeti keretet a 2019. december 31-ig szóló időszakra, valamint a 2023. december 31-ig szóló időszakra kell készíteni.

(3) A többéves nemzeti keret elkészítését az európai uniós források felhasználásáért felelős miniszter koordinálja. A többéves nemzeti keret elkészítésében az irányító hatóságok, a szakpolitikai felelősök és a Kormány tagjainak feladat- és hatásköréről szóló 152/2014. (VI. 6.) Korm. rendelet alapján érintett további kormányzati szereplők együttműködnek.

(4) A 2019. december 31-ig szóló többéves nemzeti keretet az érintett programról szóló, az Európai Bizottság által kiadott elfogadó határozat megjelenésétől számított 30 napon belül kell elkészíteni.

(5) A 2023. december 31-ig szóló többéves nemzeti keretet az 1303/2013/EU európai parlamenti és tanácsi rendelet 21. cikke szerinti eredményességi felülvizsgálat lefolytatása után, a 22. cikk (2) pontban említett határozat közzétételétől számított 30 napon belül kell elkészíteni.

(6) A többéves nemzeti keretet, valamint annak módosítását az európai uniós források felhasználásáért felelős miniszter előterjesztésére a Kormány fogadja el.

(7) A többéves nemzeti keret módosítását az irányító hatóság az európai uniós források felhasználásáért felelős miniszternél kezdeményezheti.

18. Éves fejlesztési keret

41. § (1) A többéves nemzeti keret alapján a programok hatékony végrehajtása érdekében programonként meghatározott, a következő évre szóló éves fejlesztési keretet kell készíteni. Az éves fejlesztési keretet úgy kell elkészíteni, hogy az megfeleljen a többéves nemzeti keretben foglalt pénzügyi és indikátor szerinti célértékeknek.

(2) Az éves fejlesztési keretnek tartalmaznia kell:

a) a tárgyévet követő évben meghirdetésre kerülő felhívásokra vonatkozóan:

1. a felhívás nevét, célját és beavatkozási logikáját,
2. helyzetelemzést,
3. a támogatási jogosultság feltételeinek, a támogatható tevékenységek és a tervezett elszámolható költségek felsorolását, a projekt-kiválasztási szempontokat,
4. a felhívás – legalább 1 milliárd forintos – keretösszegét,
5. a meghirdetés tervezett időpontját,
6. a kedvezményezetti kört,
7. a támogatás összegét, mértékét,
8. a kötelezettségvállalási ütemtervet,
9. a szerződéskötési ütemtervet,
10. a kifizetési ütemtervet, ezen belül a szükséges közösségi hozzájárulás, a nemzeti társfinanszírozás és az önerő-támogatás mértékét ütemezve,
11. a tervezett indikátorok felsorolását és célértékét,

b) kiemelt projektek támogatására irányuló felhívások esetén:

1. a felhívás nevét, célját és beavatkozási logikáját,
2. helyzetelemzést,
3. – a technikai segítségnyújtás kivételével – a projektszintű forrásallokáció szakmai szempontrendszerét, a szakmai szempontrendszer alapján meghatározott projektet vagy projekteket,

4. a felhívás – legalább 1 milliárd forintos – keretösszegét,
5. – a technikai segítségnyújtás kivételével – az adott közfeladatban érintett fejlesztés számára projektszinten rendelkezésre álló indikatív támogatási keretet,
6. a támogatási jogosultság feltételeinek, a támogatható tevékenységek és a tervezett elszámolható költségek felsorolását,
7. a kötelezettségvállalási ütemtervet,
8. a szerződéskötési ütemtervet,
9. a kifizetési ütemtervet, ezen belül a szükséges közösségi hozzájárulás, a nemzeti társfinanszírozás és az önerő-támogatás mértékét ütemezve,
10. a tervezett indikátorok felsorolását és célértékét,

c) közösségvezérelt helyi fejlesztés esetén a helyi fejlesztési stratégia elkészítésére vonatkozó felhívás keretében:
1. a felhívás nevét, célját és beavatkozási logikáját,
2. a támogatási jogosultság feltételeinek, a támogatható tevékenységek és a tervezett elszámolható költségek felsorolását,
3. a helyi fejlesztési stratégiák kiválasztási szempontjait,
4. a felhívás keretösszegét,
5. a meghirdetés tervezett időpontját,
6. a kedvezményezetti kört,
7. a kötelezettségvállalási ütemtervet,
8. a helyi akciócsoportokkal történő szerződéskötési ütemtervet,
9. a kifizetési ütemtervet, ezen belül a szükséges közösségi hozzájárulás, nemzeti társfinanszírozás az önerő-támogatás mértékét ütemezve,
10. a tervezett indikátorok felsorolását és célértékét,

d) területi kiválasztási rendszerben végrehajtandó támogatás esetén:
1. az integrált területi program megnevezését,
2. az integrált területi program megvalósítása céljából benyújtandó projektek szakmai kritériumrendszerének ismertetését,
3. az integrált területi program keretében nyújtandó támogatás keretösszegét,
4. az integrált területi program keretében benyújtandó projektekre vonatkozó kötelezettségvállalási ütemtervet,
5. a szerződéskötési ütemtervet,
6. a kifizetési ütemtervet, ezen belül a szükséges közösségi hozzájárulás, nemzeti társfinanszírozás és az önerő-támogatás mértékét ütemezve,
7. a tervezett indikátorok felsorolását és célértékét,

e) pénzügyi eszközök esetén: az alapok alapját végrehajtó szervezet számára rendelkezésre bocsátott éves keretösszeget.

(3) A szakpolitikai felelős – az ágazati stratégiák, illetve az Európai Bizottság által elfogadott programok figyelembe vételével – elkészíti a felhívások szakmai koncepcióját az érintett irányító hatósággal és – szükség esetén – más szakpolitikai felelőssel egyeztetve, figyelembe véve az összefüggő fejlesztéseket.

(4) Ha az adott felhívásban meghatározott fejlesztési cél a szakpolitikai felelősön túl más minisztérium felelősségébe is tartozik vagy, ha a szakpolitikai felelős nem az európai uniós források felhasználásával kapcsolatos irányító hatósági feladatok ellátására kijelölt miniszter által vezetett minisztériumban került kijelölésre, a szakpolitikai felelős köteles felhívás előkészítő munkacsoportot létrehozni és a munkacsoport munkáját dokumentálni.

(5) A szakpolitikai felelős a felhívások szakmai koncepcióját minden év április 30-ig benyújtja az irányító hatóságnak.

(6) A felhívások szakmai koncepcióját az irányító hatóság kiegészíti a (2) bekezdés szerinti információkkal és minden év május 31-ig megküldi azt az európai uniós források felhasználásáért felelős miniszter számára.

19. Éves fejlesztési keret elkészítése és jóváhagyása

42. § (1) Az európai uniós források felhasználásáért felelős miniszter az irányító hatóságoktól kapott éves fejlesztési kereteket minden év június 30-ig értékeli a programok és a Partnerségi Megállapodás figyelembe vételével – ideértve a felhívások stratégiai környezeti vizsgálat szempontú és állami támogatási szempontú vizsgálatát is – és szükség esetén módosítási javaslatokat fogalmaz meg. Az európai uniós források felhasználásáért felelős miniszter az értékelés eredményét minden év július 15-ig megküldi az irányító hatóságok részére.

(2) Az irányító hatóság a szakpolitikai felelőssel együttműködve az európai uniós források felhasználásáért felelős miniszter által készített értékelést feldolgozza, és szükség esetén módosítja az éves fejlesztési keretet, illetve a figyelembe nem vett módosítások elutasítását indokolja.

(3) A szükséges módosítások átvezetését követően az irányító hatóság minden év augusztus 31-ig az FKB elé terjeszti az éves fejlesztési keretet, mellékelve hozzá az indokolást, ha az európai uniós források felhasználásáért felelős miniszter által készített előzetes értékelés eredménye nem kerültek átvezetésre.

43. § (1) Az éves fejlesztési keretről szóló FKB jóváhagyást követően az irányító hatóság monitoring bizottság elé terjeszti az éves fejlesztési keretet. A monitoring bizottság megtárgyalja a felhívásokat és jóváhagyja az egyes felhívások kiválasztási szempontrendszerét.

(2) A monitoring bizottság ülését követően az irányító hatóság véglegesíti az éves fejlesztési keretet az NFK elé terjeszti minden év október 31-ig. Az előterjesztés tartalmazza az európai uniós források felhasználásáért felelős miniszter által készített értékelést.

(3) Az éves fejlesztési keretet az NFK általi jóváhagyást követő 5 napon belül a www.szechenyi2020.hu honlapon közzé kell tenni.

20. Éves fejlesztési keret módosítása

44. § (1) Az adott évre szóló éves fejlesztési keret módosítását az irányító hatóság indokolt esetben kezdeményezheti az európai uniós források felhasználásáért felelős miniszternél.

(2) A módosítást az európai uniós források felhasználásáért felelős miniszter megvizsgálja, egyetértése esetén az FKB elé terjeszti. A módosítást az FKB javaslatára az NFK fogadja el.

(3) Az adott évre szóló éves fejlesztési keretet évente egy alkalommal – a tárgyév június 30-ig – lehet módosítani.

(4) Az éves fejlesztési keret módosításának minősül, ha az abban felsorolt bármely felhívás meghirdetésének időpontja a tervezetthez képest 30 napot meghaladóan késik, illetve, ha 20%-ot meghaladó mértékben változik

a) a felhívás keretösszege,

b) a kötelezettségvállalási ütemterv,

c) a szerződéskötési ütemterv,

d) a kifizetési ütemterv,

e) a tervezett indikátorok célértéke.

(5) Ha az irányító hatóság egynél több alkalommal, vagy a (3) bekezdés szerinti határidőt követően kezdeményezi az éves fejlesztési keret módosítását, a módosítással érintett összeggel az adott beruházási prioritás többéves nemzeti keretben szereplő, a tárgyévet követő évre vonatkozó összegét csökkenteni kell.

(6) Az (5) bekezdés szerint felszabaduló összeg többéves nemzeti kereten belüli átcsoportosítására az európai uniós források felhasználásáért felelős miniszter tesz javaslatot, figyelembe véve az eredményességi keretbe foglalt mérföldköveket és az éves kötelezettségvállalási táblákat.

(7) A (6) bekezdésben említett módosítás következtében a többéves nemzeti keretet módosítani kell.

VIII. FEJEZET
A FELHÍVÁSOK ELŐKÉSZÍTÉSE ÉS MEGHIRDETÉSE

21. A felhívás előkészítése

45. § (1) Az éves fejlesztési keret NFK általi jóváhagyását követően az irányító hatóság a felhívásokat kiegészíti a megjelentetéshez szükséges részletes információkkal.

(2) Az irányító hatóság a felhívásokat az európai uniós források felhasználásáért felelős miniszter által rendelkezésre bocsátott sablondokumentumok alapján, a szakpolitikai felelős bevonásával köteles elkészíteni. A felhívás az irányító hatóság vezetője által jóváhagyott tartalommal hirdethető meg.

(3) A felhívás nem minősül az Ávr. 45. § (1) bekezdése szerinti kötelezettségvállalásnak.

46. § (1) A felhívásnak tartalmaznia kell különösen

a) a felhívás nevét, keretösszegét,

b) a támogatást igénylők körét,

c) a megítélhető támogatás összegét, mértékét,
d) a fejlesztések indokoltságát, célját és a megvalósítandó számszerűsített eredményeket,
e) a támogatható tevékenységeket és a fejlesztésekkel kapcsolatos követelményeket,
f) a projektkiválasztási szempontokat,
g) az elszámolható költségeket,
h) a támogatási kérelem benyújtásának módját, helyét és határidejét,
i) standard és egyszerűsített kiválasztási eljárás esetén azt, hogy a támogatási kérelem a felhívás közzétételét követő 30. nap előtt nem nyújtható be,
j) a támogatási szerződés vagy támogatói okirat tervezetét,
k) a támogatási kérelemhez csatolandó mellékletek listáját,
l) a projektmegvalósítással kapcsolatos eljárásrendet,
m) a támogatási intézkedésre vonatkozó támogatási kategóriát és az arra vonatkozó szabályokat, és
n) a további részletes információk elérhetőségét.

(2) Kiemelt projekt megvalósítására irányuló felhívásnak az (1) bekezdésben foglaltakon túl – a technikai segítségnyújtás kivételével – tartalmaznia kell
a) a fejlesztések felsorolását,
b) a fejlesztésekhez rendelt indikatív kereteket,
c) az európai uniós források felhasználásáért felelős miniszter által rendelkezésre bocsátott sablon-dokumentumok alapján elkészített projektfejlesztési adatlapot,
d) a projektfejlesztési adatlap elkészítéséhez összeállított útmutatókat,
e) a projektfejlesztéssel kapcsolatos eljárásrendet.

(3) Az irányító hatóságnak a felhívást a program céljai alapján, az egységes dokumentum-sablonok, elszámolhatósági szabályok, eljárásrendi megoldások alkalmazásával, az adminisztratív terhek, szabályozási kötöttségek minimalizálásával, a támogatási konstrukciók közötti szinergia és az elhatárolás biztosításával, az abszorpciós célokra, az eredményességi, teljesítmény-kerettel összefüggő szempontokra tekintettel kell kidolgoznia.

47. § (1) A támogatási kérelemben – a támogatást igénylő azonosításához szükséges adatokon túl – csak olyan információ kérhető, amely a projektkiválasztási szempontok alapján értékelésre kerül. A támogatási kérelemhez csatolandó mellékletként kizárólag a támogatást igénylő megfelelősége, alkalmassága és a projektjavaslat megfelelősége megítéléséhez az adott felhívás esetén szükséges mellékletek csatolása követelhető meg.

(2) Standard és egyszerűsített kiválasztási eljárásnál – ha kötelezően alkalmazandó EU jogi aktus másként nem rendelkezik – a benyújtás határidejét úgy kell meghatározni, hogy a támogatási kérelmek benyújtására a felhívás közzétételét követő 24 hónapig lehetőség legyen. Ez a rendelkezés nem zárja ki az 53. §-ban foglaltak alkalmazását.

(3) A támogatási szerződésmintát az irányító hatóság az európai uniós források felhasználásáért felelős miniszter által rendelkezésre bocsátott támogatási szerződés sablon alapján készíti el a felhívás sajátosságainak figyelembevételével.

(4) Az európai uniós források felhasználásáért felelős miniszter által kidolgozott, az elszámolható költségek nemzeti szabályait tartalmazó útmutatót az 5. melléklet tartalmazza.

(5) Az irányító hatóság gondoskodik arról, hogy a felhívás támogathatósági, jogi, monitoring és pénzügyi szempontból a jogszabályoknak, illetve egyéb szabályoknak megfelelő tartalommal készüljön el.

(6) A felhívásban a támogatást igénylőt tájékoztatni kell arról, hogy a vele kapcsolatos, a közhiteles adatbázisokban elérhető adatok vagy azok egy része az e rendelet hatálya alá tartozó szervezetek által felhasználásra kerülnek.

22. A felhívás meghirdetésének szabályai

48. § Az irányító hatóság köteles a felhívást legalább 30 nappal az éves fejlesztési keretben meghatározott meghirdetési időpont előtt elektronikus formában megküldeni véleményezés céljából a Miniszterelnökség részére.

49. § (1) Az európai uniós források felhasználásáért felelős miniszter az egységes formai és tartalmi követelmények, a felhívások közötti összhang biztosítása, valamint az állami támogatási szabályoknak való megfelelés céljából minőségbiztosítás keretében megvizsgálja a felhívást. Ha az irányító hatóság a felhívást és az ahhoz tartozó mellékleteket nem
a) e rendelettel,
b) az európai uniós források felhasználásáért felelős miniszter által kiadott és a www.szechenyi2020.hu oldalon közzétett arculati kézikönyvvel,
c) az állami támogatási szabályokkal,

d) az európai uniós források felhasználásáért felelős miniszter által kiadott és jóváhagyott egységes dokumentumsablonokkal, vagy

e) az adott program, illetve más program valamely felhívásával,

f) vonatkozó egyéb jogszabályokkal, valamint kötelezően alkalmazandó európai uniós jogi aktussal

összhangban készíti el, az európai uniós források felhasználásáért felelős miniszter a felhívást 10 napon belül visszaküldi átdolgozás céljából az irányító hatóság részére.

(2) Az európai uniós források felhasználásáért felelős miniszter egyetértése esetén, illetve a felhívás átdolgozását követően az irányító hatóságot tájékoztatja, és a megküldött felhívást – kivéve a technikai segítségnyújtási projektek felhívását – az éves fejlesztési keretben foglalt meghirdetési időpontban közzéteszi a www.szechenyi2020.hu honlapon.

(3) A végleges dokumentáció megjelentetése előtt az irányító hatóság köteles az európai uniós források felhasználásáért felelős miniszter ügyfélszolgálati feladatait ellátó szervezeti egységét a megjelenő felhívással kapcsolatban felmerülő lehetséges kérdések megválaszolására felkészíteni.

50. § (1) Az irányító hatóság – az egycsatornás ügyfélszolgálat útján – a támogatási kérelmek benyújtásának utolsó napját megelőző tizennegyedik napig biztosítja, hogy a támogatást igénylők kérdéseket tehessenek fel, és azokra ésszerű határidőn, de legkésőbb a kérdés beérkezését követő 7 napon belül tájékoztatást kapjanak.

(2) Az ügyfél-tájékoztatási rendszer működtetése során az európai uniós források felhasználásáért felelős miniszter által az irányító hatóság számára készített ügyfélkezelési és információszolgáltatási kézikönyvet kell alkalmazni, amely alapján az irányító hatósággal együttműködő egycsatornás ügyfél-tájékoztatási rendszer az ügyfélszolgálat minden pontján, azonos kiszolgálási színvonalon, azonos tartalmú tájékoztatást tud nyújtani.

(3) Az európai uniós források felhasználásáért felelős miniszter működteti és koordinálja azt az ügyfél-tájékoztatási rendszert, amely a fejlesztéspolitikai intézményrendszer programjaira kiterjedően nyújt tájékoztatást elektronikus, írásbeli, telefonos és személyes csatornákon keresztül, az irányító hatóságokkal együttműködő egyablakos ügyfél-tájékoztatási rendszer keretében.

51. § (1) Az irányító hatóság köteles az Ávr. 65/A. § (1) bekezdése szerinti adattartalmat a Kincstár Monitoring Rendszerrel való összhang biztosítása érdekében, a felhívás meghirdetése előtt 15 nappal a kincstár részére megküldeni.

(2) A Kincstár Monitoring Rendszer által az interfész specifikáció alapján kért adatok közül az irányító hatóság részére rendelkezésre bocsátott forrástérkép-azonosítót az irányító hatóság rögzíti a monitoring és információs rendszerben.

23. A felhívások módosítása és felfüggesztése

52. § (1) Ha a program, az éves fejlesztési keret, valamely jogszabály módosítása miatt vagy egyéb okból szükségessé válik a felhívás módosítása, az irányító hatóság haladéktalanul módosítja a felhívást és erről – a módosítások kiemelésével – közleményt is készít. Az irányító hatóság a módosított felhívást és a közleményt megküldi az európai uniós források felhasználásáért felelős miniszternek.

(2) Az európai uniós források felhasználásáért felelős miniszter a 49. § (1) bekezdése szerinti szempontok alapján elvégzi a módosított felhívás minőségbiztosítását. A közleményt és a módosított felhívást – szükség esetén a javasolt pontosítások átvezetését követően – haladéktalanul, de legkésőbb azok beérkezését követő munkanapon közzéteszi.

(3) A támogatást igénylő, ha a támogatási kérelmet a módosítás előtti feltételekkel nyújtotta be, a felhívás módosítása miatt nem kerülhet kedvezőtlenebb helyzetbe azzal szemben, aki a támogatási kérelmet a módosított feltételeknek megfelelően nyújtotta be. Ha a felhívás módosítása miatt a módosítás előtti feltételekkel benyújtott támogatási kérelmek nem értékelhetőek, korrekciót kell elrendelni.

53. § (1) Standard és egyszerűsített kiválasztási eljárás esetén, ha a támogatásra rendelkezésre álló kötelezettségvállalási keret kimerül vagy annak kimerülése előre jelezhető, az irányító hatóság a benyújtási határidő előtt a benyújtás lehetőségét felfüggesztheti vagy a felhívást lezárhatja, és az erről szóló tájékoztatást az európai uniós források felhasználásáért felelős miniszternek közzétételre megküldi. A benyújtási lehetőség felfüggesztése az erről szóló tájékoztató honlapon való megjelenését követő harmadik naptól lehetséges.

(2) Ha a felfüggesztés dátuma előtt benyújtott támogatási kérelmekről hozott döntést követően a támogatásra rendelkezésre álló keret nem merült ki, a felfüggesztést meg lehet szüntetni és új benyújtási határidőt lehet meghatározni.

IX. FEJEZET
KIVÁLASZTÁSI ELJÁRÁSOK

54. § (1) A felhívásra beérkező támogatási kérelmek elbírálása történhet
a) kiemelt,
b) standard,
c) egyszerűsített,
d) területi, vagy
e) közösségvezérelt helyi fejlesztés (CLLD)
kiválasztási eljárásrend alkalmazásával.

(2) Kiemelt kiválasztási eljárásrendben kell dönteni a támogatási kérelemről, ha
a) az NFK az éves fejlesztési keretben döntött a támogatást igénylőről, a projekt tárgyáról, meghatározta az egyes végrehajtandó projektekkel kapcsolatos szakmai elvárásokat, a hozzá kapcsolódó legmagasabb támogatást és végrehajtási határidőket, és
b) a támogatás közfeladat megvalósítására irányul,
c) a támogatás az EUMSZ 107. cikk (1) bekezdése hatálya alá nem tartozó intézkedésnek vagy közszolgáltatás ellentételezése formájában nyújtott támogatásnak minősül.

(3) Egyszerűsített kiválasztási eljárásrendben kell dönteni a támogatási kérelemről, ha
a) kizárólag a támogatást igénylő jogosultsága, vagy a támogatást igénylő jogosultsága és a felhívásban előírt mérlegelést nem igénylő értékelési szempontok vizsgálatára kerül sor, és
b) nem állnak fenn a kiemelt kiválasztási eljárásrend feltételei.

(4) Területi kiválasztási eljárásrendben kell dönteni a főváros, a megye és a megyei jogú város integrált területi programja keretében támogatandó projektek támogatási kérelmeiről a területi programok esetén, ahol a program a területi kiválasztási eljárásrend alkalmazását írja elő.

(5) Standard kiválasztási eljárásrendben kell dönteni a támogatási kérelemről, ha
a) a (2)–(4) és a (7) bekezdés szerinti feltételek nem állnak fenn,
b) a támogatás közfeladat megvalósítására irányul, de a forrásokat az éves fejlesztési keretben a lehetséges támogatást igénylők között nem osztották fel, vagy
c) a helyi akcióscsoportok által benyújtott helyi fejlesztési stratégiák kiválasztása esetén.

(6) CLLD kiválasztási eljárásrendet kell alkalmazni a programokban meghatározott esetben.

(7) Ha a projektek lehetséges elszámolható összköltsége legfeljebb 300 millió forint és a felhívás keretében mikro, kis- és középvállalkozás is benyújthat támogatási kérelmet, kizárólag egyszerűsített kiválasztási eljárásrend alkalmazható.

55. § Ahol a XII–XXIX. fejezet irányító hatóságot említ, azon EMVA esetében – a 60. § (4) bekezdés, a 61. § (4) bekezdés, a 64–68. §, a 70–72. §, a 75. § (1) bekezdés, a 76. §, a 79. § (1) bekezdés d) pont, a 79. § (2) bekezdés d) pont, a 81. § (1) bekezdés, a 82. §, a 83. § (2) bekezdés, a 85. §, a 86. § (3) bekezdés, a 87. § (1) bekezdés g) és j) pont, a 89. § (1) bekezdés, a 90. § (3) bekezdés, a 91–94. §, a 108. § (11) bekezdés, a 116. §, a 119. §, a 128. §, a 152–153. §, a 156. § (10) bekezdés és a 157. § kivételével – kifizető ügynökséget kell érteni.

X. FEJEZET
KIEMELT KIVÁLASZTÁSI ELJÁRÁSREND KÜLÖNÖS SZABÁLYAI

56. § (1) Az irányító hatóság a felhívás közvetlen megküldésével az éves fejlesztési keretben nevesített támogatást igénylőt felkéri a támogatási kérelem felhívásban meghatározott időpontban történő, 58. § és 59. § szerinti benyújtására.

(2) Ha a benyújtott támogatási kérelem szerinti projekt megvalósítása megkezdhető, az irányító hatóság a támogatási kérelem értékelését az 58–63. §-okban foglaltak szerint végzi és a 65–68. § szerint terjeszti fel döntésre az irányító hatóság vezetőjének.

(3) Ha a benyújtott támogatási kérelem szerinti projekt megvalósítása nem kezdhető meg, az irányító hatóság a támogatási kérelem értékelését a 60. §-ban foglaltak alapján végzi és megvizsgálja az (5) bekezdés szerinti támogatási szerződés megkötéséhez szükséges feltételek fennállását. A támogatási kérelemről az irányító hatóság a 68. § szerint dönt. Egy projekt megvalósítása akkor kezdhető meg, ha a projekt megvalósításának megkezdéséhez szükséges közbeszerzési vagy feltételes közbeszerzési eljárás lefolytatását megkezdték vagy a projekt megvalósításának megkezdéséhez szükséges szerződést megkötötték.

(4) Ha a projekt megvalósítása nem kezdhető meg, a döntést követően a támogatást igénylő és az irányító hatóság a projekt előkészítésére és a megvalósításának támogatására támogatási szerződést köt. Ez esetben az 58–68. § rendelkezéseit a (3) bekezdésben foglalt kivétellel nem kell alkalmazni.

(5) A támogatási szerződés megkötésével egyidejűleg az irányító hatóság konzultációt kezdeményez a támogatást igénylővel a felhívásban meghatározott előzetes ütemezés szerint. A konzultáció célja a felhívásban meghatározott feltételeknek megfelelő projektdokumentáció ütemezett kidolgozásának elősegítése.

(6) Az (5) bekezdés szerinti szerződés a XV. fejezetben foglaltakon túl tartalmazza legalább:

a) a támogatást igénylő jogait és kötelezettségeit a konzultáció során,

b) a közfeladatot érintő fejlesztés előkészítésének ütemezését, az előkészítés főbb mérföldköveit,

c) a projektdokumentáció elkészítésére rendelkezésre álló határidőt, valamint a hozzá kapcsolódó feltételeket és szankciókat,

d) a projekt-előkészítési költségek elszámolhatóságának és a támogatás folyósításának feltételeit, az esetleges szankciókat,

e) a projektmegvalósítás finanszírozásának és a támogatás folyósításának feltételeit,

f) a projektmegvalósítás finanszírozásához szükséges szerződésmódosítás szabályait,

g) az irányító hatóság által meghatározott egyéb feltételeket.

(7) Ha a kedvezményezett a (6) bekezdés b) és c) pontja szerinti határidőket elmulasztja, az irányító hatóság a támogatási szerződéstől eláll.

(8) A konzultáció során az irányító hatóság feladatai:

a) a fejlesztés elindításához szükséges engedélyezési, közbeszerzési, kiviteli tervezési eljárások figyelemmel kísérése és elősegítése,

b) a támogatási szerződésben meghatározott mérföldkövek teljesülését igazoló dokumentáció minőségbiztosítása és jóváhagyása,

c) a felhívásban meghatározott szakmai kritériumok teljesítésének ellenőrzése,

d) a támogatási kérelem elkészítésének szakmai támogatása,

e) indokolt esetben konzultáció biztosítása az adott szakpolitikai felelős szervezeti egységével.

(9) A kedvezményezett a konzultáció során köteles:

a) együttműködni az irányító hatósággal,

b) a konzultáció keretében szervezett személyes egyeztetéseken személyesen vagy hivatalos képviselő útján részt venni,

c) az irányító hatóság által a rendelkezésére bocsátott dokumentumokat, segédleteket felhasználni a támogatási kérelem kidolgozásához,

d) a mérföldkövekhez kapcsolódó, az irányító hatóság által kért dokumentumokat elkészíteni,

e) a támogatási szerződésben meghatározott határidőket betartani,

f) a támogatási szerződésben meghatározott időpontban a projektdokumentációt benyújtani.

(10) A konzultáció folyamatát – ideértve az elektronikus úton történt egyeztetéseket – dokumentálni kell. A konzultáció során történt személyes egyeztetésekről az irányító hatóság és a kedvezményezett aláírásával ellátott emlékeztetőt kell készíteni.

(11) A (6) bekezdés c) pontja szerinti határidőben benyújtott projektdokumentációt az irányító hatóság a felhívásban előírt értékelési szempontok szerint megvizsgálja. Ha a projektdokumentáció az értékelési szempontoknak megfelel, az irányító hatóság az (5) bekezdés szerinti szerződést módosítja a projekt megvalósításának érdekében.

XI. FEJEZET
TERÜLETI KIVÁLASZTÁSI RENDSZER (TKR) ELJÁRÁSREND KÜLÖNÖS SZABÁLYAI

57. § (1) A területi szereplők a monitoring bizottság által jóváhagyott kiválasztási szempontrendszer alapján elkészítik az Integrált Területi Programokat (a továbbiakban: ITP) és benyújtják a területfejlesztés stratégiai tervezéséért felelős miniszter részére.

(2) ITP-ket a területfejlesztés stratégiai tervezéséért felelős miniszter javaslatára az irányító hatóság döntésre felterjeszti az NFK-nak.

(3) Az NFK határozatban dönt az egyes ITP-kről, amely tartalmazza:

a) az elfogadott ITP megnevezését,

b) az ITP-t végrehajtó területi szereplő megnevezését,

c) az ITP teljes 7 éves forráskeretét,
d) az ITP-ben megtett indikátorvállalásokat,
e) az intézkedés, valamint tematikus célkitűzés szerinti forrásallokációt.

(4) A területi szereplő az ITP-ből kiválasztott támogatási kérelmekhez támogató nyilatkozatot állít ki.

(5) Az irányító hatóság a területi kiválasztási eljárásrendben csak a területi szereplő által kiállított támogató nyilatkozattal rendelkező támogatási kérelmekről dönthet. Az irányító hatóság a benyújtott támogatási kérelmekről születő döntés megalapozása érdekében döntés-előkészítő bizottságot hív össze. A támogatási kérelmekről az irányító hatóság vezetője dönt.

XII. FEJEZET
A TÁMOGATÁSI KÉRELEM BENYÚJTÁSA ÉS ELBÍRÁLÁSA

24. A támogatási kérelem

58. § (1) A támogatást igénylőnek az irányító hatósághoz benyújtott támogatási kérelemmel kell igényelnie a támogatást.

(2) A támogatási kérelmet a felhívásban meghatározott elektronikus alkalmazással kell elkészíteni és benyújtani. A támogatási kérelem akkor minősül benyújtottnak, ha a támogatást igénylő a felhívás részeként közzétett nyomtatványon a támogatási kérelem elektronikus benyújtásáról nyilatkozott és a nyilatkozatot az egységes működési kézikönyvben és a felhívásban meghatározott módon az irányító hatósághoz benyújtotta.

(3) A támogatást igénylő a támogatás igénylésével egyidejűleg hozzájárulását adja ahhoz, hogy a támogató a támogatás elnyerése esetén a kedvezményezett nevét, a projekt tárgyát, az elnyert támogatás összegét, a döntés időpontját az év és a hónap megjelölésével nyilvánosságra hozza, valamint a támogatást igénylő által rendelkezésre bocsátott adatokat a vonatkozó jogszabályok figyelembevételével nyilvántartsa és kezelje.

(4) A támogatási kérelem monitoring és információs rendszerbe történő beérkezéséről a támogatást igénylő értesítést kap.

59. § (1) Ha a felhívás nem zárja ki, támogatási kérelmet a projekt megvalósítására létrehozott konzorcium is benyújthat.

(2) A konzorcium létrehozására irányuló, a felhívás részeként közzétett szerződés-tervezetben foglalt rendelkezéseket is tartalmazó konzorciumi szerződéssel a támogatási kérelem benyújtására jogosult támogatást igénylők arra vállalnak kötelezettséget, hogy a projektet a támogatási kérelemben meghatározott módon közösen megvalósítják.

(3) A konzorcium tagja csak olyan szervezet lehet, amely a felhívásban meghatározott követelményeknek megfelel és támogatásban részesülhet.

(4) A konzorciumot az irányító hatósággal szemben a konzorciumi tagok által a konzorciumi szerződésben kijelölt tag képviselheti.

(5) A konzorcium valamely tagja által a konzorcium nevében kötött szerződésért a tagok felelőssége egyetemleges, kivéve, ha a támogatási szerződésben ettől eltérően rendelkeznek.

25. A támogatási kérelem jogosultsági ellenőrzése

60. § (1) Az irányító hatóság a támogatási kérelem beérkezését követően, a felhívásban szereplő jogosultsági szempontok szerint, felhívásonként kialakított ellenőrzési lista alapján elvégzi a támogatási kérelem jogosultsági ellenőrzését.

(2) Ha a támogatási kérelem megfelel a felhívásban meghatározott jogosultsági szempontoknak, az irányító hatóság a támogatási kérelem beérkezésétől számított 10 napon belül tájékoztatja a támogatást igénylőt a kérelem jogosultsági szempontoknak való megfelelőségéről, és arról, hogy az irányító hatóság a támogatási kérelem tartalmi értékelését megkezdi.

(3) Ha a támogatási kérelem hiányos vagy hibás és ezért nem felel meg a felhívásban meghatározott jogosultsági szempontoknak, az irányító hatóság – ha az adott jogosultsági szempont hiánypótoltatható és a felhívás lehetőséget nyújt a hiánypótlásra – a támogatási kérelem beérkezésétől számított 10 napon belül, legalább 7 napos határidő kitűzésével, az összes hiány vagy hiba megjelölésével felszólítja a támogatást igénylőt támogatási kérelmének kijavítására. Hiánypótlásra egyszer van lehetőség.

(4) Ha a támogatást igénylő a nem hiánypótoltatható jogosultsági szempontoknak nem felelt meg, vagy a hiánypótlást hibásan, hiányosan vagy határidőn túl nyújtja be és ezért az nem felel meg a jogosultsági szempontoknak, az irányító hatóság a támogatási kérelmet elutasítja és erről a támogatást igénylőt értesíti.

(5) Egyszerűsített kiválasztási eljárásrend esetén – a felhívás eltérő rendelkezése hiányában – hiánypótlásnak nincs helye.
(6) Az 58. § (2) bekezdése szerinti nyilatkozat hiányzik vagy hibás, vagy ha a postai úton benyújtott nyilatkozat tartalma nem egyezik meg az elektronikusan benyújtott nyilatkozattal, hiánypótlásnak nincs helye.
(7) A (4) bekezdés szerinti tájékoztatásnak tartalmaznia kell az elutasítás indokait és a kifogás benyújtásának lehetőségét, módját.
(8) Standard és egyszerűsített kiválasztási eljárásrend esetén, ha a beérkező támogatási kérelmek száma jelentősen meghaladja a tervezettet, a (2) és (3) bekezdés szerinti határidőt az irányító hatóság egy alkalommal, legfeljebb 7 nappal meghosszabbíthatja.

26. A támogatási kérelem tartalmi értékelése

61. § (1) Kiemelt kiválasztási eljárásrend esetén a támogatási kérelmek tartalmi értékelése során azt kell vizsgálni, hogy a határidőig benyújtott támogatási kérelmek megfelelnek-e a felhívásban előírt értékelési szempontoknak.
(2) Egyszerűsített kiválasztási eljárásrend esetén
a) folyamatos elbírálás esetén a beérkezés sorrendjében, a rendelkezésre álló forrás kimerüléséig kell támogatni,
b) szakaszos elbírálás esetén a felhívásban rögzített szakasz zárását vagy beadási határnapját követően, az értékelési szempontoknak való megfelelés szerinti sorrendisége alapján kell támogatni.
(3) Standard kiválasztási eljárásrend esetén szakaszos elbírálást kell alkalmazni, amelyet a felhívásban rögzített szakasz zárását vagy beadási határnapját követően, a határidőig benyújtott támogatási kérelmek tartalmi értékelési szempontoknak való megfelelés szerinti sorrendisége alapján kell lefolytatni.
(4) Az irányító hatóságnak biztosítania kell, hogy a támogatási kérelmek tartalmi értékelése során alkalmazott értékelési szempontok – amennyiben egyszerűsített kiválasztási eljárásrendben a támogatási kérelemről kizárólag a jogosultsági szempontok vizsgálata alapján születik döntés, az alkalmazott jogosultsági szempontok
a) megfelelnek az 1303/2013/EU európai parlamenti és tanácsi rendelet 125. cikk (3) bekezdés a) és d) pontjában meghatározott feltételeknek,
b) biztosítják a támogatásra legalkalmasabb támogatási kérelmek kiválasztását.

62. § (1) A jogosultsági kritériumoknak megfelelő támogatási kérelmeket értékelni kell, kivéve, ha egyszerűsített kiválasztási eljárásrendben a támogatási kérelemről kizárólag a jogosultsági szempontok vizsgálata alapján születik döntés.
(2) Az értékelésben és a támogatási döntés előkészítésében részt vevőket a támogatást igénylő támogatási döntésről történő tájékoztatása időpontjáig titoktartási kötelezettség terheli. A titoktartási kötelezettség nem terjed ki a benyújtott támogatási kérelemnek a projekt-kiválasztási eljárásban történő előrehaladásáról történő tájékoztatásra.
(3) Kiemelt kiválasztási eljárásrend esetén, ha a feltételes közbeszerzési eljárás szerinti műszaki tartalmat az irányító hatóság előzetesen jóváhagyta, az értékelés során kizárólag a projekt e rendelet hatálya alá tartozó forrásból való támogathatósága vizsgálható.

63. § (1) Ha a támogatási kérelemben szereplő információ nem egyértelmű vagy ellentmondást tartalmaz és a felhívás lehetőséget nyújt tisztázó kérdés alkalmazására, az irányító hatóság az értékelés során tisztázó kérdést tehet fel, melynek megválaszolására legalább 3 napos határidőt kell biztosítania. A határidőn túl beérkezett választ figyelmen kívül kell hagyni.
(2) Ha a támogatási kérelemben szereplő fejlesztési tevékenység összetett jellege indokolja és erre a felhívás lehetőséget ad, az irányító hatóság szóbeli egyeztetési lehetőséget biztosíthat a támogatást igénylőnek az összeférhetetlenségi és titoktartási szabályok betartása mellett.
(3) Ha a támogatást igénylőnek a támogatás szempontjából releváns adataiban változás következik be, a támogatást igénylő köteles azt haladéktalanul írásban bejelenteni az irányító hatóságnak.
(4) Ha a támogatást igénylő támogatási kérelmében valótlan adatot közölt vagy valótlan tartalmú nyilatkozatot tett – a nyilvánvaló adminisztrációs hiba kivételével –, a támogatási kérelem nem támogatható.

64. § (1) Kiemelt és egyszerűsített kiválasztási eljárásrend kivételével, ha a felhívás úgy rendelkezik, az irányító hatóság döntés-előkészítő bizottságot hívhat össze a támogatási kérelmekről hozott döntés megalapozására. Döntés-előkészítő bizottságot kell összehívni területi kiválasztási eljárásrend alkalmazása esetén, valamint – kiemelt és egyszerűsített kiválasztási eljárás kivételével – ha a szakpolitikai felelős nem az európai uniós források felhasználásával kapcsolatos irányító hatósági feladatok ellátására kijelölt miniszter által vezetett minisztériumban került kijelölésre.
(2) A döntés-előkészítő bizottság döntési javaslatot készít.

(3) A döntés-előkészítő bizottság tagjainak száma legfeljebb 5 fő. A döntés-előkészítő bizottság összehívását, működését, tagjait az irányító hatóság által kiadott ügyrendben kell meghatározni. Ha a döntés-előkészítő bizottságot össze kell hívni, a döntés-előkészítő bizottságban többségi szavazati joggal vesznek részt a szakpolitikai felelős által delegált személyek.

(4) Területi kiválasztási eljárásrendben a döntés-előkészítő bizottság ülésén tanácskozási joggal vesz részt a megyei közgyűlés elnöke és a megyei jogú város polgármestere által delegált személyek.

65. § (1) A támogatási kérelemről – a (2) bekezdésben meghatározott kivétellel – az irányító hatóság dönt. Csökkentett elszámolható összköltséget vagy támogatási összeget tartalmazó, feltételes vagy elutasító döntés esetén az irányító hatóság köteles a döntését részletesen indokolni.

(2) Technikai segítségnyújtási projektek kivételével, ha a támogatási kérelemben igényelt támogatási összeg meghaladja az egymilliárd forintot vagy, ha kiemelt projekt esetén a támogatási kérelemben igényelt támogatási összeg meghaladja az éves fejlesztési keretben meghatározott összeget, a Kormány európai uniós források felhasználásával kapcsolatos irányító hatósági feladatok ellátására kijelölt tagja előterjesztése alapján a támogatási kérelemről az NFK dönt.

(3) A támogatási kérelem csökkentett elszámolható összköltséggel vagy csökkentett támogatási összeggel támogatható, ha a támogatási kérelem tervezett elszámolható költségei között olyan költségtétel szerepel, amely nem számolható el, nem szükséges a projekt céljának teljesítéséhez vagy aránytalanul magas.

(4) Ha a támogatási kérelem csak feltételekkel támogatható, a támogatási döntésben meg kell határozni a támogatást igénylő által teljesítendő feltételeket és az azok teljesítésére nyitva álló határidőt.

(5) Amennyiben a közfeladat ellátásának finanszírozása közszolgáltatás ellentételezése formájában nyújtott támogatásnak minősül a közszolgáltatási szerződés megkötése előtt felmerült költségek kizárólag a 360/2012/EU bizottsági határozattal összhangban támogatható.

(6) Területi kiválasztási eljárásrendben a támogatási kérelemről a területi szereplő számára az éves fejlesztési keretben programszinten előre rögzített keretösszeg erejéig hozható döntés.

(7) A döntést követő 1 napon belül rögzíteni kell a döntést a monitoring és információs rendszerben.

66. § (1) A döntésről az irányító hatóság tájékoztatja a támogatást igénylőt és megküldi részére a támogatási szerződés tervezetét.

(2) Támogatói okirat alkalmazása esetén az aláírt támogatói okirattal kell értesíteni a támogatást igénylőt. A támogatói okirat elektronikus formában kerül kiállításra, aláírásra és megküldésre.

(3) A támogatási kérelem elutasítása, csökkentett összköltséggel történő támogatása vagy feltételekkel történő támogatása esetén a tájékoztatásnak tartalmaznia kell a kifogás benyújtásának lehetőségét, módját.

(4) A támogatást igénylők a támogatási kérelmük értékelését a döntésről szóló tájékoztatás kézhezvételét követően megtekinthetik.

67. § Az 58–65. §-tól eltérően a program vonatkozó prioritása keretén belül

a) a felhívás keretében fel nem használt, vagy

b) a megítélt, támogatási szerződésben rögzített, de

ba) a kedvezményezett által fel nem használt,

bb) az irányító hatóság által visszatartott, vagy

bc) a kedvezményezett által visszafizetett

támogatási összeg prioritáson belüli felhasználásáról – a nagyprojekt, a kiemelt projekt és az egymilliárd forintot meghaladó támogatási igényű támogatási kérelem kivételével – az irányító hatóság dönt az európai uniós források felhasználásáért felelős miniszter által jóváhagyott felhívás alapján.

68. § (1) A támogatási kérelemről az irányító hatóság folyamatos elbírálás esetén a támogatási kérelem beérkezésétől, szakaszos elbírálás esetén a felhívásban rögzített szakasz zárásától vagy a benyújtási határidőtől számított harmincadik napig, nagyprojekt és az Európai Hálózatfinanszírozási Eszközből támogatandó projekt esetén a támogatási kérelem beérkezésétől számított kilencvenedik napig dönt.

(2) Döntés-előkészítő bizottság összehívása esetén az irányító hatóság támogatási kérelemről hozott döntési határideje 10 nappal meghosszabbodik.

(3) Nagyprojekt és az Európai Hálózatfinanszírozási Eszközből támogatandó projekt esetén az (1) bekezdésben meghatározott határidő a támogatásról vagy az elutasításról hozott döntési javaslatról történő értesítés határidejét jelentik.
(4) Standard és egyszerűsített kiválasztási eljárásrend esetén, ha a beérkező támogatási kérelmek száma meghaladja a tervezettet, a határidőt az irányító hatóság egy alkalommal, legfeljebb 30 nappal meghosszabbíthatja.
(5) Az (1) bekezdés szerinti határidőbe nem számít bele a hiánypótlás, a felhívás módosítása következtében szükségessé vált korrekció, a tisztázó kérdés megválaszolásának vagy a kifogás elbírálására irányuló eljárás időtartama.

69. § (1) Szakaszolt projekt esetén a IX–XII. fejezet rendelkezéseit nem kell alkalmazni.
(2) A szakaszolt projekt második szakaszára az e rendelet szerinti támogatási szerződés köthető.

70. § (1) Az országos kihatású projekt esetén a 46–61. § rendelkezéseit az e §-ban meghatározott eltérésekkel kell alkalmazni.
(2) Az országos kihatású projekt megvalósítására irányuló támogatási kérelmet kizárólag a projekt szakmai tartalma szerinti felelős operatív program keretei között meghirdetett felhívásra kell benyújtani.
(3) A (2) bekezdés szerinti operatív programért felelős irányító hatóság a támogatási kérelmet haladéktalanul megküldi a Versenyképes Közép-Magyarország Operatív Programot felügyelő irányító hatóságnak.
(4) Országos kihatású projekt esetén a 65. § (1) bekezdése szerinti támogatói döntést a projekt szakmai tartalmáért felelős operatív programot felügyelő irányító hatóság és a Versenyképes Közép-Magyarország Operatív Programot felügyelő irányító hatóság együttesen hozza meg. A támogatási kérelem elbírálása során a Versenyképes Közép-Magyarország Operatív Programot felügyelő irányító hatóság kizárólag elszámolhatósági és a fedezet rendelkezésre állási szempontokat vehet figyelembe.
(5) Országos kihatású projekt esetén a támogatási szerződést az operatív programért felelős irányító hatóság köti meg.
(6) A pénzügyi megbontás és kifizetés részletes szabályait a támogatási szerződésben kell meghatározni.
(7) A monitoring és információs rendszerben a támogatási kérelemmel, a döntéssel és a projekt lebonyolításával kapcsolatos adatokat a projekt szakmai tartalmáért felelős irányító hatóság rögzíti és kezeli.

XIII. FEJEZET
KÖZÖSSÉGVEZÉRELT HELYI FEJLESZTÉS (CLLD) ESZKÖZ HASZNÁLATÁRA VONATKOZÓ SZABÁLYOK

71. § (1) Közösségvezérelt helyi fejlesztés (CLLD) kiválasztási eljárásrendben az irányító hatóság regisztrációs felhívást tesz közzé a helyi akciócsoportok kiválasztása céljából. A felhívás tartalmazza a regisztráció feltételeit. A regisztrációs feltételeknek megfelelt helyi akciócsoportokat az irányító hatóság nyilvántartásba veszi.
(2) Az irányító hatóság a regisztrációs szempontoknak megfelelt helyi akciócsoportok számára felhívást tesz közzé helyi fejlesztési stratégia megalkotására. A felhívás előkészítésére, meghirdetésre, módosítására és felfüggesztésére a 45–53. §-t kell alkalmazni.
(3) Az irányító hatóság a beérkezett helyi fejlesztési stratégiákat tartalmazó támogatási kérelmekről standard kiválasztási eljárásrendben dönt.
(4) A beérkezett támogatási kérelmek benyújtására és elbírálására – az (5) bekezdésben meghatározott kivétellel – az 58–68. §-t kell alkalmazni.
(5) Az irányító hatóság a hiánypótlásra meghatározhat a 60. § (3) bekezdésben meghatározott határidőnél hosszabb időtartamot is.
(6) A helyi akciócsoportokkal az irányító hatóság támogatási és támogatásközvetítői szerződést köt.
(7) A (6) bekezdés szerinti szerződésnek tartalmaznia kell, hogy a helyi akciócsoport működési költsége nem haladhatja meg a részére megítélt támogatási összeg 10%-át, továbbá azt, hogy a működési költség helyi fejlesztési stratégia kerete forrásfelhasználásának arányában a (6) bekezdés szerinti szerződésben foglalt, a helyi fejlesztési stratégiai alapján meghatározott egyedi mérföldkövek szerint hívható le.

72. § (1) A helyi fejlesztési stratégia keretében meghirdetett felhívásokat a helyi akciócsoport készíti el.
(2) A helyi fejlesztési stratégiában nevesített projekteket a helyi akciócsoport – a (3) bekezdésben meghatározott kivétellel – kiemelt kiválasztási eljárásrend, egyéb projektek esetén standard vagy egyszerűsített kiválasztási eljárásrend szerint választják ki.
(3) A helyi akciócsoportok a támogatási kérelmekről hozott döntés megalapozása érdekében helyi bíráló bizottságot állítanak fel. A helyi bíráló bizottság összehívását, működését, tagjait a helyi akciócsoport által kiadott ügyrendben kell meghatározni az irányító hatóság útmutatása alapján. Az ügyrendet az irányító hatóság hagyja jóvá.

XIV. FEJEZET
PÉNZÜGYI ESZKÖZÖK ESETÉN ALKALMAZANDÓ KIVÁLASZTÁSI ELJÁRÁSOKKAL KAPCSOLATOS SZABÁLYOK

27. A pénzügyi eszközöket végrehajtó szervezet kiválasztása

73. § A pénzügyi eszközöket végrehajtó szervezetnek meg kell felelnie az 1303/2013/EU európai parlamenti és tanácsi rendelet kiegészítéséről szóló, 2014. március 3-i 480/2014/EU felhatalmazáson alapuló bizottsági rendelet (a továbbiakban: 480/2014/EU bizottsági rendelet) 7. cikkében meghatározott kritériumoknak.

28. Pénzügyi közvetítők kiválasztása

74. § (1) Ha a pénzügyi eszközök végrehajtására alapok alapján keresztül kerül sor, az alapok alapját végrehajtó szervezetnek biztosítania kell, hogy a 480/2014/EU bizottsági rendelet 7. cikk (1) és (2) bekezdése szerinti kiválasztási kritériumok teljesüljenek a pénzügyi közvetítők vonatkozásában is.

(2) A pénzügyi közvetítők kiválasztását az alapok alapját végrehajtó szervezet készíti el. Az alapok alapját végrehajtó szervezet a kiválasztási eljárás eredménye alapján előzetes döntési javaslatot tesz a pénzügyi közvetítők kiválasztására a Döntéselőkészítő-testület számára.

(3) A Döntéselőkészítő-testület tagjai:

a) az európai uniós források felhasználásáért felelős miniszter,

b) az államháztartásért felelős miniszter,

c) és az irányító hatóság vezetője.

(4) A Döntéselőkészítő-testület az alapok alapját végrehajtó szervezet előzetes javaslata alapján, döntési javaslatot tesz a Kormánynak. A Kormány a 4. § d) pontja alapján dönt a pénzügyi közvetítő kiválasztásáról.

XV. FEJEZET
A TÁMOGATÁSI JOGVISZONY

29. Támogatási szerződés, támogatási okirat

75. § (1) Egyszerűsített kiválasztásai eljárásrend esetén az irányító hatóság támogatói okiratot bocsát ki, egyéb esetekben támogatói okiratot bocsát ki vagy támogatási szerződést (a továbbiakban együtt: támogatási szerződés) köt.

(2) A támogatási szerződés alapján megvalósuló támogatási jogviszonyra vonatkozó, e rendeletben meghatározott feltételeket a támogatói okirat alapján megvalósuló jogviszonyokra is megfelelően alkalmazni kell.

(3) Támogatási szerződéssel az irányító hatóság és a kedvezményezett között támogatási jogviszony jön létre, amely alapján az irányító hatóság támogatás nyújtására, a kedvezményezett pedig a támogatási kérelemben és a támogatási szerződésben meghatározott gazdaság- vagy társadalompolitikai jellegű fejlesztési cél megvalósítására köteles. Ha közreműködő szervezet kijelölésre került, a közreműködő szervezet a szerződés megkötése és teljesítése során az irányító hatóság nevében jár el, ha erre az irányító hatóság és a közreműködő szervezet szerződést kötött.

(4) Támogatói okirattal jön létre a támogatási jogviszony, ha az irányító hatóság által kiadott támogatói okiratot a kedvezményezett átveszi vagy a megküldött támogatói okirat vele közöltnek tekinthető. A támogatói okirat a közlés napján hatályba lép, kivéve, ha a 80. § (3) bekezdésében foglaltak alkalmazására kerül sor.

(5) Ha a támogatói okiratban meghatározott valamely feltétel eltér a kedvezményezett által benyújtott támogatási kérelem feltételeitől, úgy a támogatási jogviszony létrejöttéhez a támogatói okirat kedvezményezett általi elfogadása is szükséges. A kedvezményezett általi elfogadásnak kell tekinteni, ha a támogatói okirat kézbesítését vagy egyéb módon történő átvételét követően a kedvezményezett a kifogás benyújtására nyitva álló határidőben kifogást nem nyújt be.

(6) Az (5) bekezdés szerinti esetben a támogatói okirat az elfogadás, illetve a kifogás benyújtására nyitva álló határidő utolsó napját követő napon lép hatályba, kivéve, ha a 80. § (3) bekezdés alkalmazására kerül sor.

76. § A támogatási szerződés megkötése előtt az irányító hatóság helyszíni szemlét rendelhet el.

77. § (1) A támogatási szerződés megkötéséhez vagy – ha a felhívás lehetővé teszi – legkésőbb az első kifizetési kérelemhez a kedvezményezett köteles benyújtani

a) a kedvezményezett nevében aláíró személy vagy személyek – a költségvetési szerv, a helyi önkormányzat, a kisebbségi önkormányzat, az egyházi jogi személy, a felsőoktatási intézmény, a közalapítvány és az állam kizárólagos tulajdonában lévő gazdasági társaság kivételével – bank által igazolt, ügyvéd által ellenjegyzett vagy közjegyző által hitelesített aláírás mintáját,

b) a kedvezményezett – a költségvetési szerv, a helyi önkormányzat, a nemzetiségi önkormányzat, az egyházi jogi személy, a felsőoktatási intézmény, a közalapítvány és az állam kizárólagos tulajdonában lévő gazdasági társaság kivételével – alapító (létesítő) okiratát vagy jogszabályban meghatározott nyilvántartásba vételét igazoló okiratát,

c) az egyszeri elszámolók kivételével az önerő rendelkezésre állását igazoló dokumentumokat és nyilatkozatokat, és

d) a projekt megvalósításának elindításához szükséges összes jogerős hatósági engedélyt, vagy az azok megadására vonatkozó kérelmek benyújtását igazoló dokumentumokat.

(2) A támogatói okirat kiadásához vagy a támogatási szerződés megkötéséhez az (1) bekezdés szerinti dokumentumok ismételt benyújtása nem szükséges, ha azok korábban már benyújtásra kerültek, és azok tartalma a befogadást követően nem módosult.

(3) Az (1) bekezdés c) pontja szerinti nyilatkozaton

a) helyi önkormányzat, társulás esetén a képviselő-testületi, társulási tanácsi határozatot, vagy a képviselő-testület költségvetési rendeletbe, határozatba foglalt – a tartalék feletti rendelkezési jogot átruházó – felhatalmazása alapján a polgármester, társulási tanács elnöke nyilatkozatát,

b) költségvetési szerv esetén az irányító szerv vezetőjének nyilatkozatát,

c) az a) és b) pont alá nem tartozó esetben a kedvezményezett nyilatkozatát

kell érteni.

(4) Az (1) bekezdés c) pontja szerinti igazoló dokumentum lehet a számlavezető igazolása, hitelszerződés, tagi kölcsönszerződés, magánkölcsönre vonatkozó szerződés, pénztári kiadási bizonylat, engedményezési okirat, tőkeemelésre vonatkozó igazolás, zárt végű pénzügyi lízingre vonatkozó szerződés, értékpapír banki igazolás másolata, illetve a felhívás által előírt egyéb okirat.

78. § Nem adható ki támogatói okirat és nem köthető támogatási szerződés azzal, aki

a) a támogatási döntés tartalmát érdemben befolyásoló valótlan, hamis vagy megtévesztő adatot szolgáltatott vagy ilyen nyilatkozatot tett,

b) jogerős végzéssel elrendelt felszámolási-, csőd-, végelszámolási- vagy egyéb – a megszüntetésére irányuló, jogszabályban meghatározott – eljárás alatt áll,

c) a közpénzekből nyújtott támogatások átláthatóságáról szóló 2007. évi CLXXXI. törvény 6. §-a alapján nem részesíthető költségvetési támogatásban,

d) jogszabályban vagy e rendeletben a támogatói okirat kiadásának vagy a támogatási szerződés megkötésének feltételeként meghatározott nyilatkozatokat nem teszi meg, dokumentumokat nem nyújtja be vagy a megtett nyilatkozatát visszavonja, vagy

e) nem felel meg az Áht. 50. § (1) bekezdése szerinti követelményeknek.

79. § (1) A támogatási szerződésnek tartalmaznia kell legalább

a) a támogatott tevékenység meghatározását, a projektszintű mérföldköveket, a műszaki, szakmai tartalom leírását és a teljesítendő indikátorokat, szakpolitikai mutatókat és azok célértékeit, teljesítésük határidejét,

b) a támogatás összegét, a támogatási intenzitást, a támogatási kategóriát és az elszámolható költségeket,

c) a projekt fizikai befejezésének, megvalósításának, pénzügyi befejezésének határidejét,

d) a támogatás rendelkezésre bocsátásának módját, feltételeit, ütemezését a kedvezményezett által benyújtott, az irányító hatóság által elfogadott költségterv alapján,

e) a támogatás – ideértve az előleget is – igényléséhez benyújtandó alátámasztó dokumentumok felsorolását,

f) a beszámolással és az ellenőrzéssel kapcsolatos szabályokat,

g) a jogosulatlanul igénybe vett támogatás jogkövetkezményeit, visszafizetésének rendjét, a visszafizetés biztosítékait és a biztosíték-mentesség tényét, a biztosíték-mentesség alapjául szolgáló jogszabályi rendelkezés egyértelmű megjelölésével,

h) a támogatással kapcsolatos iratok, valamint a támogatás felhasználását alátámasztó bizonylatok teljes körű megőrzésének határidejét,

i) az e rendelet szerinti adatszolgáltatásokhoz szükséges adatok és az azokban bekövetkező változások irányító hatóság felé történő bejelentésének kötelezettségét, a bejelentési kötelezettség elmulasztásának következményeit,

j) a támogatási jogviszony megszüntetésének egyes eseteit,

k) az „A kedvezményezett nem követhet el, nem engedélyezhet, illetve harmadik személyt nem jogosíthat fel olyan cselekményekre, amely a közélet tisztaságára vonatkozó, valamint a korrupció-ellenes jogszabályok megsértését eredményezi. A kedvezményezett nem fogadhat el, nem ajánlhat fel és nem adhat az eljáró harmadik személynek ajándékot, illetve pénzbeli vagy nem pénzbeli juttatást" szövegű korrupció-ellenes záradékot.

(2) A kedvezményezett a támogatási szerződésbe foglalva köteles nyilatkozni arról, hogy

a) az Áht.-nak megfelelően

aa) megfelel a rendezett munkaügyi kapcsolatok követelményének,

ab) a köztulajdonban álló gazdasági társaságok takarékosabb működéséről szól törvényben foglalt közzétételi kötelezettségének eleget tett, vagy nem tartozik annak hatálya alá, és

ac) jogi személy vagy jogi személyiséggel nem rendelkező más szervezet esetén átlátható szervezetnek minősül,

b) a támogatási rendszerből való kizárás hatálya alatt nem áll,

c) nem áll fenn harmadik személy irányában olyan kötelezettség, amely a támogatással létrejött projekt céljának megvalósulását meghiúsíthatja,

d) – a projekt részbeli vagy teljes meghiúsulása, vagy a támogatás szabálytalan felhasználása esetén – a támogatást az irányító hatóság döntésében vagy a döntés ellen benyújtott jogorvoslat alapján hozott jogerős határozatban foglaltaknak megfelelően visszafizeti, és tudomásul veszi, hogy ennek elmulasztása esetén annak összege

da) az adott projektre vonatkozóan a kedvezményezett részére kifizetésre jóváhagyott, de még ki nem fizetett támogatási összegbe beszámításra kerül,

db) – ha a da) pont szerinti beszámítás nem lehetséges – a központi költségvetésből biztosított támogatásból – ha a kedvezményezett ilyen támogatásra jogosult – levonásra kerül,

e) ha ellene jogerős végzéssel végelszámolási, felszámolási-, csőd- vagy egyéb, a megszüntetésére irányuló, jogszabályban meghatározott eljárást rendelnek el, azt az irányító hatóságnak bejelenti,

f) az elmúlt 3 pénzügyi évben számára mekkora összegű, az 1407/2013/EU bizottsági rendelet szerinti csekély összegű támogatást ítéltek meg.

(3) A támogatási szerződés jogszabály által nem rendezett kérdéseket is szabályozhat. A támogatói okirat kizárólag jogszabályi rendelkezésen, a felhíváson vagy a kedvezményezett korábbi előzetes nyilatkozatán alapuló kérdésekről rendelkezhet. Támogatói okirat alkalmazása esetén a kedvezményezett a (2) bekezdésben foglaltakról a támogatási kérelem benyújtásával egyidejűleg nyilatkozik.

80. § (1) A támogatási szerződés megkötéséhez szükséges feltételeket a felhívás tartalmazza.

(2) A Kbt. hatálya alá tartozó kedvezményezett részére a támogatási szerződés megkötésének feltételeként, a szerződéskötést megelőzően közbeszerzési eljárás megindítása is előírható.

(3) A felhívásban meghatározott feltételek hiányában is megköthető a támogatási szerződés azzal, hogy a támogatási szerződés a feltételek maradéktalan teljesítése esetén lép hatályba. Ez esetben a feltételek teljesítésére a támogatási szerződésben megfelelő határidőt kell tűzni. Ha a kedvezményezett a feltételeket a kitűzött határidőben nem teljesíti, a támogatási szerződés érvényét veszti.

81. § (1) Az irányító hatóság a támogatási szerződés megkötéséhez szükséges dokumentumok beérkezésétől számított 10 napon belül az általa aláírt támogatási szerződést a kedvezményezettnek megküldi. Ha a kedvezményezett által megküldött dokumentumok hiányosak vagy hibásak, az irányító hatóság a beérkezéstől számított 10 napon belül, legfeljebb 30 napos határidő kitűzésével, az összes hiány, illetve hiba egyidejű megjelölésével hiánypótlásra hívja fel a kedvezményezettet.

(2) Ha a szerződéskötéshez szükséges valamely információ nem egyértelmű vagy ellentmondást tartalmaz, egy alkalommal tisztázó kérdés feltételére van lehetőség, melynek teljesítésére legalább 3, legfeljebb 8 napos határidőt kell biztosítani. Amennyiben a projekt műszaki, szakmai tartalma nem megfelelően részletes, az ellenőrizhetőség biztosításához, a kedvezményezett tisztázó kérdés keretében felszólítható a műszaki, szakmai tartalom részletesebb kifejtésére is. A részletezés keretében a műszaki, szakmai tartalom nem csökkenhet.

(3) A támogatói döntésről szóló értesítés kedvezményezett általi kézhezvételétől számított 30 napon belül meg kell kötni a támogatási szerződést. Ha a támogatási szerződés megkötéséhez a kedvezményezettől vagy harmadik féltől függő feltételek teljesítése szükséges és a 80. § (3) bekezdésének alkalmazására nem kerül sor, a 30 napos határidőt a feltételek teljesítésére megállapított határidő utolsó napjától kell számítani. A határidőbe a kedvezményezett hiánypótlási és tisztázó kérdésre adott válaszadási ideje, valamint a kifogás elbírálásának időtartama nem számít bele.

(4) Ha a feltételek teljesítése a kedvezményezett érdekkörén kívül, a támogatási jogviszonnyal összefüggésben felmerült okból, a feltételek teljesítésére megadott határidőn belül nem lehetséges, az irányító hatóság a kedvezményezett indokolt kérelmére a határidőt egy alkalommal, legfeljebb 30 nappal meghosszabbíthatja.

(5) Ha a feltételek teljesítésére nyitva álló határidő a kedvezményezettnek felróható okból eredménytelenül telik el vagy a kedvezményezett a támogatási szerződés megkötésétől visszalép, a támogatási döntés érvényét veszti.

82. § (1) Nagyprojekt esetén a támogatási szerződés megkötését követően az irányító hatóság jóváhagyás céljából megküldi az Európai Bizottságnak a támogatási kérelmet, amelyről az európai uniós források felhasználásáért felelős miniszter is tájékoztatja.

(2) Kivételes esetben az irányító hatóság a támogatási szerződés megkötését megelőzően is megküldheti az Európai Bizottságnak a támogatási kérelmet.

(3) Ha a (2) bekezdés szerinti esetben a támogatási szerződés megkötésére a támogatási kérelem megküldését követő 40 napon belül nem kerül sor, az irányító hatóság kezdeményezi az Európai Bizottságnál a jóváhagyás folyamatának felfüggesztését.

(4) Az irányító hatóság tájékoztatja a szakpolitikai felelőst, a kedvezményezettet, az igazoló hatóságot, az európai uniós források felhasználásáért felelős minisztert, valamint közreműködő szervezet kijelölése esetén a közreműködő szervezetet a támogatási kérelem Európai Bizottság által történő befogadásáról, valamint jóváhagyásáról vagy elutasításáról.

(5) Ha az Európai Bizottság döntése alapján a projekt tartalma, illetve költségvetése megváltozik, a támogatási szerződést a bizottsági határozattal összhangban módosítani kell.

30. Biztosítékok

83. § (1) A támogatási szerződésben rendelkezni kell a támogatás visszavonásának, a támogatási szerződéstől történő elállásnak, illetve szabálytalanság esetén a visszafizetendő támogatás visszafizetésének biztosítékairól. A támogatás visszafizetésének biztosítéka a felhívásban meghatározottak szerint lehet

a) garanciavállaló nyilatkozat,

b) ingatlan jelzálogjog,

c) a támogatást igénylő gazdasági társaság vagy nonprofit szervezet cégjegyzésre jogosult vezető tisztségviselőjének vagy legalább 50%-os közvetlen tulajdonrésszel rendelkező tulajdonosának, vagy együttesen legalább 50%-os közvetlen tulajdonrésszel rendelkező természetes személy tulajdonosainak kezességvállalása,

d) garanciaszervezet által vállalt kezesség,

e) biztosítási szerződés alapján kiállított – készfizető kezességvállalást tartalmazó – kötelezvény, vagy

f) az Áht. 92. § (1) bekezdése szerinti állami kezesség.

(2) A biztosítéknak rendelkezésre kell állnia a fenntartási kötelezettség megszűnéséig. A biztosíték a biztosítéknyújtási kötelezettséggel érintett időszaknál rövidebb lejárattal is rendelkezésre bocsátható azzal, hogy az érintett biztosíték érvényességének lejártát legalább 45 nappal megelőzően annak meghosszabbítását vagy cseréjét a kedvezményezettnek igazolnia kell. Ennek elmaradása a kifizetések elutasítását, illetve szabálytalansági eljárást von maga után, továbbá az irányító hatóság a támogatási szerződéstől elállhat.

(3) A biztosítéki értéknek fedeznie kell legalább a kifizetési igénylésben igényelt, továbbá a már kifizetett támogatás együttes összegét. A záró kifizetési igényléshez a biztosíték értékét csak akkor szükséges kiegészíteni, ha az addig nyújtott biztosíték nem éri el a kedvezményezett által a fenntartási időszakban nyújtandó biztosítéki értéket. Biztosíték legfeljebb a projektre megítélt támogatási összeget elérő értékig kérhető. Nem kell biztosítékot nyújtani a húszmillió forintot meghaladó, de az ötvenmillió forintot meg nem haladó támogatással megvalósuló beruházási projekt esetén a fenntartási időszakra vonatkozóan. Az ötvenmillió forintot meghaladó támogatással megvalósuló beruházási projekt esetén a fenntartási időszakra a kifizetett támogatás 50%-ának megfelelő mértékű biztosítékot kell nyújtani.

(4) Közszolgáltatási tevékenységre irányuló támogatási szerződéssel, valamint közszolgáltatás nyújtásáról szóló, legalább a fenntartási időszak végéig hatályos szerződéssel rendelkező, többségi állami, helyi önkormányzati, illetve nemzetiségi önkormányzati tulajdonban álló gazdasági társaságnak nem kell biztosítékot nyújtania a fenntartási időszakra.

(5) A kifizetett támogatás 10%-ának megfelelő biztosítékot kell nyújtania a fenntartási időszakban annak a fenntartási időszakban egyébként biztosíték nyújtására köteles kedvezményezettnek, aki a támogatási szerződés megkötésekor a megvalósítási időszakra vállalt indikátorokat a támogatási szerződés megkötésekor meghatározott határidőben teljesítette, és a projekt megvalósítása alatt az arra jogosult szerv nem állapított meg szabálytalanságot a projekttel kapcsolatban.

(6) Zálogjog alkalmazásánál első ranghelyű jelzálogjogot kell előírni. Második vagy további ranghelyre – akár ranghelycsere útján történő – bejegyzés akkor alkalmas elfogadásra, ha a korábbi ranghelyű bejegyzések teljesítése esetén a vagyontárgy értéke még fedezetet nyújt a támogatási összegre.

(7) Ha az adott biztosíték a vonatkozó jogszabályok szerint valamely nyilvántartásba való bejegyzéssel jön létre, a bejegyzés a támogatás folyósításának feltétele. A támogatási összeg – ideértve az előleget is – első folyósítása csak akkor engedélyezhető, ha a biztosíték rendelkezésre áll.

(8) A kedvezményezett számára a biztosítékcserét lehetővé kell tenni, ha az új biztosíték végrehajthatósága, illetve az általa fedezett érték megfelel a biztosítékokra vonatkozó feltételeknek.

(9) A kedvezményezett a kifizetési igénylésben igényelt támogatási összegnek megfelelően megemelt biztosíték meglétét legkésőbb a kifizetési igénylés benyújtásával egyidejűleg köteles igazolni. Ha ez a kifizetési igénylés hiánypótlását követően is elmarad, a kifizetési igénylést el kell utasítani. Ha a kedvezményezett a megemelt biztosíték meglétét később igazolja, akkor az elutasított kifizetési kérelem ismételten benyújtható.

84. § (1) Nem köteles biztosítékot nyújtani

a) a költségvetési szerv,

b) az egyházi jogi személy,

c) a helyi önkormányzat, a nemzetiségi önkormányzat, az önkormányzatok egyéb társulása, ha a támogatás teljes egészében önként vállalt helyi közügy megoldását vagy önkormányzati kötelező feladat ellátását szolgálja, továbbá, ha a fejlesztés tárgya vagy a fejlesztés eredményeként létrejövő vagyontárgy önkormányzati törzsvagyon, vagy azzá válik,

d) a vízgazdálkodási társulat, ha a támogatást teljes egészében az általa üzemeltetett önkormányzati vagy állami tulajdonú vizek és vízi létesítmények fejlesztésére használja fel,

e) a Ptk. 8:2. §-a szerinti többségi állami befolyás alatt álló gazdasági társaság, ha a támogatásból létrejövő vagyon ingyenesen az állam, helyi önkormányzat vagy nemzetiségi önkormányzat kizárólagos tulajdonába, – az 1303/2013/EU európai parlamenti és tanácsi rendelet 71. cikke szerinti, a projekt fenntartására vonatkozó időszaknak megfelelő tartalmú elidegenítési és terhelési tilalom kikötése mellett – vasúti pályahálózat működtetője vagy közszolgáltatást ellátó gazdasági társaság kizárólagos tulajdonába kerül,

f) a Ptk. 8:2. §-a szerinti többségi önkormányzati befolyás alatt álló gazdasági társaság, ha a támogatást tömegközlekedési tárgyú projekt megvalósításához kapja és a támogatásból létrejövő vagyon ingyenesen az önkormányzat vagy a többségi önkormányzati befolyás alatt álló gazdasági társaság kizárólagos tulajdonába kerül,

g) bármely kedvezményezett, ha a projektre megítélt támogatás összege nem haladja meg a húszmillió forintot vagy – ha a projektet több kedvezményezett valósítja meg – a ráeső megítélt támogatás összege nem haladja meg a húszmillió forintot,

h) az állam, helyi önkormányzat, nemzetiségi önkormányzat vagy helyi önkormányzatok, nemzetiségi önkormányzatok társulásának többségi befolyása alatt álló, az e) és f) pont alapján biztosítéknyújtási kötelezettség alól nem mentes gazdasági társaság, ha a támogatást

ha) az állam, helyi önkormányzat, nemzetiségi önkormányzat, helyi önkormányzatok társulása, nemzetiségi önkormányzatok társulása vagy – központi költségvetési szerv kivételével – költségvetési szerv vagyonának fejlesztésére fordítja, vagy

hb) a ha) alpontban meghatározott szervezetek valamelyikének többségi befolyása alatt álló jogi személy olyan vagyontárgyának fejlesztésére fordítja, amely közfeladat ellátását szolgálja, vagy közfeladat ellátását mozdítja elő,

és a 83. § (1) bekezdése szerinti kötelezettsége alól kormányhatározat mentesíti,

i) a szociális szövetkezet,

j) a műszaki, szakmai érdekképviseletet ellátó köztestület,
k) a megvalósítási időszakra az a kedvezményezett, aki a támogatás kifizetését a projekt megvalósítását követően, egy összegben kérelmezi,
l) társasház és lakásszövetkezet a szociális célú városrehabilitációra vonatkozó felhívás keretében,
m) az a nem közszféra szervezet, amely az állami adóhatóság adatszolgáltatása alapján államháztartási szempontból megbízható kedvezményezettnek minősül,

(2) A felhívás eltérő rendelkezése hiányában nem köteles biztosítékot nyújtani a kedvezményezett, ha a támogatás
a) nem beruházási célú, vagy
b) kutatás-fejlesztésre vagy innovációra irányul.

85. § A kedvezményezett által a projekt keretében beszerzett ingatlan, vagyontárgy a projekt záró fenntartási jelentésének elfogadásáig csak az irányító hatóság egyedi engedélyével és az 1303/2013/EU európai parlamenti és tanácsi rendelet 71. cikkében meghatározott feltételek sérelme nélkül terhelhető meg vagy idegeníthető el.

31. A támogatási szerződés módosítása

86. § (1) Ha a kedvezményezettnek a támogatási szerződésben rögzített, vagy bármely, e rendelet alapján szolgáltatott adataiban változás következik be, vagy a projekt műszaki, szakmai tartalma, költségvetése, ütemezése, vagy a támogatás egyéb feltételei változnak, a kedvezményezett a tudomására jutástól számított 8 napon belül köteles azt bejelenteni az irányító hatóságnak.

(2) A változás kezelését szolgáló intézkedést – ideértve a támogatási szerződés módosításának kezdeményezését is – az irányító hatóság bejelentés nélkül is megkezdheti, ha olyan változást észlel a projektben, amely ezt indokolja.

(3) A bejelentést vagy észlelést követően az irányító hatóság 30 napon belül megteszi az általa nyilvántartott adatok megváltoztatására, a támogatási szerződés módosítására vagy a módosítás elutasítására, az e rendeletben vagy a támogatási szerződésben meghatározott esetben az attól történő elállásra, a jogosulatlanul igénybe vett támogatás visszakövetelésére vagy más szükséges eljárás lefolytatására irányuló intézkedést. Az intézkedést az irányító hatóság a bejelentés tartalmának, körülményeinek mérlegelésével, a projekt eredményes végrehajtásának szempontjaira tekintettel a 87. § alapján választja meg.

(4) Az (1) bekezdés szerinti bejelentési kötelezettség fennállása mellett nem kell a támogatási szerződést módosítani, ha
a) a projekt fizikai befejezése a hatályos támogatási szerződésben meghatározott időponthoz képest előreláthatóan 3 hónapot meg nem haladóan késik,
b) a kedvezményezett által vállalt projekt szintű mérföldkövek elérése késik a hatályos támogatási szerződésben rögzített időponthoz képest, de ez – 3 hónapot meg nem haladóan – nem érinti a projekt befejezésére vállalt határidőt,
c) a műszaki, szakmai tartalom oly módon változik, amely során a kedvezményezett által a támogatási szerződésben vállalt tulajdonsághoz vagy képességhez mérten a projekt eredményessége szempontjából kedvezőbb vagy azonos értékű műszaki, szakmai megoldás fog megvalósulni,
d) a projekttartalom olyan jellegű módosítása esetén, amely a projekt műszaki/szakmai tartalmát, a támogathatóság feltételeit nem érinti, és nem jelent kockázatot a projekt eredményességére.

87. § (1) A bejelentéseket – a kedvezményezett korábbi bejelentéseire is tekintettel – a következő alapelvek figyelembevételével kell elbírálni:
a) a módosítás nem változtathatja meg a projekt alapvető célját,
b) a támogatási szerződés akkor módosítható, ha a támogatott tevékenység az így módosított feltételekkel is támogatható lett volna,
c) a módosítás nem irányulhat a támogatási döntésben meghatározott támogatási összegen felüli többlet támogatás biztosítására, kivéve, ha közszféra szervezet esetén az NFK eltérően dönt,
d) a módosítás nem irányulhat olyan szempontra, amely jogosultsági feltétel volt az elbírálás során és a módosítást követően már nem teljesülne,
e) az elbírálásánál előnyt jelentő feltételeket kedvezőtlenül érintő módosítás nem engedélyezhető, ha ezáltal a megváltozott projekt nem érte volna el a támogatásban részesülést jelentő legalacsonyabb pontszámot, ideértve a szempontrendszer vonatkozásában meghatározott támogatási minimumot jelentő belső korlátokat is,

f) a módosítási igény nem kerülhet jóváhagyásra, ha az a projekt előkészítésekor előre látható, tervezhető körülmény miatt merült fel, kivéve az alapvető célok teljesülését elősegítő, ésszerűsítést célzó módosítások,

g) vis maior esetek bekövetkezésekor az irányító hatóság egyedileg mérlegeli a negatív irányú változások hatását a projektre és dönt a módosítási igény jóváhagyásáról,

h) a projektgazdának felróható okból felmerülő, a szerződéses vállalásokat kedvezőtlenül érintő módosítási igény nem hagyható jóvá a megítélt támogatás arányos csökkentése nélkül,

i) a kedvezményezett által biztosított önerő aránya a projekt támogatásának növelése esetén sem csökkenhet azzal, hogy az eltérő támogatási intenzitású tevékenységeket tartalmazó projekt esetén az önerő aránya tevékenységenként vizsgálandó,

j) ha a projekt egy vagy több, a felhívásban meghatározott, önállóan támogatható eleme már megvalósult, az irányító hatóság a támogatási szerződés módosításával kezdeményezheti a projekt műszaki, szakmai tartalmának módosítását,

k) ha a támogatott tevékenység összköltsége csökken a tervezetthez képest, a támogatás összegét az összköltség csökkenésének arányában csökkenteni kell, több forrás esetén az eredeti arányoknak megfelelően,

l) nem módosítható a projekt fizikai befejezésének határideje a felhívásban rögzített végső határidőn túl.

(2) Az 1303/2013/EU európai parlamenti és tanácsi rendelet 61. cikke szerinti, a befejezést követően nettó bevételt termelő projektek esetén az (1) bekezdésben foglaltakon túlmenően a módosításnak meg kell felelni a következő feltételeknek is:

a) a módosítás eredményeként a közgazdasági költség-haszon elemzés mutatóinak továbbra is meg kell felelniük a támogathatósági feltételeknek,

b) ha a megvalósíthatósági tanulmányban kiválasztott változattól eltérő változat kerül megvalósításra, a változatelemzés ismételt elvégzésével, illetve módosításával igazolni szükséges, hogy az új változat megvalósítása a legmegfelelőbb.

(3) Konzorcium által megvalósuló projekt esetén – e rendelet vagy az egységes működési kézikönyv eltérő rendelkezése hiányában – az (1) bekezdés szerinti rendelkezéseket projektszinten kell értelmezni.

(4) Ha a projekt elfogadott műszaki, szakmai tartalmának változása jogerős hatósági engedélyben foglaltakból fakad, annak megfelelőségét az irányító hatóság nem vizsgálhatja. A módosítás elbírálásánál ebben az esetben is figyelembe kell venni az (1) bekezdésben foglalt alapelveket.

88. § (1) A kedvezményezett kizárólag a támogatás arányos csökkentése mellett jogosult csökkenteni az indikátor célértéket.

(2) Ha egy indikátor nem éri el a projektre a támogatási szerződésben meghatározott érték 75%-át, a támogatás csökkentésre kerül, illetve a kedvezményezett – a vis maior esetét kivéve – a támogatás arányos részét, a következő képlet szerint köteles visszafizetni:

*Visszaköveteléssel érintett támogatási arány = 75–(teljesített indikátor értéke/indikátor célértéke)*100*

(3) A 75%-os értéket az indikátorérték változás abszolút értékére kell értelmezni.

(4) Ha az indikátor teljesülése adott tevékenységhez köthető, az arányosítást a tevékenységre jutó támogatás arányában kell elvégezni. Ha a projekt célja több indikátor teljesítése, és több indikátor nem érte el a támogatási szerződésben, vagy ezek módosításában meghatározott érték 75%-át, az arányosítást a legalacsonyabb arányban teljesült indikátort figyelembe véve kell elvégezni.

(5) Az (1)–(4) bekezdés nem alkalmazható a szakpolitikai mutatók vonatkozásában.

89. § (1) Átalakulás esetén a jogutód akkor léphet be a támogatási jogviszonyba, ha a felhívásban foglalt feltételeknek megfelel és ahhoz az irányító hatóság előzetesen hozzájárul.

(2) A projekt megvalósítását a kedvezményezett másra átruházhatja, ha az új kedvezményezett a felhívásban foglalt feltételeknek megfelel és ahhoz az irányító hatóság előzetesen hozzájárul. A projekt átruházása során a projekt céljai nem módosulhatnak.

(3) Ha az új kedvezményezett jogszabályon alapuló jogutódlás következtében lép be a támogatási jogviszonyba, ideértve a kötelező feladatátvétel kapcsán bekövetkezett jogutódlást is, nem szükséges az irányító hatóság előzetes hozzájárulása. A támogatási szerződés módosul az új kedvezményezett által bejelentett és az irányító hatóság által elfogadott változással.

32. A támogatási jogviszony megszüntetése

90. § (1) Az irányító hatóság jogosult – a Ptk.-ban és a támogatási szerződésben meghatározott egyéb esetek mellett – a támogatási szerződéstől elállni, vagy a szerződés felbontását kezdeményezni, ha a következő feltételek közül legalább egy bekövetkezik:

a) a támogatási szerződés megkötésétől – területi kiválasztási eljárásrendben támogatott projekt, illetve olyan kiemelt projekt esetén, amelyre az 56. § (5) bekezdése szerint kötöttek szerződést, a szerződésben meghatározott határidőtől – számított 12 hónapon belül a támogatott tevékenység nem kezdődik meg és a megvalósítás érdekében harmadik féltől megvásárolandó szolgáltatásokat, árukat, építési munkákat legalább azok tervezett összértékének 50%-át elérő mértékben – esetleges közbeszerzési kötelezettségének teljesítése mellett – nem rendeli meg, vagy az erre irányuló szerződést harmadik féllel nem köti meg,

b) a támogatási szerződés megkötésétől – területi kiválasztási eljárásrendben támogatott projekt, illetve olyan kiemelt projekt esetén, amelyre az 56. § (5) bekezdése szerint kötöttek szerződést, a szerződésben meghatározott határidőtől – számított 12 hónapon belül a támogatás igénybevételét a kedvezményezett érdekkörében felmerült okból nem kezdeményezi, kifizetési igénylés benyújtásával a megítélt támogatás legalább 10%-ának felhasználását nem igazolja és késedelmét ezen idő alatt írásban sem menti ki,

c) bebizonyosodik, hogy a kedvezményezett a támogatási döntést érdemben befolyásoló valótlan adatot szolgáltatott a támogatási kérelem benyújtásakor, a támogatási szerződés megkötésekor vagy a támogatási jogviszony fennállása alatt,

d) a támogatott tevékenység megvalósítása meghiúsul, tartós akadályba ütközik, vagy a támogatási szerződésben foglalt ütemezéshez képest jelentős késedelmet szenved,

e) a kedvezményezett megszegi a támogatási szerződésben foglalt vagy jogszabályi kötelezettségeit, így különösen nem tesz eleget ellenőrzéstűrési kötelezettségének, és ennek következtében a támogatott tevékenység szabályszerű megvalósítását nem lehet ellenőrizni,

f) a kedvezményezett a támogatási kérelemben vagy a támogatási szerződéshez adott nyilatkozatát visszavonja,

g) a nyújtott biztosíték megszűnik, megsemmisül vagy értéke számottevően csökken, és a kedvezményezett megfelelő új biztosíték, vagy az értékcsökkenésnek megfelelő további biztosíték nyújtásáról az irányító hatóság által megszabott határidőn belül nem intézkedik.

(2) Területi kiválasztási eljárásrendben kiválasztott projekt esetén, ha a projekt támogatási szerződésétől történő elállás más projekt célját és indikátorvállalásait is veszélyezteti, a veszélyeztetett projekt támogatási szerződésétől is elállhat az irányító hatóság.

(3) Ha az (1) bekezdésben meghatározott bármely feltétel bekövetkezik, az irányító hatóság jogosult az (1) bekezdés szerinti döntés meghozataláig a kedvezményezett további támogatási igényére vonatkozóan a támogatói döntés meghozatalát, a támogatási szerződés megkötését, illetve a kifizetést felfüggeszteni.

91. § (1) Azon projektek esetén, amelyeknél a megvalósítás elmaradásának veszélye fennáll, az irányító hatóság jogosult a támogatási szerződéstől való elállást megelőzően kockázatelemzés alapján egyedi cselekvési terv kidolgozását kérni és nyomon követni, az irányító hatóság által jogszabály, felhívás és támogatási szerződés alapján alkalmazható intézkedéseket – a támogatási szerződés módosításának kezdeményezésével egyidejűleg – alkalmazni, így különösen a projektmenedzsment költséget csökkenteni vagy annak kifizetését feltételekhez kötni, projektfelügyelőt kirendelni, az európai uniós forrásokhoz való hozzáférését ideiglenesen korlátozni.

(2) Az irányító hatóság az (1) bekezdés szerinti intézkedéseket a projekt támogatási szerződésben vállalt üzemezéséhez való visszaállásig alkalmazhatja.

(3) A projektfelügyelő a projektek megvalósulásának támogatása és végrehajtásának ellenőrzése érdekében biztosítja a sikeres projektmegvalósítás feltételeit azon adminisztratív, illetve menedzsment problémákkal küzdő, nemzetgazdasági, illetve abszorpciós szempontból kiemelt jelentőségű projektek esetén, amelyeknél fennáll a megvalósítás elmaradásának veszélye.

(4) Az irányító hatóság a projektek eredményes megvalósítása érdekében az (1) bekezdés szerinti projekt befejezéséig a 90. § (3) bekezdésében meghatározott módon korlátozhatja az érintett kedvezményezett további, az irányító hatóság által kezelt támogatási forrásokhoz való hozzáférését.

33. Finanszírozási megállapodás

92. § (1) A pénzügyi eszközök esetén finanszírozási megállapodást kell kötni az 1303/2013/EU európai parlamenti és tanácsi rendelet 38. cikk (7) bekezdése alapján, ha valamely pénzügyi eszköz végrehajtására az 1303/2013/EU európai parlamenti és tanácsi rendelet 38. cikk (4) bekezdés a) vagy b) pontja alapján kerül sor. A finanszírozási megállapodást az 1303/2013/EU európai parlamenti és tanácsi rendelet III. mellékletével összhangban az adott pénzügyi eszköz végrehajtási struktúrájától függően kell elkészíteni.

(2) A finanszírozási megállapodásnak az 1303/2013/EU európai parlamenti és tanácsi rendelet III. mellékletében meghatározottakon túl tartalmaznia kell

a) az alapok alapját végrehajtó szervezetnek a programszámla forgalmára vonatkozó – az idegen pénzeszközök változását eredményező gazdasági eseményeket, azoknak a követelésekre és a kötelezettségekre gyakorolt hatását a valóságnak megfelelően, folyamatosan, zárt rendszerben, áttekinthetően tartalmazó – elszámolási kötelezettségét, az ehhez kapcsolódó analitikus nyilvántartás vezetésére vonatkozó kötelezettségét,

b) az alapok alapját végrehajtó szervezet által teljesítendő adatszolgáltatás körét, és meg kell határozni az analitikus nyilvántartásra használt rendszereket,

c) azt, hogy az alapok alapját végrehajtó szervezet a monitoring és információs rendszer helyett a saját pénzügyi számlavezetési és jelentési feladatokat ellátó informatikai rendszerét használhatja, de a monitoring és információs rendszer részére történő napi szintű adattovábbításról térítésmentesen köteles gondoskodni,

d) azt, hogy az alapok alapját végrehajtó szervezet a finanszírozási megállapodás teljesítésének ellenőrzése érdekében köteles az irányító hatóság részére havonta írásban beszámolni

da) a finanszírozási keretből lehívott és még a programszámlára vissza nem utalt források mértékéről programonként adott bontásban,

db) a megkötött finanszírozási megállapodások teljesítésének előrehaladásáról,

dc) a kedvezményezettnek nyújtott támogatott pénzügyi konstrukció révén megvalósuló kockázatvállalásról, így különösen a kölcsönök pénzügyi közvetítő általi minősítéséről és a kezesség beváltására vonatkozó adatokról,

dd) a pénzügyi közvetítő vagy a kedvezményezett által megvalósított jogosulatlan forrásfelhasználásról, és

de) az irányító hatóság által kért bármely egyéb adatról vagy eseményről.

(3) A alapok alapját végrehajtó szervezet negyedévente, a tárgynegyedévet követő hónap tizedik napjáig az irányító hatóság részére – az irányító hatóság által meghatározottak szerint – az államháztartás szervezeteinek beszámolási kötelezettségéhez és az Ávr. előírása szerint készítendő időközi mérlegjelentéshez adatot szolgáltat.

(4) Az irányító hatóság a alapok alapját végrehajtó szervezet számára biztosítja a finanszírozási keretből az irányító hatóság által elfogadott program végrehajtására jóváhagyott forrás összegét.

93. § (1) Az alapok alapját végrehajtó szervezet a kiválasztott pénzügyi közvetítő részére a finanszírozási megállapodásban meghatározott keretösszeg erejéig, meghatározott részletekben utalja át az igényelt forrásrészt.

(2) Ha a lehívási értesítés vagy az ahhoz csatolt, az e rendeletben vagy a finanszírozási megállapodásban meghatározott melléklet hiányos vagy hibás, a beérkezéstől számított 15 napon belül, legfeljebb 15 napos határidő kitűzésével az adott értesítésben szereplő összes hiány, illetve hiba megjelölésével hiánypótlásra kell felhívni az alapok alapját végrehajtó szervezetet.

(3) Ha a hiánypótlásra a határidő elteltétől számított 7 napon belül nem kerül sor, az a lehívási értesítés elutasítását eredményezi, ez esetben további lehívásnak nincs helye.

(4) Ha a megvalósítás nyomon követése, illetve folyamatba épített ellenőrzése során szabálytalanság gyanúja merül fel az alapok alapját végrehajtó szervezet vonatkozásában, az irányító hatóság a forrás kifizetését felfüggesztheti.

94. § (1) A finanszírozási megállapodásban ki kell kötni, hogy a helyszíni ellenőrzések során ellenőrizni kell a pénzügyi eszközöket végrehajtó szervezetnél a nyilvánosságra, tájékoztatásra vonatkozó, továbbá az állami támogatásokra vonatkozó uniós szabályok betartását.

(2) Az 1303/2013/EU európai parlamenti és tanácsi rendelet 40. cikk (5) bekezdése alapján a pénzügyi eszközöket alapok alapját végrehajtó szervezet köteles biztosítani, hogy az igazoló dokumentumok rendelkezésre álljanak. Az alapok alapját végrehajtó szervezet az ezzel kapcsolatos kötelezettsége teljesítéséhez a szükséges mértéken túllépő nyilvántartási kötelezettséget nem róhat a végső kedvezményezettre.

(3) Az irányító hatóság a helyszíni ellenőrzés jogát magához vonhatja, és a pénzügyi közvetítőnél maga is közvetlenül ellenőrizheti a finanszírozási megállapodás betartását.

XVI. FEJEZET
AZ EURÓPAI UNIÓS TÁMOGATÁSBÓL FINANSZÍROZOTT KÖZBESZERZÉSI ELJÁRÁSOK ELLENŐRZÉSE

34. Általános szabályok

95. § (1) Az ebben az alcímben meghatározott kötelezettségeket a támogatást igénylő, illetve a kedvezményezett teljesíti, és azok teljesítését biztosítja akkor is, ha a Kbt. 21. § (2)–(3) bekezdése alapján nem ő minősül ajánlatkérőnek.

(2) Az ebben az alcímben meghatározott kötelezettségeket a támogatást igénylő, illetve a kedvezményezett akkor is teljesíti, ha a támogatásból megvalósuló közbeszerzést olyan szervezet folytatja le, amellyel a támogatást igénylő, illetve a kedvezményezett a Kbt. 9. § (1) bekezdés k) pontja alapján kötött szerződést.

(3) A kedvezményezett a támogatási döntésről szóló értesítés kézhezvételét követően az ezen alcím rendelkezései szerint köteles eljárni. Ha a támogatást igénylő a támogatási döntésről szóló értesítés kézhezvételét megelőzően közbeszerzési eljárást folytat le, abban az esetben is az ezen alcím rendelkezései szerint köteles eljárni.

(4) Az ezen alcím szerinti közbeszerzési eljárások lefolytatásáért és Kbt. szerinti dokumentálásáért – a központosított közbeszerzés kivételével – a támogatást igénylő, illetve a kedvezményezett felelős. Ha a támogatás felhasználására központosított közbeszerzési eljárás alapján kerül sor, a támogatást igénylő, illetve a kedvezményezett felelős az eljárás során a támogatási kérelem, illetve a támogatási szerződés és a központosított közbeszerzési rendszerről, valamint a központi beszerző szervezet feladat- és hatásköréről szóló kormányrendelet szerinti keretmegállapodáson alapuló egyedi szerződés összhangjának megteremtéséért, továbbá a támogatás felhasználásának ellenőrzése során az eljárás dokumentumai rendelkezésre bocsátásáért.

(5) Ha a támogatást igénylő, illetve a kedvezményezett az ezen alcímben foglalt kötelezettségeit nem, vagy nem megfelelően teljesíti, és a felelőssége szabálytalansági eljárás keretében megállapításra kerül, a támogatási szerződés szerinti támogatás egy része vagy egésze visszavonható, vagy az igényelthez képest csökkentett támogatás ítélhető meg.

96. § (1) Az ezen alcím alkalmazása során a támogatást igénylő, illetve a kedvezményezett

a) a közbeszerzési eljárás előkészítésének, lefolytatásának, valamint a szerződés módosításának időbeli ütemezését az ezen alcímben meghatározott határidők figyelembevételével köteles tervezni és megvalósítani,

b) a dokumentumok megküldésével egyidejűleg köteles feltüntetni a beszerzés Kbt. szerinti becsült értékét, a szerződéshez rendelt elnevezést és a projekt azonosítószámát, és csatolni nyilatkozatát a részekre bontás tilalmának figyelembevételéről,

c) a dokumentumokat elektronikus formában küldi meg.

(2) Az európai uniós források felhasználásáért felelős miniszter és az irányító hatóság számára meghatározott határidőbe nem számít bele a hiánypótlásra, illetve a tényállás tisztázásához szükséges adatok közlésére irányuló felhívástól az annak teljesítéséig terjedő idő, jogorvoslati, illetve szabálytalansági eljárás esetén az eljárás felfüggesztésének időtartama.

(3) Az ellenőrzési eljárás során nincs helye ugyanazon hiányt vagy hiányosságot érintő ismételt hiánypótlási felhívás kibocsátásának. A nem egyértelmű kijelentések tisztázása érdekében ugyanazon kérdéskörben legfeljebb egy alkalommal a tényállás tisztázása kérhető. Az ellenőrzés megindításával kapcsolatban hiánypótlás kibocsátására a jelen alcím szerinti eljárás megindulásától számított 3 munkanapon belül kerül sor.

97. § (1) Az európai uniós értékhatárokat el nem érő becsült értékű közbeszerzési eljárás, továbbá építési beruházás, építési koncesszió esetén a háromszázmillió forintot el nem érő becsült értékű közbeszerzési eljárás során a 98–100. §-t, az európai uniós értékhatárokat elérő vagy meghaladó becsült értékű közbeszerzési eljárás, továbbá építési beruházás, építési koncesszió esetén a háromszázmillió forintot elérő vagy meghaladó becsült értékű közbeszerzési eljárás esetében a 101–109. §-t kell alkalmazni. Az eljárás becsült értékét a Kbt. 11–18. §-ainak figyelembevételével kell meghatározni, különös tekintettel a részekre bontás tilalmának szabályaira.

(2) Az (1) bekezdés alkalmazásában központosított közbeszerzési rendszer keretén belül lefolytatott keretmegállapodásos eljárás esetében az eljárás második részének a Kbt. 18. § (2) bekezdésének alkalmazása nélkül számított becsült értéke az irányadó. Ha ezen rész becsült értéke az európai uniós értékhatárokat – építési beruházás, építési koncesszió

esetén a háromszázmillió forintot – eléri vagy meghaladja és a központi beszerző szervezet által lefolytatott keretmegállapodásos eljárás ezt lehetővé teszi, a verseny újranyitása kötelező a kedvezményezettek számára.

(3) Az (1) bekezdés alkalmazásában a keretmegállapodásos eljárások első részének becsült értéke az irányadó az első rész ellenőrzése tekintetében. A keretmegállapodásos eljárások második részének Kbt. 18. § (2) bekezdésének alkalmazása nélkül számított becsült értéke az irányadó a második rész ellenőrzése tekintetében.

(4) A (2) és (3) bekezdés alkalmazásában, a keretmegállapodásos eljárás második része tekintetében, európai uniós értékhatár alatt a keretmegállapodásos eljárások második részében lefolytatott eljárás megkezdésekor hatályos európai uniós értékhatárt kell érteni.

35. Az európai uniós értékhatárokat el nem érő értékű, valamint az építési beruházás, építési koncesszió esetén a háromszázmillió forintot el nem érő értékű közbeszerzési eljárások

98. § (1) A támogatást igénylő, illetve a kedvezményezett a közbeszerzési eljárás eredményéről, eredménytelenségéről, az ajánlattevő(k) kizárásáról, a szerződés teljesítésére való alkalmatlanságának megállapításáról, ajánlatának egyéb okból történt érvénytelenné nyilvánításáról, valamint ezek részteles indokáról hozott döntéséről a döntés meghozatalát követő munkanapon, de legkésőbb az ajánlatok elbírálásáról szóló írásbeli összegezés megküldésének napján értesíti az irányító hatóságot.

(2) A támogatást igénylő, illetve a kedvezményezett az ajánlatok elbírálásáról szóló írásbeli összegezés megküldését követő 2 munkanapon belül megküldi a közbeszerzési eljárás során keletkezett összes dokumentumot és a Kbt. 22. § (1)–(2) bekezdése szerinti közbeszerzési szabályzatot – jogorvoslati eljárás esetén a Közbeszerzési Döntőbizottság döntését tartalmazó dokumentumot is – az irányító hatóság részére.

(3) Ha a Kbt. szerinti jogorvoslati eljárás megindítására az (1) bekezdés szerinti határidőt követően, de még a (4) bekezdés szerinti értesítés megküldése előtt kerül sor, az irányító hatóság az ellenőrzést a jogorvoslati eljárás lezárásáról szóló döntés Kbt. szerinti kézbesítése, illetve közzététele napjáig felfüggeszti. Az ellenőrzés felfüggesztése vonatkozásában a korábbi időpont az irányadó. A kézhezvétel időpontjáról a támogatást igénylő, illetve a kedvezményezett nyilatkozik az irányító hatóság részére.

(4) Az irányító hatóság a (2) bekezdés szerinti dokumentumokat – figyelemmel az egységes működési kézikönyvben foglaltakra is – közbeszerzési-jogi, támogathatósági, elszámolhatósági, valamint műszaki szempontú utóellenőrzésnek veti alá. Az irányító hatóság a dokumentumok beérkezését követő 7 munkanapon belül az ellenőrzés eredményéről a támogatást igénylőt, illetve a kedvezményezettet értesíti. Az irányító hatóság az ellenőrzés eredményétől függően szabálytalansági eljárást folytat le, és a megítélése szerint szabálytalanság megállapítására okot adó közbeszerzési jogsértés esetén jogorvoslati eljárást kezdeményez.

99. § (1) Ha a közbeszerzési eljárásban utólagos ellenőrzés szükséges, azt az irányító hatóság folytatja le az utólagos ellenőrzés lefolytatásához szükséges valamennyi dokumentum kézhezvételét követő 15 munkanapon belül. Utólagos ellenőrzésre akkor kerül sor, ha a támogatást igénylő, illetve a kedvezményezett megszegte a 98. § (1)–(2) bekezdésében foglalt kötelezettségét és a közbeszerzési eljárás utóellenőrzését nem határidőben kezdeményezte. Az irányító hatóság ilyen esetben kezdeményezi a támogatást igénylő, illetve a kedvezményezett ellen szabálytalansági eljárás lefolytatását azzal, hogy az esetleges korrekcióra elsődlegesen a projektmenedzsment, illetve a közbeszerzés sorok terhére kerül sor.

(2) Az utólagos ellenőrzésről készült jelentés tartalmában egyenértékű az utóellenőrzési jelentéssel.

(3) A támogatást igénylő, illetve a kedvezményezett részére támogatás csak a támogató tartalmú utóellenőrzési vagy utólagos ellenőrzésről készült jelentés megléte esetén folyósítható. Nem támogató tartalmú utóellenőrzési vagy utólagos ellenőrzésről készült jelentés esetén – amennyiben a Közbeszerzési Döntőbizottság hatáskörébe tartozó, nem reparálható jogsértés miatt kerül sor nem támogató tartalmú jelentés kiadására – az irányító hatóság jogorvoslati eljárást kezdeményez a Közbeszerzési Döntőbizottság előtt.

(4) Szabálytalansági eljárás lefolytatása esetén a szabálytalanságról e rendelet szerint hozott döntés tartalma az irányadó a támogatás folyósítása tekintetében.

100. § (1) A támogatást igénylő, illetve a kedvezményezett a szerződésmódosítást, valamint a szerződésmódosítást alátámasztó valamennyi dokumentumot a szerződésmódosítást követő 2 munkanapon belül utóellenőrzés céljából megküldi az irányító hatóság részére. Az irányító hatóság a dokumentumok beérkezését követő 15 munkanapon belül elvégzi a közbeszerzési-jogi és elszámolhatósági szempontú ellenőrzést.

(2) Ha a kedvezményezett a szerződésmódosítására vonatkozó, Kbt. szerinti jogorvoslati eljárás megindításáról tájékoztatja az irányító hatóságot, az irányító hatóság az ellenőrzést a jogorvoslati eljárás lezárásáról szóló döntés Kbt. szerinti kézbesítése, illetve közzététele napjáig felfüggeszti. Az ellenőrzés felfüggesztése vonatkozásában a korábbi időpont az irányadó.

(3) Ha a szerződésmódosítással összefüggésben utólagos ellenőrzés szükséges, azt az irányító hatóság folytatja le az utólagos ellenőrzés lefolytatásához szükséges valamennyi dokumentum kézhezvételét követő 15 munkanapon belül. Utólagos ellenőrzésre akkor kerül sor, ha a támogatást igénylő, illetve a kedvezményezett megszegte az (1) bekezdésben foglalt kötelezettségét és a szerződésmódosítás utóellenőrzését nem határidőben kezdeményezte. Az irányító hatóság ilyen esetben kezdeményezi a támogatást igénylő, illetve a kedvezményezett ellen szabálytalansági eljárás lefolytatását azzal, hogy az esetleges korrekcióra elsődlegesen a projektmenedzsment, illetve a közbeszerzés sorok terhére kerül sor.

(4) Az utólagos ellenőrzésről készült jelentés egyenértékű az utóellenőrzési jelentéssel.

(5) A kedvezményezett részére a szerződés-módosítással érintett támogatási összeg csak a szerződés-módosításra vonatkozó támogató tartalmú utóellenőrzési vagy utólagos ellenőrzésről készült jelentés megléte esetén folyósítható. Nem támogató tartalmú utóellenőrzési vagy utólagos ellenőrzésről készült jelentés esetén – amennyiben a Közbeszerzési Döntőbizottság hatáskörébe tartozó, nem reparálható jogsértés miatt kerül sor nem támogató tartalmú jelentés kiadására – az irányító hatóság jogorvoslati eljárást kezdeményez a Közbeszerzési Döntőbizottság előtt.

(6) Szabálytalansági eljárás lefolytatása esetén a szabálytalanságról e rendelet szerint hozott döntés tartalma az irányadó a támogatás folyósítása tekintetében.

36. Az európai uniós értékhatárokat elérő vagy meghaladó értékű közbeszerzési eljárás, valamint az építési beruházás, építési koncesszió esetén a háromszáz millió forintot elérő vagy meghaladó értékű közbeszerzési eljárások

101. § (1) A támogatást igénylő, illetve a kedvezményezett a közbeszerzési eljárás megindítását megelőzően a közbeszerzési dokumentumokat támogathatósági, elszámolhatósági, valamint műszaki szempontú minőségellenőrzés céljából az irányító hatóságnál nyújtja be a monitoring és információs rendszeren keresztül.

(2) Az irányító hatóság a közbeszerzési dokumentumok beérkezésétől számított 5 munkanapon belül megküldi a támogathatósági, elszámolhatósági, valamint műszaki szempontú észrevételeit a támogatást igénylő, illetve a kedvezményezett részére, vagy a támogathatósági, elszámolhatósági, valamint műszaki szempontú ellenőrzésről szóló nyilatkozatát. Az irányító hatóság a határidőt – az indokok megjelölésével egyidejűleg – legfeljebb 5 munkanappal meghosszabbíthatja.

(3) A támogatást igénylő, illetve a kedvezményezett a támogathatósági, elszámolhatósági, valamint műszaki szempontú észrevételek alapján módosított közbeszerzési dokumentumokat – a támogathatósági, elszámolhatósági, valamint műszaki szempontú észrevételekben foglaltakkal egyet nem értése esetén a részletes írásbeli indokolással együtt – a támogathatósági, elszámolhatósági, valamint műszaki szempontú észrevételek közlésétől számított 5 munkanapon belül az irányító hatóság részére megküldi. Amennyiben a támogatást igénylő, illetve a kedvezményezett a módosított közbeszerzési dokumentumokat, vagy részletes írásbeli indokolását nem küldi meg az irányító hatóság részére az irányító hatóság észrevételeinek megküldésétől számított 20 munkanapon belül, úgy az irányító hatóság ellenőrzését nyilatkozat kibocsátása nélkül – a támogatást igénylő vagy a kedvezményezett értesítése mellett – lezárja.

(4) Az irányító hatóság (3) bekezdés szerinti módosított közbeszerzési dokumentumok beérkezését követő 5 munkanapon belül megküldi a támogatást igénylőnek, illetve a kedvezményezettnek a támogathatósági, elszámolhatósági, valamint műszaki szempontú ellenőrzésről szóló nyilatkozatát, és erről tájékoztatja az európai uniós források felhasználásáért felelős minisztert. A (2) bekezdés szerint készült támogathatósági, elszámolhatósági, valamint műszaki szempontú ellenőrzésről szóló nyilatkozat egyenértékű a jelen bekezdés szerint készült támogathatósági, elszámolhatósági, valamint műszaki szempontú ellenőrzésről szóló nyilatkozattal.

(5) A támogatást igénylő, illetve a kedvezményezett a (2) vagy (4) bekezdés szerinti támogató tartalmú nyilatkozat kézhezvételét követően haladéktalanul kezdeményezi a monitoring és információs rendszeren keresztül a közbeszerzési dokumentumok központi, az európai uniós források felhasználásáért felelős miniszter általi ellenőrzését. A támogatást igénylő, illetve a kedvezményezett a monitoring és információs rendszerben nem rögzített közbeszerzési dokumentumokat haladéktalanul továbbítja az európai uniós források felhasználásáért felelős miniszter részére. Az európai uniós források felhasználásáért felelős miniszter az eljárás ellenőrzésével összefüggésben további dokumentumok benyújtását is kérheti.

102. § (1) Hatósági engedélyhez kötött építési beruházás esetén a 101. § rendelkezéseitől eltérően a támogatást igénylő, illetve a kedvezményezett a közbeszerzési eljárás megindítását megelőzően a közbeszerzési dokumentumokat közbeszerzési-jogi minőségellenőrzés céljából az európai uniós források felhasználásáért felelős miniszternél nyújtja be a monitoring és információs rendszeren keresztül. Az európai uniós források felhasználásáért felelős miniszter az eljárás ellenőrzésével összefüggésben további dokumentumok benyújtását is kérheti.

(2) Hatósági engedélyhez kötött építési beruházás esetén a támogathatósági, elszámolhatósági ellenőrzésre a kifizetési igénylés ellenőrzése során kerül sor. Amennyiben támogathatósági, elszámolhatósági szabálytalanság merül fel, úgy azért a támogatást igénylő, illetve kedvezményezett önálló felelősséggel tartozik.

103. § (1) Az európai uniós források felhasználásáért felelős miniszter a közbeszerzési dokumentumok 101. § vagy 102. § szerinti beérkezésétől számított 5 munkanapon belül elvégzi a közbeszerzési dokumentumok közbeszerzési-jogi minőségellenőrzését, és az erről készített minőségellenőrzési jelentését, vagy minőségellenőrzési tanúsítványát a támogatást igénylő, illetve a kedvezményezett részére megküldi. Az európai uniós források felhasználásáért felelős miniszter a határidőt – az indokok megjelölésével egyidejűleg – legfeljebb 5 munkanappal meghosszabbíthatja.

(2) A támogatást igénylő, illetve a kedvezményezett a minőségellenőrzési jelentés alapján módosított közbeszerzési dokumentumokat – a minőségellenőrzési jelentésben foglaltakkal egyet nem értése esetén a részletes írásbeli indokolással együtt – a minőségellenőrzési jelentés közlésétől számított 5 munkanapon belül az európai uniós források felhasználásáért felelős miniszter részére megküldi. Amennyiben a támogatást igénylő, illetve a kedvezményezett a módosított közbeszerzési dokumentumokat, vagy részletes írásbeli indokolását nem küldi meg az európai uniós források felhasználásáért felelős miniszter részére a minőségellenőrzési jelentés megküldésétől számított 20 munkanapon belül, úgy az európai uniós források felhasználásáért felelős miniszter az ellenőrzését tanúsítvány kibocsátása nélkül – a támogatást igénylő vagy a kedvezményezett értesítése mellett – lezárja.

(3) Az európai uniós források felhasználásáért felelős miniszter a (2) bekezdés szerinti módosított közbeszerzési dokumentumok beérkezését követő 5 munkanapon belül minőségellenőrzési tanúsítványt állít ki és erről tájékoztatja a támogatást igénylőt, illetve a kedvezményezettet, valamint az irányító hatóságot.

(4) A támogatást igénylő, illetve a kedvezményezett a közbeszerzési dokumentumokat az (1) vagy a (3) bekezdés szerinti közbeszerzési minőségellenőrzési tanúsítvány figyelembevételével véglegesíti. Az (1) bekezdés szerint készült minőségellenőrzési tanúsítvány egyenértékű a (3) bekezdés szerint készült minőségellenőrzési tanúsítvánnyal.

(5) Amennyiben a (3) bekezdés szerinti tanúsítvány nem támogató tartalmú, és

a) a támogatást igénylő, illetve a kedvezményezett a dokumentumokat az irányító hatóság ellenőrzési hatáskörébe tartozó szempontból módosítja, vagy

b) a hatósági engedélyhez kötött építési beruházás esetén a hatósági engedély tartalma módosításra kerül,

úgy a támogatást igénylő, illetve a kedvezményezett a közbeszerzési eljárás ellenőrzését ismételten a 101. § (1) bekezdése vagy 102. § (1) bekezdése szerint kezdeményezi.

(6) Amennyiben a (3) bekezdés szerinti tanúsítvány nem támogató tartalmú, és

a) támogatást igénylő, illetve a kedvezményezett a dokumentumokat az irányító hatóság ellenőrzési hatáskörébe tartozó szempontból nem módosítja, vagy

b) a hatósági engedélyhez kötött építési beruházás esetén a hatósági engedély tartalma nem kerül módosításra,

úgy a támogatást igénylő, illetve a kedvezményezett a közbeszerzési eljárás ellenőrzését ismételten a (3) bekezdés szerint kezdeményezi, és az európai uniós források felhasználásáért felelős miniszter a közbeszerzési dokumentumok beérkezését követő 5 munkanapon belül minőségellenőrzési tanúsítványt állít ki és erről tájékoztatja a támogatást igénylőt, illetve a kedvezményezettet, valamint az irányító hatóságot.

104. § (1) A támogatást igénylő, illetve a kedvezményezett – figyelemmel a 95. § (4) bekezdésében foglaltakra is – a közbeszerzési eljárást abban az esetben indíthatja meg, ha az európai uniós források felhasználásáért felelős miniszter a közbeszerzési dokumentumokat ellenőrizte, és erről a 103. § (1) vagy (3) bekezdése szerint támogató tartalmú, vagy feltétellel támogató tartalmú minőségellenőrzési tanúsítványt állított ki. A támogatást igénylő, illetve a kedvezményezett az eljárás megindításával egyidejűleg az eljárást megindító végleges dokumentumot az irányító hatóság, valamint az európai uniós források felhasználásáért felelős miniszter részére megküldi. Az irányító hatóság, illetve az európai uniós források felhasználásáért felelős miniszter egyet nem értése esetén dönt a szabálytalansági eljárás kezdeményezéséről, továbbá önállóan dönt a megítélése szerint szabálytalanság megállapítására okot adó, nem reparálható közbeszerzési jogsértés esetén a Kbt. szerinti jogorvoslati eljárás kezdeményezéséről a Közbeszerzési Döntőbizottság előtt.

(2) A támogatást igénylő, illetve a kedvezményezett elektronikus úton haladéktalanul tájékoztatja az európai uniós források felhasználásáért felelős minisztert, valamint az irányító hatóságot az (1) bekezdés szerinti végleges dokumentumokban történt esetleges változásokról.

105. § (1) A támogatást igénylő, illetve a kedvezményezett a Kbt. szerinti bontási eljárás időpontjáról legalább 5 munkanappal korábban tájékoztatja az európai uniós források felhasználásáért felelős minisztert a monitoring és információs rendszeren keresztül. Az európai uniós források felhasználásáért felelős miniszter a közbeszerzési eljárásba – a támogatást igénylő, illetve a kedvezményezett tájékoztatása alapján, a tájékoztatás megküldését követő 3 munkanapon belül – megfigyelőt jelöl, erről a támogatást igénylőt, illetve a kedvezményezettet egyidejűleg értesíti.

(2) A megfigyelő az eljárásban a bíráló bizottsági üléseken való személyes részvétellel, továbbá a közbeszerzési eljárás iratainak vizsgálatával jogosult részt venni.

(3) A támogatást igénylő, illetve a kedvezményezett a megfigyelőt a közbeszerzési eljárás lefolytatása során valamennyi eljárási cselekményről megfelelő időben írásban tájékoztatja, és az eljárás során keletkezett dokumentumokat, különösen a felvett jegyzőkönyveket, az egyes eljárási cselekményekhez kapcsolódó dokumentumokat, jogorvoslat esetén az azzal összefüggésben keletkezett dokumentumokat, valamint az ajánlatkérői döntéseket, döntési javaslatokat tartalmazó dokumentumokat a megfigyelő részére – figyelemmel a 106. § (1) bekezdésében foglaltakra – megfelelő időben megküldi.

106. § (1) Az európai uniós források felhasználásáért felelős miniszter az ajánlatok vagy a részvételi jelentkezések elbírálásáról készített írásbeli összegezés megküldését megelőzően, több szakaszból álló eljárás esetén valamennyi eljárási szakasz vonatkozásában – a 105. § (3) bekezdés szerinti dokumentumok kézhezvételét követő 15 munkanapon belül – közbeszerzési szabályossági tanúsítványt állít ki, amelyet megküld a támogatást igénylő, illetve a kedvezményezett, valamint az irányító hatóság részére.

(2) A támogatást igénylő, illetve a kedvezményezett – figyelemmel a 105. § (3) bekezdésében foglaltakra is – a közbeszerzési eljárást lezáró döntését, illetve több szakaszból álló eljárás esetén az eljárás részvételi szakaszát lezáró döntését akkor hozhatja meg, ha az európai uniós források felhasználásáért felelős miniszter az eljárás lefolytatását ellenőrizte és erről közbeszerzési szabályossági tanúsítványt állított ki. A közbeszerzési eljárást lezáró döntést, illetve több szakaszból álló eljárás esetén az eljárás részvételi szakaszát lezáró döntést meghozó személy vagy testület a Kbt. szerinti írásbeli szakvélemény és döntési javaslat, valamint a közbeszerzési szabályossági tanúsítványban foglaltak figyelembevételével hozza meg az eljárást lezáró döntését, illetve több szakaszból álló eljárás esetén az eljárás részvételi szakaszát lezáró döntését.

(3) A támogatást igénylő, illetve a kedvezményezett az ajánlatok vagy a részvételi jelentkezések elbírálásáról készített írásbeli összegezést – annak megküldésével egyidejűleg – valamint – eltérő vélemény esetén – a közbeszerzési szabályossági tanúsítványban foglaltakkal kapcsolatos álláspontját az európai uniós források felhasználásáért felelős miniszter részére megküldi. Az európai uniós források felhasználásáért felelős miniszter egyetértése esetén a közbeszerzési szabályossági tanúsítványt módosítja. Az európai uniós források felhasználásáért felelős miniszter egyet nem értése esetén dönt a szabálytalansági eljárás kezdeményezéséről, és a megítélése szerint szabálytalanság megállapítására okot adó, nem reparálható közbeszerzési jogsértés esetén jogorvoslati eljárás kezdeményezéséről a Közbeszerzési Döntőbizottság előtt.

(4) Ha a Kbt. szerinti jogorvoslati eljárás megindítására a 105. § (3) bekezdés szerinti határidőt követően, de még az (1) bekezdés szerinti tanúsítvány megküldése előtt kerül sor, az európai uniós források felhasználásáért felelős miniszter az ellenőrzést a jogorvoslati eljárás lezárásáról szóló döntés Kbt. szerinti kézbesítése, illetve közzététele napjáig felfüggeszti. Az ellenőrzés jelen bekezdés szerinti felfüggesztése vonatkozásában a jogorvoslati eljárás lezárásáról szóló döntés Kbt. szerinti kézbesítése, illetve közzététele napja közötti időbeli eltérés esetén a korábbi időpont az irányadó.

(5) Amennyiben az (1) bekezdés szerinti tanúsítvány kiállításra került a jogorvoslati eljárás lezárásáról szóló döntés kézbesítése, illetve közzététele napja előtt, és a közbeszerzési eljárás során hozott döntés megsemmisítését követően sor kerül a közbeszerzési eljárást lezáró, illetve több szakaszból álló eljárás esetén az eljárás részvételi szakaszát lezáró új döntés meghozatalára, a támogatást igénylő, illetve a kedvezményezett ismételten kéri az európai uniós források felhasználásáért felelős minisztert közbeszerzési szabályossági tanúsítvány kiállítására. A támogatást igénylő, illetve a kedvezményezett eljárására a 105. § (3) bekezdése irányadó. Az európai uniós források felhasználásáért felelős miniszter az új szabályossági tanúsítványt a dokumentumok kézhezvételét követő 5 munkanapon belül állítja ki. A közbeszerzési eljárást lezáró döntést, illetve több szakaszból álló eljárás esetén az eljárás részvételi szakaszát lezáró döntést meghozó személy vagy testület a jogorvoslati eljárás lezárásáról szóló döntés, a Kbt. szerinti írásbeli

szakvélemény és döntési javaslat, valamint a közbeszerzési szabályossági tanúsítványban foglaltak figyelembevételével hozza meg az eljárást lezáró döntését, illetve több szakaszból álló eljárás esetén az eljárás részvételi szakaszát lezáró döntését.

(6) Amennyiben az (1) bekezdés szerinti tanúsítvány kiállítását követően sor kerül közbeszerzési eljárást lezáró döntés, illetve több szakaszból álló eljárás esetén az eljárás részvételi szakaszát lezáró döntés módosítására, úgy a támogatást igénylő, illetve a kedvezményezett ismételten kéri az európai uniós források felhasználásáért felelős minisztert közbeszerzési szabályossági tanúsítvány kiállítására. Az új szabályossági tanúsítványt az európai uniós források felhasználásáért felelős miniszter a 105. § (3) bekezdés szerinti dokumentumok kézhezvételét követő 5 munkanapon belül állítja ki. A közbeszerzési eljárást lezáró döntést, illetve több szakaszból álló eljárás esetén az eljárás részvételi szakaszát lezáró döntést meghozó személy vagy testület a Kbt. szerinti írásbeli szakvélemény és döntési javaslat, valamint a közbeszerzési szabályossági tanúsítványban foglaltak figyelembevételével hozza meg az eljárást lezáró döntését, illetve több szakaszból álló eljárás esetén az eljárás részvételi szakaszát lezáró döntését.

107. § (1) A támogatást igénylő, illetve a kedvezményezett részére támogatás csak az európai uniós források felhasználásáért felelős miniszter támogató tartalmú minőségellenőrzési tanúsítványának, támogató tartalmú szabályossági tanúsítványának, valamint a 101. § szerinti eljárásrend esetén az irányító hatóság 101. § (2) vagy (4) bekezdése szerinti támogató nyilatkozatának a megléte esetén folyósítható.

(2) Szabálytalansági eljárás lefolytatása esetén a szabálytalanságról e rendelet szerint hozott döntés tartalma az irányadó a támogatás folyósítása tekintetében.

108. § (1) A támogatást igénylő, illetve a kedvezményezett az uniós értékhatárokat elérő vagy meghaladó becsült értékű közbeszerzési eljárás, továbbá építési beruházás, építési koncesszió esetén a háromszázmillió forintot elérő vagy meghaladó becsült értékű közbeszerzési eljárás alapján megkötött szerződés módosításával kapcsolatban – a módosításra vonatkozó megállapodás megkötését megelőzően – az irányító hatóság és azt követően az európai uniós források felhasználásáért felelős miniszter írásbeli véleményét kéri a monitoring és információs rendszeren keresztül. A támogatást igénylő, illetve a kedvezményezett a szerződést, a módosítás tervezetét, a módosítás indokolását, az indokolást alátámasztó valamennyi dokumentumot megküldi az irányító hatóság részére.

(2) A támogatást igénylő, illetve a kedvezményezett az (1) bekezdés szerint kezdeményezi a közbeszerzési dokumentumok irányító hatóság általi, hatósági engedélyhez kötött építési beruházás esetén támogathatósági, elszámolhatósági szempontú, egyéb beszerzési tárgy esetén támogathatósági, elszámolhatósági, valamint műszaki szempontú ellenőrzését és nyilatkozatának kiállítását. Az irányító hatóság a szerződés módosításával összefüggésben további dokumentumok benyújtását is kérheti.

(3) Az irányító hatóság a szerződés módosításával kapcsolatos támogathatósági, elszámolhatósági, illetőleg műszaki szempontú észrevételeit vagy nyilatkozatát a dokumentumok (2) bekezdés szerinti beérkezésétől számított 5 munkanapon belül megküldi a támogatást igénylő, illetve a kedvezményezett részére. Az irányító hatóság a határidőt – az indokok megjelölésével egyidejűleg – legfeljebb 3 munkanappal meghosszabbíthatja.

(4) A támogatást igénylő, illetve a kedvezményezett a (3) bekezdés szerinti észrevételek alapján módosított dokumentumokat – egyet nem értése esetén a részletes írásbeli indokolással együtt – az észrevételek megküldését követő 5 munkanapon belül megküldi az irányító hatóság részére. Amennyiben a támogatást igénylő, illetve a kedvezményezett a módosított dokumentumokat, vagy részletes írásbeli indokolását nem küldi meg az irányító hatóság részére az észrevételek megküldésétől számított 20 munkanapon belül, úgy az irányító hatóság a szerződés módosítás ellenőrzését további észrevétel kibocsátása nélkül – a támogatást igénylő vagy a kedvezményezett értesítése mellett – lezárja.

(5) Az irányító hatóság a (4) bekezdés szerinti módosított közbeszerzési dokumentumok beérkezését követő 5 munkanapon belül megküldi a támogatást igénylőnek, illetve a kedvezményezettnek a támogathatósági, elszámolhatósági, illetőleg műszaki szempontú ellenőrzésről szóló nyilatkozatát. Az irányító hatóság (3) bekezdés szerinti nyilatkozata egyenértékű a jelen bekezdés szerinti nyilatkozattal, az irányító hatóság a nyilatkozat megküldéséről tájékoztatja az európai uniós források felhasználásáért felelős minisztert.

(6) A támogatást igénylő, illetve a kedvezményezett a (3) vagy (5) bekezdés szerinti nyilatkozat kézhezvételét követően haladéktalanul kezdeményezi a közbeszerzési dokumentumoknak az európai uniós források felhasználásáért felelős miniszter általi közbeszerzési-jogi szempontú ellenőrzését. Az európai uniós források felhasználásáért felelős miniszter a szerződés módosításával összefüggésben további dokumentumok benyújtását is kérheti.

(7) Az európai uniós források felhasználásáért felelős miniszter a szerződés módosításával kapcsolatos közbeszerzési-jogi szempontú véleményét a kezdeményezés beérkezésétől számított 13 munkanapon belül megküldi a támogatást igénylő, illetve a kedvezményezett részére.

(8) A támogatást igénylő, illetve a kedvezményezett a vélemény alapján módosított dokumentumokat – egyet nem értése esetén a részletes írásbeli indokolással együtt – a vélemény kézhezvételét követő 5 munkanapon belül megküldi az európai uniós források felhasználásáért felelős miniszter részére. Amennyiben a támogatást igénylő, illetve a kedvezményezett a módosított dokumentumokat, vagy részletes írásbeli indokolását nem küldi meg az európai uniós források felhasználásáért felelős miniszter részére a vélemény megküldésétől számított 20 munkanapon belül, úgy az európai uniós források felhasználásáért felelős miniszter a szerződés módosítás ellenőrzését további észrevétel kibocsátása nélkül – a támogatást igénylő vagy a kedvezményezett értesítése mellett – lezárja.

(9) Az európai uniós források felhasználásáért felelős miniszter a további észrevételeiről a támogatást igénylő, illetve a kedvezményezett (8) bekezdés szerinti válaszának beérkezésétől számított 7 munkanapon belül tájékoztatja a támogatást igénylőt, illetve a kedvezményezettet.

(10) A támogatást igénylő, illetve a kedvezményezett a módosított szerződést a (7) bekezdés szerint készült jogszerűséget megállapító vélemény vagy a (9) bekezdés szerint készült jogszerűséget megállapító további észrevétel megküldését követő 5 munkanapon belül megküldi az irányító hatóság részére. Az irányító hatóság egyet nem értése esetén dönt a szabálytalansági eljárás lefolytatásáról, illetve a jogorvoslati eljárás kezdeményezéséről. Az európai uniós források felhasználásáért felelős miniszter egyet nem értése esetén dönt a szabálytalansági eljárás, illetve a jogorvoslati eljárás kezdeményezéséről.

(11) A támogatást igénylő, illetve a kedvezményezett részére a szerződésmódosítással érintett támogatási összeg csak az irányító hatóság és az európai uniós források felhasználásáért felelős miniszter adott szerződésmódosításra vonatkozó támogató tartalmú nyilatkozata, és véleménye, vagy további észrevétele alapján folyósítható. Szerződésmódosítással érintett támogatási összeg e pont vonatkozásában a (2) bekezdés vagy (4) bekezdés szerint jogszerűnek, és az (5) bekezdés szerint támogathatónak és elszámolhatónak tekintett szerződés módosítás felek általi aláírásáig ki nem fizetett támogatási összeg. A (7) bekezdés szerint készült jogszerűséget megállapító vélemény egyenértékű a (9) bekezdés szerint készült jogszerűséget megállapító további észrevétellel.

109. § (1) Ha a közbeszerzési eljárás, valamint a szerződésmódosítás kapcsán utólagos ellenőrzés szükséges, a dokumentumokat támogathatósági, elszámolhatósági, valamint műszaki szempontból az irányító hatóság, közbeszerzési-jogi szempontból az európai uniós források felhasználásáért felelős miniszter ellenőrzi az ellenőrzés lefolytatásához szükséges valamennyi dokumentum kézhezvételét követően. Az utólagos ellenőrzés mind a közbeszerzési eljárás, mind a szerződésmódosítás vonatkozásában a 108. § eljárási cselekményeinek megfelelő alkalmazásával történik, azzal az eltéréssel, hogy az utólagos ellenőrzés során az európai uniós források felhasználásáért felelős miniszter jelentést állít ki, amely ellen a támogatást igénylő, illetve a kedvezményezett a 108. § (8) bekezdése szerint terjesztheti elő részletes írásbeli indokolását, az európai uniós források felhasználásáért felelős miniszter további észrevételt nem küld. Az európai uniós források felhasználásáért felelős miniszter egyet nem értése esetén dönt a szabálytalansági eljárás kezdeményezéséről, és a megítélése szerint szabálytalanság megállapítására okot adó közbeszerzési jogsértés esetén jogorvoslati eljárás kezdeményezéséről. Utólagos ellenőrzésre akkor kerül sor, ha a támogatást igénylő, illetve a kedvezményezett megszegte a 101–106. §, vagy 108. § (1) bekezdésében foglalt kötelezettségét. Az európai uniós források felhasználásáért felelős miniszter ilyen esetben kezdeményezi a támogatást igénylő, illetve a kedvezményezett ellen szabálytalansági eljárás lefolytatását azzal, hogy az esetleges korrekcióra elsődlegesen a projektmenedzsment, illetve a közbeszerzés sorok terhére kerül sor.

(2) Ha a támogatást igénylő, illetve a kedvezményezett a szerződésmódosítására vonatkozó, Kbt. szerinti jogorvoslati eljárás megindításáról tájékoztatja az európai uniós források felhasználásáért felelős minisztert, az európai uniós források felhasználásáért felelős miniszter az ellenőrzést a jogorvoslati eljárás lezárásáról szóló döntés Kbt. szerinti kézbesítése, illetve közzététele napjáig felfüggeszti. Az ellenőrzés jelen bekezdés szerinti felfüggesztése vonatkozásában a jogorvoslati eljárás lezárásáról szóló döntés Kbt. szerinti kézbesítése, illetve közzététele napja közötti időbeli eltérés esetén a korábbi időpont az irányadó.

(3) Az utólagos ellenőrzésről készült jelentés egyenértékű a minőségellenőrzési, illetve szabályossági tanúsítvánnyal, valamint a szerződés-módosításra vonatkozó írásbeli véleménnyel.

XVII. FEJEZET
A TÁMOGATÁSOK PÉNZÜGYI LEBONYOLÍTÁSI RENDSZERE

37. A valós költségek finanszírozásának alapelve

110. § (1) Az 1303/2013/EU európai parlamenti és tanácsi rendelet 65. cikke alapján támogatás kifizetésére csak akkor kerülhet sor, ha a projekt keretében tervezett tevékenységek megvalósultak, a hozzájuk kapcsolódó költségek ténylegesen és igazolhatóan felmerültek, azaz valós költségek.

(2) A támogatás kifizetését az irányító hatóság – az előleg kifizetés kivételével – a kedvezményezettnél ténylegesen felmerült, illetve kifizetett kiadásokhoz, valós költségekhez igazodva, a felhívásban megnevezett elszámolható költségek vonatkozásában teljesíti.

(3) A valós költségek elszámolhatósági szabályait e rendelet 5. melléklete szabályozza.

(4) Az irányító hatóság az elszámolható költségek nemzeti szabályzatát alkalmazni köteles, az egyes felhívások tekintetében kizárólag az elszámolható költségek köre szűkíthető, mértékét a szabályzatban foglaltak szerint lehet szűkíteni.

(5) A projekt menedzsment tevékenységhez kapcsolódó költség csak a projekt szakmai előrehaladásának arányában számolható el. Eszerint egy adott kifizetési igénylés keretében a kedvezményezett részére legfeljebb olyan összegű menedzsment költségre jutó támogatás fizethető ki, hogy az adott kifizetési igényléssel bezárólag kifizetett menedzsment költségre jutó támogatás és az összes – a projekt keretében – menedzsment költségre kifizethető támogatás aránya legfeljebb 10 százalékponttal haladhatja meg a projekt műszaki, szakmai tartalmához közvetlenül kapcsolódó költségek hasonló módon meghatározott arányát.

38. Az uniós hozzájárulások fogadására és kifizetésére szolgáló kincstári pénzforgalmi számlák

111. § (1) Az Európai Bizottságtól érkező éves, illetve kezdeti előfinanszírozás, időközi kifizetések és végsőegyenleg-kifizetés fogadására az igazoló hatóság egy, összevont, az EMVA és az ETHA kivételével, valamennyi program és alap pénzeit kezelő forint pénzforgalmi számlát nyit a kincstárban, mely felett az igazoló hatóság rendelkezik.

(2) Az EFK a hazai költségvetési előirányzatból lehívott hazai társfinanszírozási összegek és az igazoló hatóság, EMVA, ETHA esetén a kifizető ügynökség számláiról érkező Európai Unió által finanszírozott támogatási összegek fogadására szolgál. A program központi költségvetési forrását a forrásgazda biztosítja a fejezetet irányító szerv vezetője által a kincstárban megnyitott fejezeti kezelésű EFK-kon keresztül.

(3) A fejezeti kezelésű EFK-k felett az európai uniós források felhasználásáért felelős miniszter és az irányító hatóság, EMVA és ETHA esetén a kifizető ügynökség rendelkezik.

(4) Az EFK-ról átutalást indítani:

a) a kedvezményezett támogatásra jogosult költségeinek megtérítésére, a szállítók vagy engedményesek részére történő kifizetés lebonyolítására, a kedvezményezett részére folyósítandó előleg kifizetésére,

b) szabálytalansági, valamint egyéb követelési ügyből származó befolyt összeg esetén az igazoló hatóság forint bankszámlájára,

c) meghatározott esetekben kedvezményezettek felé az önerő finanszírozására,

d) előirányzat-átcsoportosítás miatt a fejezeti elosztási számlára lehet.

(5) A (4) bekezdésben meghatározott eseteken kívül az EFK-ról csak téves utalások, kedvezményezett által teljesített és le nem mondott túlfizetések visszautalására és az EFK likviditását biztosító pénzeszköz-átvezetések indítására van lehetőség.

(6) EFK-án jóváírni a kedvezményezett által bármilyen jogcímen történő visszafizetését, megelőlegezett közösségi forrásnak az igazoló hatóság forint pénzforgalmi számlájáról történő visszapótlását, a támogatási összeg fejezeti elosztási bankszámláról történő biztosítását és a programszámláról történő visszafizetést lehet.

(7) Az EFK fölött a fejezetet irányító szerv vezetője közreműködő szervezet kijelölése esetén rendelkezési jogot biztosíthat a közreműködő szervezet részére.

(8) A kincstár által kiállított pénzforgalmi számlakivonatok adatait az EFK számla felett rendelkezőknek a monitoring és információs rendszerben a kézhezvételt követő 3 napon belül kell rögzíteni, és jóváhagyni.

(9) Az EFK feletti rendelkezési jogosultságot két bejelentett személy együttes aláírásával lehet gyakorolni.

(10) A pénzforgalmi számlák vezetésével és forgalmával kapcsolatban felmerült költség elszámolása a központi költségvetésből történik.

(11) Az EFK-ról indított átutalásokhoz az átutalási megbízást minden esetben a monitoring és információs rendszerben kell kiállítani. A monitoring és információs rendszerben kiállított átutalási megbízásokat elektronikus formában kell átadni pénzügyi teljesítésre a kincstárnak.

(12) A monitoring és információs rendszer működési problémája esetén, megfelelő dokumentáltság mellett az átutalási megbízás elektronikus utalás nélkül is rendezhető, de az átutalási megbízást utólag a monitoring és információs rendszerben rögzíteni kell.

39. Elszámolás az Európai Bizottsággal, átutalás igénylés

112. § (1) Az igazoló hatóság euróban számol el az Európai Bizottsággal.

(2) A forintban és egyéb pénznemben felmerült költségek forintban nyilvántartott és teljesült kifizetéseit az Európai Bizottsággal történő elszámolások alkalmával az Európai Bizottság által elektronikusan közzétett azon árfolyamon kell átszámítani euróra, amely a közösségi hozzájárulás rendezésének az igazoló hatóság általi jóváhagyásának napján volt érvényes.

(3) Az Európai Bizottság részére benyújtott időközi átutalás igénylési dokumentáció, az éves beszámoló és a záró egyenleg átutalás igénylési dokumentáció csak olyan költségeket tartalmazhat, amelyeket kifizettek, a monitoring és információs rendszerben rögzítettek, a hitelesítés keretében ellenőriztek, továbbá bizonylatok támasztanak alá, és amelyek a támogatott projektekre vonatkozóan elszámolható költségnek minősülnek.

113. § (1) Az igazoló hatóság a központi költségvetési és közösségi hozzájárulások, valamint a kedvezményezett önerejének felhasználása alapján finanszírozó alapok szerint, és prioritásonkénti bontásban a monitoring és információs rendszerben összeállítja az időközi átutalás igénylési dokumentációt, és megküldi az Európai Bizottság részére.

(2) A záró egyenleg átutalási igénylés során az igazoló hatóság a monitoring és információs rendszerben összeállítja a költségnyilatkozatot a program uniós támogatásra való jogosultságáról hozott európai bizottsági döntésben meghatározott kifizetési határidőt követő 2 hónapon belül.

(3) Az igazoló hatóság a végső egyenleg átutalás igénylési dokumentációját – az irányító hatóságokkal és az európai uniós források felhasználásáért felelős miniszterrel folytatott egyeztetést követően – továbbítja az audit hatósághoz a program uniós támogatásra való jogosultságáról hozott európai bizottsági döntésben meghatározott kifizetési határidőt követő 3 hónapon belül.

(4) költségnyilatkozatok szükséges helyesbítéséről az igazoló hatóság gondoskodik.

40. Közösségi hozzájárulás rendezése

114. § (1) Azt követően, hogy a jogosan igénybe vett támogatás teljes összege kiutalásra került a kedvezményezett, a szállító vagy az engedményes részére, valamint a kedvezményezetti követelések megtérítésre kerültek a költségvetés részére, az igazoló hatóság a monitoring és információs rendszer alapján utólagosan elszámolja a közösségi hozzájárulásnak a központi költségvetés által előfinanszírozott összegét, a rendezett követeléseket, valamint a szükséges korrekciókat. Ezt követően – ha a rendelkezésre álló európai uniós források lehetővé teszik – átutalja a jóváhagyott összeget pénzforgalmi lebonyolítási számlájáról a vonatkozó fejezeti kezelésű előirányzat-felhasználási keretszámlára.

(2) Ha a közösségi hozzájárulás eredménye az, hogy az irányító hatóságnak kell utalnia az igazoló hatóság felé, úgy az igazoló hatóság felszólítja az irányító hatóságot a szükséges összeg visszafizetésére, melyet az irányító hatóság a felszólítást követő 15 napon belül teljesít.

(3) Az igazoló hatóság nem számolhatja el azon támogatási összeg közösségi hozzájárulás részét, amely olyan költséget tartalmaz, amelyre vonatkozóan szabálytalansági eljárás van folyamatban, illetve amelyre vonatkozóan a szabálytalanság ténye megállapítást nyert. Ennek figyeléséről a monitoring és információs rendszer gondoskodik.

XVIII. FEJEZET
TÁMOGATÁS KIFIZETÉSE

41. Előleg, közös szabályok

115. § (1) Az előleg támogatási előleg, fordított áfa-előleg vagy szállítói előleg lehet. Ahol a rendelet előleget említ, az alatt mindhárom előleget érteni kell.

(2) A kedvezményezett – szállítói előleg esetén a felhívásban, illetve támogatási szerződésben meghatározott feltételek fennállása esetén a szállító vagy a kedvezményezett – az előleg folyósítását elektronikusan, az elektronikus alkalmazások használatának szabályai szerint igényli. Előleg kifizetése kérelemre történik.

(3) Az előleg igénylése elektronikusan, az elektronikus alkalmazások használatának szabályai szerint történik.

(4) Bármely előleget folyósítani akkor lehet, ha

a) a felhívás, illetve a támogatási szerződés lehetőséget biztosít a kedvezményezettnek az előleg igénybevételére,

b) a kedvezményezett rendelkezik hatályos támogatási szerződéssel,

c) ha a kedvezményezett biztosítékadásra kötelezett, a kedvezményezett legkésőbb az előlegigénylési kérelem benyújtásakor igazolja az előleggel megegyező összegű biztosíték(ok) rendelkezésre állását,

d) az előlegigénylési dokumentáció tartalmi és formai szempontból megfelelő,

e) a kedvezményezett legkésőbb az előleg-igénylés benyújtásakor benyújtja e rendelet 77. § (1) bekezdésében a támogatási szerződés megkötéséhez előírt dokumentumokat.

(5) Az előleget igényelni a támogatási jogviszony fennállása alatt bármikor lehet.

(6) Tartalékra, mint tevékenységre, előleg a tartalékátcsoportosítást követően igényelhető.

(7) Az előleg felhasználására és az előleggel való elszámolásra vonatkozó összegszerű és időbeli ütemezést a felhívásban és a támogatási szerződésben rögzíteni kell. Előleggel való teljes elszámolást követően az előleg újra igényelhető.

(8) Előleg, a folyósítást követően – elszámolási határidőig kamatmentes – követelésként kerül nyilvántartásra. Ha a kifizetett előleg visszafizetését rendelték el, a XXIII. fejezet szabályait kell megfelelően alkalmazni.

42. Támogatási előleg további szabályai

116. § (1) Támogatási előleg indokolt esetben, a támogatott tevékenység elindításához és likviditásának biztosításához szükséges legkisebb összegben a felhívásban és a támogatási szerződésben meghatározott összegben és mértékben nyújtható a kedvezményezett részére. Az előleget hazai és európai uniós forrásból, az ESB-alapokból támogatott adott intézkedés, illetve projekt szerinti finanszírozási arányban kell nyújtani.

(2) A támogatási előleg mértéke és összege nem haladhatja meg a támogatás

a) 25%-át, de legfeljebb háromszázmillió forintot,

b) belföldi természetes személy, mikro-, kis- és középvállalkozás, valamint civil szervezet, egyházi jogi személy kedvezményezett esetén 50%-át, de legfeljebb háromszázmillió forintot,

c) kutatás, műszaki fejlesztés esetén 75%-át, de legfeljebb négyszázötvenmillió forintot.

(3) A (2) bekezdésben meghatározott összeghatárt és százalékos mértéket a Kormány európai uniós források felhasználásával kapcsolatos irányító hatósági feladatok ellátására kijelölt tagja kezdeményezésére az államháztartásért felelős miniszter egyetértésével a Kormány európai uniós források felhasználásáért felelős tagja megemelheti, ha a kedvezményezett- vagy technikai segítségnyújtás projektek esetén az irányító hatóság – a támogatási előlegnyújtás ütemezését alátámasztó likviditási terv benyújtásával – ezt kezdeményezi, és a magasabb támogatási előleg mérték szükségességét megalapozottan indokolja.

(4) Támogatási előleg igénylésének további feltételei:

a) a felhívás nem írta elő az egyszeri elszámolás kötelezettségét,

b) a kedvezményezett még nem nyújtott be záró kifizetési igénylést.

(5) Támogatási előleg kizárólag utófinanszírozású tevékenység vonatkozásában igényelhető.

117. § (1) A támogatási előlegnyújtás ütemezésének igazodnia kell a támogatott tevékenység megvalósítása során a költségek összegének és felmerülésének előrehaladásához.

(2) Ha a felhívás erre lehetőséget ad, és a projekt megvalósítási költségeinek felmerülése azt indokolttá teszi, támogatási előleg igénylésére és folyósítására több részletben is sor kerülhet.

(3) A több részletben történő folyósításra akkor kerülhet sor, ha
a) a kedvezményezett több részletben igényli a támogatási előleget, vagy
b) kedvezményezett egy összegben igényli a támogatási előleget, de a projekt megvalósítási költségeinek felmerülését mérlegelve az irányító hatóság a részletekben történő folyósítás mellett dönt.

(4) Támogatási előleg több részletben történő folyósítása esetén a több részletben igényelt és folyósított előleg együttes összege nem haladhatja meg a támogatási szerződésben meghatározott mértéket, illetve összeget.

(5) Támogatási előleget vagy annak részletét a kedvezményezett támogatási előleg igénylési kérelemének hiánytalan beérkezésétől számított 15 napon belül folyósítani kell, a hiánypótlásra rendelkezésre álló idő legfeljebb 15 nap.

(6) Ha a kedvezményezett a támogatási előlegigénylési kérelmét a támogatási szerződés hatálybalépése előtt benyújtja, az előlegigénylés beérkezési dátumának a támogatási szerződés hatálybalépése minősül.

(7) A kedvezményezett a XXIII. fejezet szerint köteles visszafizetni a támogatási előleget, ha nem nyújt be igénylést időközi kifizetésre a támogatási előleg – vagy több részletben történő előlegfolyósítás esetén annak első részlete – kifizetésétől számított hat hónapon belül, illetve a benyújtott kifizetési igénylés vagy más körülmény – így különösen a helyszíni ellenőrzés tapasztalatai – a támogatás nem rendeltetésszerű felhasználását bizonyítja.

(8) Támogatási előleggel legkésőbb a záró kifizetési igénylésben el kell számolni.

43. Fordított áfa-előleg további szabályai

118. § (1) Szállítói finanszírozás esetén a fordított áfa-tartalmat a központi költségvetés a közszféra szervezet kedvezményezettek számára megelőlegezheti, ha a kedvezményezett bruttó támogatásra jogosult közszféra szervezet és az általános forgalmi adóról szóló 2007. évi CXXVII. törvény (a továbbiakban: ÁFA-törvény) 142. §-ában – külföldi szállító esetén a 139–140. § és 143. §-ában – foglalt feltételek teljesülnek.

(2) A fordított áfa-előleg maximális összegét a támogatási szerződésben rögzíteni kell, de legfeljebb a fordított áfával érintett nettós számlák elszámolható nettó összegére jutó áfa támogatástartalmának 100%-a lehet. A fordított áfa előleg kizárólag a megjelölt célra használható fel.

(3) A fordított áfa előleget az adóval érintett elszámoló bizonylat elszámolásra benyújtásával egyidejűleg lehet igényelni.

(4) A fordított áfa-előleget záró kifizetési igénylés keretében nem lehet igényelni.

(5) Az irányító hatóság a fordított áfa előleget a megfelelően benyújtott fordított-áfa igénylés beérkezését követő tizenöt napon belül folyósítja.

(6) A fordított áfa előleget a kedvezményezett a folyósítást követő harminc napon belül köteles az adó befizetésére fordítani, kivéve, ha az ÁFA-törvény ennél rövidebb határidőt állapít meg, továbbá köteles azzal a befizetését követő öt munkanapon belül az irányító hatóság felé elszámolni. A megelőlegezett fordított áfa adóhatósággal történő rendezésének a projekt megvalósítási időszakán belül kell megtörténnie.

44. A szállító által a támogatótól közvetlenül igényelhető szállítói előleg további szabályai

119. § (1) Szállítói finanszírozás alkalmazása esetén a közszféra szervezet kedvezményezett
a) a Kbt. hatálya alá tartozó közbeszerzési eljárás, valamint
b) a 218/2011. (X. 19.) Korm. rendelet szerinti beszerzési eljárás
eredményeként kötött szerződésben köteles biztosítani a szállító részére a szerződés elszámolható összege 30%-ának megfelelő mértékű szállítói előleg igénylésének lehetőségét.

(2) Az (1) bekezdés szerinti eljárások eredményeként kötött szerződésben a közszféra szervezet kedvezményezett köteles kikötni az (1) bekezdés szerinti eljárások eredményeként kötött szerződés elszámolható összegének 10%-a és az igényelt szállítói előleg különbözetére jutó támogatás összegének megfelelő mértékű, az irányító hatóság javára szóló, a Kbt. 126. § (6) bekezdése szerinti biztosíték-nyújtás kötelezettségét. A Kbt.-ben meghatározottakon túl e rendelet 83. § (1) bekezdése szerinti biztosítékok is elfogadhatók.

(3) Az (1) bekezdés szerinti szállítói előleget az előlegbekérő dokumentum benyújtásával a szállító közvetlenül az irányító hatóságtól igényelheti a kedvezményezett egyidejű értesítése mellett. A kedvezményezett az értesítéstől számított 5 napon belül jelezheti a szállítói előleggel kapcsolatos fenntartását. Ennek hiányában a szállítói előleg-igénylést a kedvezményezett részéről elfogadottnak kell tekinteni.

(4) A kedvezményezett köteles a szállító által megküldött előleg-számlát annak beérkezését követő 5 napon belül záradékolni és az irányító hatóság részére megküldeni.

45. Az időközi kifizetés igénylése

120. § (1) A kedvezményezett a támogatási szerződésben foglalt ütemezés szerinti mérföldkövek, elérését követően köteles időközi kifizetési igénylésben beszámolni a projekt keretében felmerült és elszámolni kívánt költségekről, a projekt pénzügyi és műszaki, szakmai előrehaladásának bemutatásával a projekt eredményességéről, valamint hatékonyságáról.

(2) Időközi kifizetési igénylést mérföldkő elérését megelőzően is be lehet nyújtani.

(3) Mérföldkő elérését megelőzően utófinanszírozású időközi kifizetési igénylés esetén kifizetési igénylés csak abban az esetben nyújtható be, ha az igényelt támogatás összege meghaladja a megítélt támogatás 10%-át, de legalább a kétszázezer forintot. Az egymilliárd forintot meghaladó összegben megítélt támogatás esetén mérföldkő elérését megelőzően utófinanszírozású időközi kifizetési igénylés akkor nyújtható be, ha az igényelt támogatás meghaladja a támogatási szerződésben meghatározott minimális kifizetési igénylési összeget.

(4) A (3) bekezdés nem vonatkozik a fordított áfa-előleg elszámolása céljából benyújtott, kizárólag fordított áfa-összesítőt tartalmazó elszámolásra az Ávr. 78/E. §-a alapján, a kizárólag szállítói finanszírozást tartalmazó időközi kifizetési igénylésre, a szállítói és utófinanszírozást vegyesen tartalmazó kifizetési igénylésre.

121. § (1) A projekt megvalósítása során legalább egy kifizetési igénylést be kell nyújtani, melyben el kell számolni a projekt keretében felmerült költségekkel.

(2) Ha a projekt megvalósítási ideje alatt csak egy kifizetési igénylés kerül benyújtásra, arra a záró kifizetési igénylés szabályait kell alkalmazni.

(3) Ha a kedvezményezett személye a projekt megvalósítása alatt megváltozik, a projektet átvevő kedvezményezett első kifizetési igénylésére vonatkozóan a felhívás, illetve a támogatási szerződés határozhat meg speciális feltételeket.

(4) A kedvezményezett a kifizetési igénylésben nyilatkozik arról, hogy a benyújtott kifizetési igényléshez kapcsolódó elszámolások alapbizonylatai valós és elszámolható költségeken alapulnak és a támogatott projekt kapcsán merültek fel, valamint a támogatás a támogatási szerződésben vállalt, mérföldkövekhez rendelt ütemezésnek megfelelően kerül felhasználásra.

(5) Igazolt a támogatás felhasználása, ha a kedvezményezett által benyújtott időközi kifizetési igénylésben bemutatásra kerülő fizikai, szakmai előrehaladás megvalósult a támogatási szerződéssel összhangban, a támogatási szerződésben, illetve felhívásban rögzített, megengedett eltérés mértékén belül.

(6) A kifizetési igénylés formai és tartalmi követelményeit az európai uniós források felhasználásáért felelős miniszter határozza meg.

122. § (1) Az elszámolható költségek valódiságát igazoló, kifizetési igénylésben benyújtandó dokumentumok körét a 4. melléklet határozza meg.

(2) A benyújtandó dokumentumokat a kedvezményezett a projekt regisztrációs számának, és az „elszámoló bizonylat támogatás elszámolására benyújtásra került" szöveg feltüntetésével záradékolja.

(3) Az alátámasztó dokumentumokat a kedvezményezettnek egyszer, a kapcsolódó költség elszámolásra való benyújtásakor kell a kifizetési igényléshez benyújtani. Ha többször is felmerül a kapcsolódó költség, úgy elegendő az alátámasztó dokumentumokat egyszer, a felmerülő költséggel való elszámolást tartalmazó első kifizetési igénylésben benyújtani, későbbiekben pedig csak akkor, ha az adott dokumentumban változás történt, vagy új dokumentumot állítottak ki.

(4) Technikai segítségnyújtás projektek esetén amennyiben a támogatási szerződés előírja, a kifizetési igényléssel együtt a teljesítmény kimutatás és szükség esetén a kapcsolódó szöveges jelentés is benyújtásra kerül. Ezen dokumentumokkal kapcsolatos ellenőrzés részletes szabályait, valamint az európai uniós források felhasználásáért felelős miniszter által elvégzett intézményi teljesítménymérés és értékelés módszertanát a támogatási szerződés mellékleteként szolgáló Elszámolási Eljárásrend rögzíti.

123. § (1) A kifizetés igénylése elektronikusan, az elektronikus alkalmazások használatának szabályai szerint történik.

(2) A kifizetési igényléshez a 4. melléklet szerinti alátámasztó dokumentumok eredeti példányát kell elektronikus formában (papír alapú dokumentumok esetén szkennelve) csatolni a Pályázati e-ügyintézés felületen, az összesítők kivételével, melyek kitöltése elektronikusan történik.

(3) Ha a kedvezményezettnél és a szállítónál rendelkezésre áll az elektronikus számla kiállítását lehetővé tevő eszköz, papír alapú számla nem nyújtható be.

(4) Ha a Pályázati e-ügyintézés felület infrastrukturális feltételei nem vagy részben biztosítottak és emiatt a 197. § (3)–(4) bekezdése szerint kell eljárni, a 4. melléklet szerinti alátámasztó dokumentumok közül eredeti példányban kell benyújtani

a) a kedvezményezett hiteles aláírásával ellátott kifizetési kérelem formanyomtatványt,

b) a biztosítéknyújtási kötelezettség esetén a biztosítékok iratanyagát, és

c) az összesítők kedvezményezett által cégszerűen aláírt elektronikus példányát.

(5) A 4. mellékletben felsorolt – az (1) bekezdésben nem rögzített – dokumentum esetén elegendő a hiteles másolat benyújtása. Hiteles másolatként a kedvezményezett részéről cégjegyzésre jogosult vagy az általa meghatalmazott személy által megfelelő módon aláírt másolat fogadható el.

(6) A biztosítékok iratanyagát az elektronikus benyújtást követően haladéktalanul papíron is be kell nyújtani. A támogatás jóváhagyásának feltétele a biztosítékok eredeti papír alapú példányának az irányító hatósághoz történő beérkezése. Ha a biztosítékok iratanyaga nem érkezik be az irányító hatósághoz, cégszerűen aláírt eredeti példányban a hiánypótlás kiküldésére rendelkezésre álló határidőig, akkor a biztosítéki iratanyag megküldését a hiánypótlásban elő kell írni a kedvezményezett számára.

124. § (1) Az összesítők a kifizetési igénylés részét képezik.

(2) Az összesítők tartalmától eltérni nem lehet.

(3) Az összesítőkön az elszámolási időszak az elszámolni kívánt költségek teljesítési időszakát jelenti, melynek kezdő dátuma az összesítőn feltüntetett tételek közül a legkorábbi teljesítési dátum, záró dátuma pedig a legkésőbbi pénzügyi teljesítési dátum. Értékcsökkenés elszámolására szolgáló összesítő esetén az üzembe helyezés időpontját, fordított adózás kapcsán áfa-összesítővel való elszámolás esetén az ügyletre jutó áfa-összeg adóhatóság felé történő megfizetését vagy az ezen áfa-összeg elszámolását tartalmazó áfa-bevallás benyújtásának időpontját kell figyelembe venni. Az elszámolási időszaknak a támogatási szerződésben rögzített mérföldkövekkel összhangban kell lennie.

(4) Az összesítőn szerepelnie kell a kedvezményezett – projekt szintű konzorcium esetén a főkedvezményezett – büntetőjogi felelőssége tudatában tett nyilatkozatának arról, hogy az összesítőben szereplő adatok a valóságnak megfelelnek, a költségeket alátámasztó dokumentáció a szervezetnek az adóhatóság felé bejelentett iratmegőrzési helyén eredeti példányban rendelkezésre áll, továbbá, hogy a helyszíni ellenőrzés során azok bemutatásra kerülnek.

(5) Az összesítő benyújtásával a kedvezményezett igazolja, hogy az összesítőben szereplő költségtípusok a jelzett időpontban kifizetésre kerültek és az összesítőben szereplő költségek a projekt érdekében merültek fel, más támogatás terhére nem kerültek és a jövőben sem kerülnek elszámolásra.

(6) Az összesítő adatainak kitöltésével a kedvezményezett igazolja, hogy az összesítőben szereplő tételek elszámolási bizonylatainak eredeti példányait záradékolta.

(7) A helyszíni ellenőrzés keretében lehetőség van az összesítőben szereplő tételek elszámolási bizonylatainak ellenőrzésére, különös tekintettel az eredeti példányok záradékolására.

125. § (1) Ha az adott költség a felhívás, illetve a támogatási szerződés alapján kis támogatástartalmú, elszámolható költségnek minősül, és a felhívás, illetve a támogatási szerződés eltérően nem rendelkezik, úgy a költséget a kis támogatástartalmú bizonylatok összesítőjén kell elszámolni.

(2) A (1) bekezdés szerinti esetben a kis támogatástartalmú bizonylatokat, kifizetési bizonylatokat és a kapcsolódó alátámasztó dokumentumok hitelesített másolatát nem kell benyújtani a kifizetési igénylésben, kizárólag az említett összesítő szolgál alátámasztásul a költségek elszámolására.

(3) A kis támogatástartalomra vonatkozó értékkorlátot minden esetben a felhívásnak, illetve a támogatási szerződésnek kell tartalmaznia.

(4) Ha az adott költség a felhívás, illetve a támogatási szerződés alapján elszámolható költségnek minősül, és a felhívás kizárja a költségek kis támogatástartalmú bizonylatok összesítőjén történő elszámolását, a vonatkozó kifizetési igénylésben be kell nyújtani a 4. mellékletben az adott elszámolható költségtevékenység kategóriában felsorolt alátámasztó dokumentumokat.

(5) Az adott tevékenységekhez kapcsolódó költségeket a felhívásban meghatározott specifikus összesítőkön kell elszámolni.

126. § (1) A kifizetési igényléshez annyi összesítőt kell mellékelni, ahány típusú költség felmerül, és elszámolásra benyújtásra kerül.

(2) Az összesítőkhöz a mögöttes bizonylatok hitelesített másolatát nem kell benyújtani, kizárólag az említett összesítők – illetve, ha releváns, a 4. melléklet szerinti alátámasztó dokumentumok – szolgálnak alátámasztásul a költségek elszámolására.

(3) Ha a projekt keretében elszámolható költségről szóló bizonylat eredeti példánya elveszett vagy megsemmisült, és a bizonylat kibocsátója az általa kiállított vagy őrzött bizonylatról másolatként új bizonylatot állít ki, akkor az abban az esetben fogadható el, ha a bizonylat kibocsátója a bizonylat azonosságát szabályszerűen igazolta.

(4) A (3) bekezdés szerinti szabályszerű igazoláson a bizonylatot kibocsátó bizonylati rendjében szabályozott módon történő hitelesítési, aláírási rendnek megfelelő módon és személyek által történő aláírást, esetlegesen bélyegzőlenyomat alkalmazását kell érteni.

(5) Az új bizonylatnak tartalmaznia kell, hogy az az eredetivel mindenben megegyezik. Az új bizonylat bizonyító ereje a tartalmát illetően az eredetiével azonos.

(6) Az új bizonylat eredeti példányát záradékolni kell és elkülönítetten kell nyilvántartani, illetve megőrizni.

(7) Kifizetési igénylés benyújtása esetén a záradékolt új bizonylatokról kell hitelesített másolatot készíteni és a kifizetési igényléshez mellékelni.

46. Záró kifizetés igénylése

127. § (1) A támogatási szerződésben meghatározott határidőig záró kifizetési igénylést kell benyújtani.

(2) A záró kifizetési igénylés keretében a projekt megvalósulását követően

a) véglegesen el kell számolni a projekttel összefüggésben ténylegesen felmerült költségekkel, és

b) be kell számolni a projekt szakmai megvalósításáról, a támogatási szerződésben, illetve támogatói okirat esetén a támogatási kérelemben vállaltak teljesítéséről az egész projekt megvalósítása során.

(3) A záró kifizetési igényléshez csatolni kell a 4. melléklet szerinti valamennyi dokumentumot, amely alátámasztja az eredeti célkitűzés megvalósulásának tényét, és korábban még nem került benyújtásra az irányító hatósághoz.

(4) Szállítói finanszírozású elszámoló bizonylat nem nyújtható be záró kifizetési igénylés keretében, kivéve, ha a projekt teljes egészében szállítói finanszírozással valósul meg.

(5) Ha a kedvezményezett a támogatási szerződés alapján egy kifizetési igénylést nyújt be a teljes projektmegvalósítás során – azaz egyszeri elszámoló –, akkor a benyújtott kifizetési igénylése záró kifizetési igénylésnek minősül. E rendelet 77. § (1) bekezdés c) pontja értelmében az egyszeri elszámolónak az önerő rendelkezésre állását igazoló dokumentumokat, nyilatkozatokat a záró kifizetési igényléséhez nem kell csatolnia.

(6) Ha a projekt megvalósítása során bevétel keletkezik, a bevételekről a záró kifizetési igénylésben kell adatot szolgáltatni.

(7) A záró kifizetési igénylésben – ha korábban nem történt meg az előleg teljes összegének elszámolása – az előleggel el kell számolni.

(8) Záró kifizetési igénylést akkor is be kell nyújtani, ha a kedvezményezett korábbi kifizetési igénylések keretében már a teljes megítélt támogatással elszámolt.

47. A támogatás folyósítása

128. § (1) Támogatás – a támogatási előleg és a szállítói előleg kivételével – az irányító hatóság által jóváhagyott kifizetési igényléssel, valós költségek vonatkozásában folyósítható.

(2) Amennyiben a projekt a soron következő mérföldkő határidejét, vagy a mérföldkőben vállalt eredményeket nem tudja teljesíteni, a kedvezményezett számára addig nem teljesíthető kifizetés, ameddig a mérföldkő tartalma nem teljesül, vagy a projekt ütemezését a 86–87. §-okban foglaltaknak megfelelően nem módosítja.

(3) A támogatás jogosultja a projekt megvalósítás időszakában a támogatási keret erejéig a kifizetési igénylésben szereplő elszámolni kívánt költségeket teljes egészében, önerő teljesítése nélkül hívhatja le a megítélt támogatás összegének 90%-áig (halasztott önerő). A megítélt támogatási összeg 90%-ának kifizetését követően a felmerült költségeket az önerő teljesítésével, továbbá a támogatás teljes összegének kifizetését követően önerőből kell rendezni és arról a kifizetési igénylésben elszámolni.

(4) A projekt megvalósítás befejezésekor a projekt teljes elszámolt költségére vonatkozó átlagos, illetve tevékenységre vonatkozó támogatási intenzitásnak meg kell egyeznie a támogatási szerződésben meghatározott támogatási intenzitással.

(5) Ha a támogatás-önerő arány nem áll vissza a projekt megvalósítás befejezéséig, vagy a benyújtott elszámolások nem megfelelően alátámasztottak, az irányító hatóság köteles szabálytalansági eljárást kezdeményezni.

129. § (1) A támogatás folyósítására – a kedvezményezett által benyújtott kifizetési igénylés alapján – utófinanszírozással vagy közvetlenül a szállító vagy az engedményes pénzforgalmi számlájára történő utalással (a továbbiakban: szállítói finanszírozás) kerül sor.

(2) A támogatás folyósításának feltétele utófinanszírozás és szállítói finanszírozás esetén – az átalány alapú elszámolás, valamint a jövedelem-kompenzációs támogatások kivételével – a fizikai teljesítés igazolása a kedvezményezett által benyújtott kifizetési igénylésben. A kedvezményezett által benyújtott kifizetési igénylésben a pénzügyi teljesítés igazolása csak a 128. § (3) bekezdésre tekintettel a támogatási összeg 90%-ának kifizetését követően kötelező.

(3) A pénzügyi teljesítés igazolását a kedvezményezett

a) bruttó tervezés esetén az önerő összegének szállító vagy a szállítói engedményes felé történő megfizetésével,

b) nettó tervezés esetén – az ÁFA-törvény 142. §-a szerinti fordított áfa kivételével – az önerő és az áfa összegének a szállító vagy a szállítói engedményes részére történő megfizetésével

igazolja az irányító hatóság felé.

(4) A kifizetési igénylés szállítói és utófinanszírozást vegyesen is tartalmazhat.

130. § (1) Utófinanszírozás és szállítói finanszírozás esetén is lehetőség van az engedményezésre.

(2) Az engedményes részére történő folyósítás teljesítésének feltétele, hogy az engedményezésre vonatkozó szerződés vagy engedményezési értesítő az irányító hatóság rendelkezésére álljon. Az engedményezésre vonatkozó szerződés irányító hatóság részére történő benyújtásáért a kedvezményezett felelős.

(3) Az irányító hatóság az engedményezésekről naprakész nyilvántartást vezet.

131. § (1) A támogatás terhére elszámolható költségeket és a támogatás összegét forintban kell megállapítani, függetlenül attól, hogy

a) a költség forintban vagy devizában keletkezett,

b) a támogatás folyósítását a kedvezményezett vagy szállító milyen pénznemben kéri.

(2) A forinttól eltérő pénznemben kiállított elszámoló bizonylat esetén az elszámoló bizonylat végösszegét és az arra jutó támogatás összegét a számlán megjelölt fizikai teljesítés időpontjában érvényes, a Magyar Nemzeti Bank (a továbbiakban: MNB) által közzétett középárfolyamon kell forintra átszámítani.

(3) Az MNB által nem jegyzett pénznemben kiállított elszámoló bizonylat esetén a kapcsolódó támogatási összeget a számlán megjelölt fizikai teljesítés időpontjában érvényes, az Európai Központi Bank által közzétett középárfolyamon kell euróra átváltani. A monitoring és információs rendszer biztosítja ezen összegek forintra történő átszámítását a fizikai teljesítés időpontjában érvényes hivatalos MNB középárfolyamon.

(4) Ha az elszámoló bizonylat nem tartalmazza a fizikai teljesítés dátumát, úgy a számlán szereplő deviza összeget az elszámoló bizonylat keltezésének napján érvényes, a Magyar Nemzeti Bank által közzétett, hivatalos deviza árfolyamon kell átszámítani forintra.

(5) Szállítói finanszírozás esetén a szállító és a kedvezményezett forinttól eltérő devizában kötött szerződésének támogatási összegét a szerződésben megnevezett devizában fizeti ki a támogató. A támogatási összeget – a támogatás nyilvántartása céljából – az EFK-n forintban terhelt összeget kell tekinteni.

(6) Szállítói előleg igénylése esetén a devizában kötött szállítói szerződést, az előlegbekérőt, az előlegszámlát, a rész- vagy végszámlát az (1) bekezdés szerint kell forintban nyilvántartani.

(7) Devizában kiállított elszámoló bizonylatokat összesítőn nem lehet elszámolni.

132. § (1) Ha a kifizetési igénylés hiányos vagy hibás, a beérkezéstől számított 30 – szállítói finanszírozás esetén 15 – napon belül legfeljebb 15 napos határidő kitűzésével, az adott igénylésben szereplő valamennyi hiány, illetve hiba megjelölésével, hiánypótlásra, illetve a hiba javítására kell felhívni a kedvezményezettet, a 37. §-ban foglaltak figyelembevételével.

(2) Hiánypótlásra legfeljebb egy alkalommal kerülhet sor. A hiánypótlással érintett elszámoló bizonylatok kifizetése ezzel egyidejűleg felfüggesztésre kerülnek.

(3) Ha a kedvezményezett által benyújtott időközi kifizetési igénylés vagy annak egy része ellentmondásos információkat tartalmaz, az irányító hatóság az információk további részletezését, pontosítását, az ellentmondások feloldását kérheti a kedvezményezettől legfeljebb 3 napos határidő kitűzésével tisztázó kérdés formájában, a 37. §-ban foglaltak figyelembevételével.

(4) A tisztázó kérdés megválaszolására rendelkezésre álló határidő nem függeszti fel a jogszabályban előírt kifizetési határidőt.

(5) Ha a kedvezményezett a tisztázó kérdésre adott választ hibásan vagy hiányosan nyújtja be, az időközi kifizetési igénylést a rendelkezésre álló információk alapján kell elbírálni.

(6) Ha a kifizetési igényléssel kapcsolatban olyan hiány merül fel, amely vonatkozásában kizárólag egyes elszámoló bizonylathoz kapcsolódóan szükséges a hiánypótlás elrendelése, úgy a hiánypótlással nem érintett elszámoló bizonylatok támogatástartalmának kifizetését az irányító hatóságnak biztosítania kell.

(7) Ha a hiány pótlására és a hiba javítására a kitűzött hiánypótlási határidőn belül nem kerül sor, ez a kifizetési igénylés érintett részének elutasítását eredményezi, ez esetben további hiánypótlásnak nincs helye.

133. § (1) Ha a megvalósítás nyomon követése, vagy folyamatba épített ellenőrzése során nem merült fel olyan probléma, amely miatt a támogatás kifizetését fel kellene függeszteni, az irányító hatóság a támogatást a kifizetési igénylés beérkezésétől számított 45 – szállítói finanszírozás esetén 30 – napon belül kifizeti. A szállítói és utófinanszírozást vegyesen tartalmazó kifizetési igénylés esetén is biztosítani kell a szállító részére 30 napon belül történő kifizetést.

(2) A kifizetésre rendelkezésre álló határidőt felfüggeszti:

a) kedvezményezett által a hiánypótlásra igénybe vett időtartam,

b) tervezett helyszíni ellenőrzés esetén, ha az ellenőrzés eredménye olyan súlyú megállapítás, amely indokolja a felfüggesztést,

c) az esedékes mérföldkő nem megfelelő teljesítése,

d) az előre nem tervezett, előre nem látható okok miatt lefolytatott rendkívüli helyszíni ellenőrzés,

e) a szabálytalansági gyanú kivizsgálására tett intézkedések,

f) az év végi zárási és év eleji számlanyitási folyamatok a www.szechenyi2020.hu honlapon közlemény formájában közzétett – időtartama,

g) a támogatási szerződés módosítása, ha

ga) a módosítás a kifizetést befolyásoló alapadatokra vonatkozik,

gb) egyszeri elszámoló kezdeményezi.

134. § (1) Haladéktalanul fel kell függeszteni a támogatás folyósítását abban az esetben, ha azt e rendelet vagy más jogszabály előírja, illetve a támogatási szerződés megkötését követően a kedvezményezett olyan nyilatkozatot tesz, vagy az irányító hatóság olyan körülményről szerez tudomást, amely a támogatás visszavonását, a támogatási szerződéstől történő elállást teheti szükségessé.

(2) A felfüggesztésről és annak okáról a kedvezményezettet soron kívül tájékoztatni kell.

(3) Ha a kifizetés felfüggesztésére okot adó körülmény megszűnik vagy a kivizsgálást követően a támogatás visszavonása, vagy attól való elállás nem indokolt, úgy az irányító hatóság gondoskodik a felfüggesztés feloldásáról.

135. § (1) Az irányító hatóság – EMVA esetén a kifizető ügynökség – gondoskodik arról, hogy a támogatás jogosultja részére a kifizetési igénylésében jóváhagyott elszámoló bizonylatok alapján a támogatás (a közösségi hozzájárulás és a központi költségvetési finanszírozás együttes) összege, illetve a folyósítandó előleg átutalásra kerüljön.

(2) Az előirányzat felhasználási keretszámláról átutalást csak abban az esetben lehet kezdeményezni, ha

a) a megelőző munkafázisok megtörténtek,

b) a kedvezményezettnek nincs köztartozása,

c) az adatok a monitoring és információs rendszerben rögzítésre és jóváhagyásra kerültek,

d) az utalványozás megtörtént.

(3) A kedvezményezett a köztartozás rendezésére történő irányító hatósági felszólítást követő 90 napon belül köteles köztartozását megszüntetni, ellenkező esetben az irányító hatóság köteles az adott kifizetési igénylés alapján jóváhagyott támogatási összeget visszavonni vagy a támogatási szerződéstől elállni. Az előírt határidő nem hosszabbítható meg.

(4) Csak olyan átutalás kezdeményezhető, amelyhez kapcsolódó közösségi hozzájárulás rendezését az igazoló hatóság – EMVA esetén a kifizető ügynökség – az európai uniós források rendelkezésre állása esetén még a folyósítás évében az e rendeletben meghatározott határidők figyelembevételével teljesíteni tud.

(5) Az Ávr. 7. melléklet 13. pontja szerinti adatszolgáltatási kötelezettséget az alapok tekintetében nem kell alkalmazni.

136. § (1) Ha az irányító hatóság az 133. § (1) bekezdésben meghatározott kifizetési határidőt neki felróható okból elmulasztja, késedelmének időtartamára a határidő lejáratának napján érvényes jegybanki alapkamat mértékének megfelelő késedelmi kamatot köteles fizetni annak a jogosultnak, akinek vonatkozásában a késedelemmel érintett bizonylatra jutó késedelmi kamat összege meghaladja a tízezer forintot. Szállítói finanszírozás, vagy engedményezés esetén a késedelmi kamatot a szállító, illetve az engedményes számára kell megfizetni. Nem kell késedelmi kamatot fizetni a központi költségvetési szerv részére.

(2) A késedelmi kamat alapja a késedelemmel érintett elszámoló bizonylat támogatástartalma.
(3) A késedelmi kamat kifizetését pénzügyi és számviteli szempontból a támogatásoktól elkülönítetten kell kezelni.

48. Technikai átforgatás

137. § (1) Olyan projekt esetén, amely korábban nem uniós finanszírozású projektként részesült központi költségvetési támogatásban és utólag, egyedi döntés alapján a projekt e rendelet hatálya alá tartozó támogatásban részesül, a költségvetés által korábban finanszírozott elszámoló bizonylatok a kedvezményezettnek olyan önálló kifizetési igénylés keretében kell benyújtania elszámolásra, amely kizárólag költségvetési előfinanszírozással érintett számlákat tartalmaz.
(2) Az (1) bekezdés szerinti elszámolásban jóváhagyott és kiutalhatóként megjelölt összeg nem kerül a kedvezményezett számlájára kiutalásra, hanem az elszámolások e rendelet szerinti hitelesítését, rögzítését, ellenőrzését és jóváhagyását követően technikai átforgatásra kerül sor, amelynek eljárásrendjét az egységes működési kézikönyv tartalmazza. Az így felmerült költségek közösségi hozzájárulás rendezését a központi költségvetés közvetlen bevételei fejezetben kell bevételként elszámolni.

49. Egyszerűsített költségelszámolás

138. § Az 5. mellékletben felsorolt, átalány alapú egyszerűsített elszámolási módokat, az abban megfogalmazott feltételekkel kell alkalmazni a kettős finanszírozás lehetőségének kizárása mellett. A kedvezményezettnek a projektben átalány alapon elszámolt költségek felmerülését nem kell igazolnia, a költségekkel valamint a jövedelem-kompenzációként kapott támogatásokkal kapcsolatos elszámoló bizonylatokat, az azok kifizetését igazoló bizonylatokat és az egyéb kapcsolódó nyilvántartásokat a kifizetési igényléshez nem kell csatolni. A felmerült költségeket alátámasztó bizonylatok helyszíni ellenőrzés keretében sem kerülnek vizsgálatra.

50. Egyszeri elszámolás

139. § (1) Ha a felhívás lehetőséget teremt egyszeri elszámolásra és a kedvezményezett a támogatási szerződés megkötését követően az egyszeri elszámolást választja, haladéktalanul köteles azt írásban bejelenteni az irányító hatóságnak.
(2) Egyszeri elszámolásról többszöri elszámolásra történő áttérés a kedvezményezett által benyújtott változás-bejelentéssel kezdeményezhető, ha a támogatási szerződés egyéb paramétereit nem kívánja az áttéréssel módosítani. A jóváhagyott támogatás folyósításának feltétele a változás-bejelentés támogató általi jóváhagyása,
(3) Ha az áttérés a támogatási szerződés egyéb paramétereinek módosításával együtt jár, úgy a támogatási szerződést – figyelemmel a 133. § (2) bekezdés gb) pontjában foglaltakra is – módosítani kell. A támogatási szerződés hatálybalépéséig a kifizetést fel kell függeszteni.
(4) Ha többszöri elszámoló kizárólag záró kifizetési igénylést nyújt be, nem minősül egyszeri elszámolónak. Ebben az esetben támogatási szerződést nem kell módosítani.
(5) Az egyszeri elszámolásról többszöri elszámolásra egy alkalommal lehet áttérni.

51. Konzorciumokra vonatkozó speciális szabályok

140. § (1) Ha a projekt kedvezményezettje konzorcium, az alábbi szabályokat a projekt egészét tekintve kell értelmezni:
a) projekt mérföldkövei teljesítésének kötelezettsége,
b) pénzügyi vonatkozású szerződésmódosítási okok,
c) kifizetés igénylés, előlegigénylés benyújtására vonatkozó korlátok,
d) az előleg elszámolásának megkezdésére vonatkozó előírás.
(2) Projektszinten, a projekt elszámolható költségei alapján kell meghatározni azon költségkategóriák körét, amelyek esetén utófinanszírozású tevékenységekre jutó előlegigénylésre, illetve fordított áfa megelőlegezésre van lehetőség.
(3) Előlegigényléssel, előleg elszámolással és felhasználással kapcsolatos, valamint kifizetési igénylléssel és hiánypótlással kapcsolatos – támogatási szerződésben meghatározott – kötelezettségeket a konzorcium vezetője teljesíti. Konzorciumi tag nevére kiállított elszámoló bizonylatot a konzorcium vezetője nyújthatja be kifizetési igénylés keretében.

(4) A 135. § (2) bekezdés b) pontra tekintettel az előleg folyósítása, valamint utófinanszírozás esetén a támogatás utalása az előleg fizetési kérelmen, illetve a kifizetési igénylésben megjelölt konzorcium vezetői, vagy tagi bankszámlaszámra történik.

(5) Beruházás esetén – jogszabály eltérő rendelkezése hiányában – annak a tagnak kell aktiválnia a bekerülési érték részét képező költséget, amely tag nevére a bizonylatot kiállították. Közös beszerzés esetén a szállítónak az egyes tagokat érintő részekről külön tagonkénti bizonylatot kell kiállítania.

52. A költségigazolási tevékenységek rendje – az igazolás

141. § (1) Az igazoló hatóság a kedvezményezetteknél felmerült költségek [ideértve az 1303/2013/EU európai parlamenti és tanácsi rendelet 131. cikk (4) bekezdésében foglalt feltételeknek megfelelő előleget is] alapján átutalási kérelmet, költségnyilatkozatot és a kedvezményezetteknél felmerült költségek hitelesítésére és igazolására irányuló nyilatkozatot (a továbbiakban: költségigazoló nyilatkozat) állít ki és nyújt be az Európai Bizottság részére.

(2) Az igazoló hatóság nyilatkozattételi kötelezettsége keretében meggyőződik arról, hogy az átutalási kérelem, a költségnyilatkozat és a kedvezményezetteknél felmerült költségek

a) adatai pontosak és megbízható nyilvántartási rendszerekből származnak,

b) ellenőrizhető bizonylatokon alapulnak,

c) megfelelnek az alkalmazandó európai uniós és nemzeti szabályoknak, és

d) – a programra alkalmazandó kritériumokkal összhangban – finanszírozás céljából kiválasztott, és az európai uniós és nemzeti szabályoknak megfelelő projektek tekintetében merültek fel.

(3) Az igazoló hatóság jogosult a költségigazoló nyilatkozat alátámasztásához kapcsolódó kiegészítő információ kérésére, amelyet a lebonyolításban érintett szervezet köteles haladéktalanul az igazoló hatóság rendelkezésére bocsátani.

(4) Az igazoló hatóság a költségigazoló nyilatkozat alátámasztása érdekében tényfeltáró vizsgálatot végezhet, vagy tényfeltáró látogatást tehet az e rendelet hatálya alá tartozó szervezeteknél.

(5) Az e rendelet hatálya alá tartozó szervezet hozzáférést biztosít az igazoló hatóság által írásban felhatalmazott személyek részére az e rendelet hatálya alá tartozó szervezetnél elektronikus és papír formában rendelkezésre álló, igazoláshoz kapcsolódó dokumentumokhoz és adatokhoz. Az igazoló hatóság az e rendelet hatálya alá tartozó szervezetnél kezdeményezett látogatásairól minden esetben előzetesen tájékoztatja az érintett szervezetet.

142. § Az irányító hatóság továbbítja az igazoló hatóság részére

a) az ellenőrzési nyomvonalat, ideértve kijelölése esetén a közreműködő szervezet eljárásrendjeit,

b) az Európai Bizottság irányítási és kontrollrendszerrel, elszámolható költségekkel és monitoringgal kapcsolatban megfogalmazott ajánlásait.

53. A költségigazolási tevékenységek rendje – a hitelesítés

143. § (1) A folyamatba épített – dokumentum alapú és helyszíni – ellenőrzés részeként valamennyi, hitelesítést végző szervezetnek a hitelesítés keretében gondoskodnia kell a kedvezményezett által benyújtott jelentések, nyilatkozatok és kifizetési igénylések formai és tartalmi ellenőrzésének lefolytatásáról, annak megállapítása céljából, hogy a kedvezményezett a támogatási szerződésben rögzített, vagy a támogatási kérelem alapján vállalt kötelezettségeit – a vonatkozó európai uniós és nemzeti jogszabályokkal összhangban – teljesítette.

(2) Az irányító hatóság a folyamatba épített ellenőrzés elemeit előzetes és utólagos ellenőrzési tevékenységekre oszthatja.

(3) A pénzügyi lebonyolítás során az ellenőrzés a kifizetési igénylés ellenőrzéséből áll.

144. § (1) A dokumentum alapú ellenőrzés során a 6. mellékletben foglalt szempontokat kell ellenőrizni, figyelemmel a következőkre

a) a projekt támogatási szerződésének megfelelő fizikai és pénzügyi előrehaladását és azok összhangját,

b) azt, hogy a benyújtott számla valós költségeken alapul-e, a program keretében jóváhagyott projekt kapcsán merült-e fel, és megfelel-e a támogatási szerződésben vállalt kötelezettségeknek és szakmai célkitűzéseknek,

c) szállítói finanszírozás esetén a kedvezményezett vagy a támogatási szerződésben megnevezett, a projekt végrehajtásában részt vevő kifizette-e a számla teljes összegének a támogatáson felüli részét, utófinanszírozás esetén a számla összegét,

d) a teljesítés igazolását és megalapozottságát,

e) a kedvezményezett köztartozás-mentességét a monitoring és információs rendszeren keresztül,
f) a kettős finanszírozás elkerülésére vonatkozó előírások teljesülését,
g) azt, hogy a benyújtott számlán szereplő teljesítés összhangban van-e a versenyeztetésre vonatkozó uniós és nemzeti előírásokkal, és
h) azt, hogy mely költségvetési fejezet biztosította a kifizetett költségek forrását, ha a projekt fedezete kizárólag központi költségvetési forrásból került megelőlegezésre.

(2) Ha a kedvezményezett közszféra szervezet, az irányító hatóság eltekinthet a dokumentum alapú ellenőrzés teljes körű lefolytatásától, ha a kedvezményezett utalványozási szabályzata valamennyi kifizetés esetén tartalmazza a tárgyi és időbeli elszámolhatósági szabályok, továbbá a (1) bekezdésben meghatározott megfelelőség ellenőrzését, és az utalványozási szabályzatot az irányító hatóság – a Miniszterelnökség egyetértésével – megfelelőnek találta. A kedvezményezettnek biztosítania kell a kifizetés előtti ellenőrzés funkcionális függetlenségét.

(3) A tájékoztatással és a nyilvánossággal kapcsolatos kötelezettségek teljesítését, valamint a környezeti fenntarthatóság és az esélyegyenlőség érvényesítését folyamatosan, de legkésőbb a záró kifizetési igénylés jóváhagyásáig ellenőrizni kell.

145. § (1) A folyamatba épített ellenőrzés részeként az irányító hatóság, az irányító hatóság által megbízott személy kockázatelemzésen alapuló mintavételezéssel kiválasztott projektek vonatkozásában helyszíni ellenőrzést végez.

(2) Az ötvenmillió forint alatti támogatással megvalósuló projektek esetén az irányító hatóság – kockázatelemzés alapján – legalább a projektek 5%-át a helyszínen ellenőrzi a projekt pénzügyi befejezését megelőzően. Ha az ötvenmillió forint alatti támogatással megvalósuló projektek esetén a jóváhagyott kifizetési igénylése(ke)n belül az összesítővel elszámolt összes támogatás meghaladja a tízmillió forintot, a projektek legalább 15%-át egyszer ellenőrizni kell a pénzügyi befejezést megelőzően.

(3) Ha a projekthez nyújtott támogatás ötvenmillió és ötszázmillió forint közé esik, az irányító hatóság a projektet legalább egyszer – ha kockázatelemzés korábban nem indokolja – a projekt pénzügyi befejezését megelőzően a helyszínen ellenőrzi.

(4) Ha a projekthez nyújtott támogatás meghaladja az ötszázmillió forintot, az irányító hatóság a projektet évente legalább egyszer, és a projekt pénzügyi befejezését megelőzően a helyszínen ellenőrzi.

146. § (1) A helyszíni ellenőrzések során ellenőrizni kell különösen
a) a projekt támogatási szerződésnek megfelelő fizikai és pénzügyi előrehaladását és azok összhangját,
b) azt, hogy a kifizetési igényléshez benyújtott alátámasztó bizonylatok és dokumentumok eredeti példánya rendelkezésre állnak, megegyeznek a kifizetési kérelemhez benyújtott másolattal,
c) a kifizetés igényléshez benyújtott számlaösszesítőkhöz kapcsolódó számlákat,
d) az elszámoló bizonylatokhoz tartozó szerződéseket és a kapcsolódó teljesítésigazolásokat,
e) a kedvezményezett által benyújtott nyilatkozat összhangját az azt megalapozó bizonylatokkal,
f) a termékek, szolgáltatások teljesítésének a támogatási szerződéssel való összhangját,
g) a nyilvánosságra és tájékoztatásra vonatkozó közösségi és hazai szabályok betartását,
h) a környezeti fenntarthatóság és esélyegyenlőség érvényesítését,
i) a közbeszerzésekre vonatkozóan a korábban már benyújtott dokumentumok eredeti dokumentumokkal való összhangját, a benyújtott dokumentumok valódiságát, a dokumentumok megőrzésére vonatkozó szabályokat,
j) a projekt szintű elkülönített számviteli nyilvántartás vezetését,
k) a projektben vállalt indikátorok és projekt szintű mérföldkövek teljesülését.

(2) A számlák ellenőrzése történhet mintavételezés alapján, az irányító hatóság által előzetesen jóváhagyott módszertan szerint.

(3) A fenntartási időszakban kockázatelemzés alapján, mintavétellel kiválasztott projektek körében vizsgálni kell
a) a támogatási szerződésben vállalt, fenntartási időszakra vonatkozó kötelezettségek megvalósulását,
b) a projekttel kapcsolatos dokumentumok nyilvántartását és megőrzését.

(4) A folyamatba épített ellenőrzéseket megfelelően dokumentálni kell, rögzítve az elvégzett munkát, az ellenőrzések eredményeit, valamint szabálytalanságok és hibák feltárása esetén a megtett intézkedéseket.

(5) Az irányító hatóság vagy az irányító hatóság által megbízott személy az általa végzett helyszíni ellenőrzésről készített jegyzőkönyvet, továbbá az intézkedési tervek teljesüléséről szóló kedvezményezetti tájékoztatót rögzíti a monitoring és információs rendszerben.

147. § (1) Az irányító hatóság a tárgyhónapot követő minden hónap huszadik napjáig az igazoló hatóság által meghatározott formátumú és tartalmú hitelesítési jelentést állít ki és elektronikusan megküldi az igazoló hatóság részére. A rendszeres jelentéstételi kötelezettség során

a) igazolja, hogy a felhasznált támogatásokra irányuló dokumentumalapú és helyszíni ellenőrzési kötelezettség teljesült, és

b) számszaki, szabályossági szempontból alátámasztja a támogatásként kifizetendő és az Európai Bizottság felé elszámolandó költségek megfelelőségét.

(2) A hitelesítési jelentés megküldésének elmulasztása, hiányos tartalommal történő megküldése, vagy a hitelesítési jelentések tartalma alapján irányítási és kontrollrendszerre vonatkozó kiegészítő információ igénye esetén az igazoló hatóság a költségigazoló nyilatkozat kiállítását felfüggesztheti.

(3) Közreműködő szervezet kijelölése esetén a közreműködő szervezet állítja ki az igazoló hatóság által meghatározott formátumú és tartalmú hitelesítési jelentést, amit az irányító hatóság ellenjegyez, mielőtt elektronikusan megküld az igazoló hatóság részére. A hitelesítési jelentés ellenjegyzésének alátámasztása érdekében az irányító hatóság maga is jogosult ellenőrzéseket végezni a közreműködő szervezetnél. Ezen ellenőrzések eredményéről az irányító hatóság rendszeresen tájékoztatja az igazoló hatóságot.

XIX. FEJEZET
A TÁMOGATÁSOK PÉNZÜGYI LEBONYOLÍTÁSI RENDSZERE PÉNZÜGYI ESZKÖZÖK ESETÉN

54. Az uniós hozzájárulások kifizetésére szolgáló kincstári pénzforgalmi számlák

148. § (1) A fejezetet irányító szerv vezetője gondoskodik minden pénzügyi konstrukcióra vonatkozóan külön programszámla megnyitásáról a kincstárban. Egy pénzügyi konstrukcióra több programszámla is nyitható, ha ezt a pénzügyi konstrukción belüli esetleges eltérő feltételek alkalmazásának jobb nyomon követhetősége indokolja.

(2) Az irányító hatóság biztosítja az EFK-ról indított utalással, hogy:

a) az irányító hatóság által jóváhagyott pénzügyi konstrukcióra előirányzott, és az alapok alapját végrehajtó szervezet által a finanszírozási keretből a finanszírozási megállapodásnak megfelelően lehívott összeg a megfelelő programszámlán az alapok alapját végrehajtó szervezet rendelkezésére álljon,

b) az alapok alapját végrehajtó szervezet bankszámláján a költségeinek finanszírozására szolgáló forrás rendelkezésre álljon,

c) az alapok alapját végrehajtó szervezettel szemben fennálló követelési ügyeiből befolyt összeg az igazoló hatóság bankszámlájára visszautalásra kerüljön. A fejezetet irányító szerv vezetője a programszámla felett az alapok alapját végrehajtó szervezetnek rendelkezési jogot biztosít. A programszámla feletti rendelkezési jogosultságot két bejelentett személy együttes aláírásával lehet gyakorolni.

(3) A programszámlának az év végén is maradhat egyenlege. A programszámla forgalmáról a kincstár a bankszámlakivonatot két eredeti, sorszámozott példányban állítja ki, amelynek első példányát az irányító hatóság részére, második példányát pedig az alapok alapját végrehajtó szervezet részére, a jóváírást vagy terhelést követő 5 napon belül küldi meg.

55. Támogatás kifizetése

149. § (1) Az irányító hatóság az alapok alapját végrehajtó szervezet javaslatára vagy saját kezdeményezésből is az egyes pénzügyi konstrukcióra jóváhagyott források között átcsoportosíthat a pénzügyi közvetítővel megkötött finanszírozási megállapodások forrásigényének figyelembevételével.

(2) Az irányító hatóság az átcsoportosítást megelőzően kikéri az adott pénzügyi konstrukció szakpolitikai felelősének véleményét annak érdekében, hogy az átcsoportosítás ne akadályozza a szakpolitikai szempontok érvényesítését.

(3) Az alapok alapját végrehajtó szervezet az irányító hatóság által jóváhagyott pénzügyi konstrukciók, illetve a pénzügyi közvetítőkkel már megkötött finanszírozási megállapodások forrásigényének figyelembevételével minden hónap tizenharmadik napjáig megküldi az irányító hatóságnak az arra vonatkozó kifizetési előrejelzését, hogy az irányító hatóságtól előreláthatólag mekkora összeget kér kifizetni a programszámlára. Az alapok alapját végrehajtó szervezet az adott pénzügyi konstrukció végrehajtására jóváhagyott összeget részletekben, az általa adott havi előrejelzések alapján hívhatja le.

(4) Az alapok alapját végrehajtó szervezet az irányító hatóság által elfogadott pénzügyi konstrukcióra jóváhagyott összegből a pénzügyi közvetítőkkel már megkötött finanszírozási megállapodások forrásigényének megfelelő összeget lehívhatja az irányító hatóságnak címzett lehívási értesítés, valamint a lehívási értesítéshez csatolt, a finanszírozási megállapodásban meghatározott mellékletek átadásával. Az alapok alapját végrehajtó szervezet a lehívási értesítéseket folyamatos sorszámmal látja el. A lehívási értesítésnek tartalmaznia kell legalább

a) a lehívási értesítés megnevezést,
b) annak a programszámlának a számát, amelyre az alapok alapját végrehajtó szervezet a forrás jóváírását kéri,
c) a lehívott összeget,
d) a lehívott összeg kifizetésének kért értéknapját,
e) a lehíváshoz kapcsolódó pénzügyi konstrukció megjelölését,
f) az irányító hatóság a pénzügyi konstrukciót jóváhagyó döntésének számát és keltét,
g) az alapok alapját végrehajtó szervezet nyilatkozatát arról, hogy a lehívási értesítés napján a finanszírozási megállapodás alapján teljesítendő valamennyi előfeltétel teljesült,
h) a lehívási értesítés keltezését és
i) az alapok alapját végrehajtó szervezet cégszerű aláírását.

(5) Az irányító hatóság a szabályszerű lehívási értesítésben megjelölt összeget az előirányzat-felhasználási keretszámláról a megfelelő programszámlára fizeti ki. Az irányító hatóság a forrást a szabályszerű lehívási értesítés beérkezésétől számított 15 napon belül utalja át a programszámlára, ha

a) az adott hónapban lehívott összeg összesen nem haladja meg a havi kifizetési előrejelzésben jelzett összeget
b) megelőző eljárási cselekmények megtörténtek, továbbá
c) a lehívási értesítésben kapott adatokat az irányító hatóság rögzítette a monitoring és információs rendszerben.

150. § (1) Az alapok alapját végrehajtó szervezet – a pénzügyi közvetítőkkel kötött finanszírozási megállapodásokban megfelelő kikötések érvényesítésével – biztosítja, hogy a programszámlán lévő források a lehető legrövidebb időn belül kifizetésre kerüljenek a pénzügyi közvetítők részére.

(2) A programszámlára költségvetési forrásból csak olyan kifizetés kezdeményezhető, amelyhez kapcsolódó közösségi hozzájárulás rendezését az igazoló hatóság – az európai uniós forrás rendelkezésre állása esetén – még a folyósítás évében az előírt határidők figyelembevételével teljesíteni tudja.

(3) A programszámlára visszautalt forrást az alapok alapját végrehajtó szervezet a finanszírozási megállapodás feltételeinek megfelelően ismételten felhasználhatja.

(4) A finanszírozási keretből lehívott összeget az irányító hatóság kizárólag a programszámlára fizetheti ki. A programszámlára átutalt összeget az alapok alapját végrehajtó szervezet – az általa lebonyolított kezességvállalás esetét kivéve – kizárólag a pénzügyi közvetítőnek fizetheti ki, az irányító hatóság által jóváhagyott program szerinti finanszírozás céljából a finanszírozási megállapodás rendelkezései szerint.

(5) Az irányító hatóság az alapok alapját végrehajtó szervezet által vállalt kezesség teljes összege fedezetének megfelelő összeget a program előrehaladásának megfelelő ütemben az alapok alapját végrehajtó szervezet által benyújtott lehívási értesítés alapján a megfelelő programszámlára kifizeti és azon tartja, kivéve ha forrást más programra átcsoportosít. A kezességvállalás fedezetéül szolgáló programszámla felett az alapok alapját végrehajtó szervezet szabadon rendelkezhet a finanszírozási megállapodás rendelkezései szerint. A kezesi kifizetéseket az alapok alapját végrehajtó szervezet a saját bankszámlájáról teljesíti.

56. A költségigazolási tevékenységek rendje – a hitelesítés

151. § (1) Pénzügyi eszközök esetén a finanszírozási megállapodás teljesítésének és a finanszírozási keret felhasználásának hitelesítése az irányító hatóság feladata. A folyamatba épített ellenőrzés részeként az irányító hatóságnak gondoskodnia kell az alapok alapját végrehajtó szervezet által benyújtott valamennyi jelentés, nyilatkozat és bizonylat dokumentumalapú, formai és tartalmi ellenőrzésének lefolytatásáról. A pénzügyi lebonyolítás során a dokumentumalapú ellenőrzés a lehívási értesítés és annak mellékletei ellenőrzéséből áll.

(2) A dokumentumalapú ellenőrzések keretében ellenőrizni kell legalább
a) a pénzügyi konstrukciónak a többéves nemzeti keret, az éves fejlesztési keret és a finanszírozási megállapodás szerinti megfelelő előrehaladását,
b) az alapok alapját végrehajtó szervezet köztartozás-mentességét a monitoring és információs rendszeren keresztül, és
c) azt, hogy a benyújtott lehívási értesítés összhangban van-e a finanszírozási megállapodással, a havi kifizetési előrejelzéssel.

(3) A folyamatba épített ellenőrzés részeként az irányító hatóságnak gondoskodnia kell a pénzügyi eszközökre vonatkozó kockázatelemzési módszertan és az évenkénti kockázatelemzés elkészítéséről.

(4) A helyszíni ellenőrzések során a pénzügyi eszközöket végrehajtó szervezetnél ellenőrizni kell különösen
a) a pénzügyi konstrukciónak a többéves nemzeti keret, az éves fejlesztési keret és a finanszírozási megállapodás szerinti megfelelő előrehaladását,
b) az alapok alapját végrehajtó szervezet által benyújtott beszámolók és a pénzügyi konstrukció tényleges előrehaladásának összhangját,
c) azt, hogy az alapok alapját végrehajtó szervezet által az irányító hatóság részére teljesített adatszolgáltatás összhangban áll-e a pénzügyi közvetítő által az alapok alapját végrehajtó szervezet részére teljesített adatszolgáltatással,
d) a jogszabályok, valamint a hatékony és célszerű működés követelményeinek betartását.

(5) A folyamatba épített ellenőrzéseket (ideértve a dokumentumalapú ellenőrzéseket és a kockázatelemzésre, mintavételezésre alapozott helyszíni ellenőrzéseket) megfelelően dokumentálni kell, rögzítve az elvégzett munkát, az ellenőrzések eredményeit, valamint szabálytalanságok és hibák feltárása esetén a megtett intézkedéseket.

(6) Az irányító hatóság az alapok alapját végrehajtó szervezet közreműködésével minden hónap tizenkettedik napjáig hitelesítési jelentést állít ki, amelyben nyilatkozik arról, hogy a megelőző hónapban jóváhagyott, a monitoring és információs rendszerben rögzített és a programszámlára utalt támogatási összeggel kapcsolatos, a (2) és (3) bekezdés szerinti dokumentumalapú ellenőrzéseket, továbbá a nyilatkozatában meghatározott, a (4) és (5) bekezdés szerinti helyszíni ellenőrzéseket elvégezte. A hitelesítési jelentést az irányító hatóság az igazoló hatóság által meghatározott formában és tartalommal készíti el. Az irányító hatóság a kiállított hitelesítési jelentést annak kiállításától számított 8 napon belül elektronikusan megküldi az igazoló hatóság részére.

XX. FEJEZET
KIFOGÁS

152. § (1) A támogatást igénylő vagy a kedvezményezett a támogatási kérelem benyújtásának időpontjától a támogatási jogviszony időtartama alatt,
a) – közreműködő szervezet kijelölése esetén – a közreműködő szervezet döntése ellen a közreműködő szervezetnél, a kifizető ügynökség döntése ellen a kifizető ügynökségnél, az irányító hatóság döntése ellen az irányító hatóságnál az európai uniós források felhasználásáért felelős miniszternek címzett,
b) a helyi akció csoport döntése ellen a helyi akció csoportnál TOP esetén a közreműködő szervezetnek, Vidékfejlesztési Program esetén a kifizető ügynökségnek címzett

kifogást nyújthat be, ha a projekt kiválasztási eljárásra, a támogatási döntés meghozatalára, a támogatói okiratok kiadására vagy a támogatási szerződések megkötésére, a támogatás folyósítására, visszakövetelésére vonatkozó eljárás jogszabálysértő vagy a felhívásba, támogatási szerződésbe ütközik.

(2) A kifogást a kifogásolt döntésről való tudomásszerzéstől számított 10 napon belül egy alkalommal, az indokok megjelölésével lehet benyújtani.

(3) Nincs helye kifogás benyújtásának a szabálytalanságot megállapító döntés (a továbbiakban: szabálytalansági döntés), a XXII. fejezetben meghatározott jogorvoslati eljárást lezáró döntés, valamint az e rendelet hatálya alá tartozó valamely szerv által kiadott minőségbiztosítói jelentés, tanúsítvány, konzultáció keretében adott észrevétel, javaslat ellen.

(4) A kifogás elbírálásáig a kifogásban foglaltakkal összefüggő eljárási határidők nyugszanak.

(5) A kifogást elbíráló szerv kizárólag a kifogással érintett döntést vizsgálhatja, valamint az azt megalapozó eljárás azon elemeit, megállapításait, melyeket a kifogás vitat.

(6) A kifogás kivizsgálásában, illetve elbírálásában nem vehet részt ügyintézőként, illetve döntéshozóként az, aki a kifogás által érintett projekt kiválasztási eljárásában, illetve a támogatói döntés előkészítésében részt vett.

153. § (1) A kifogást érdemi vizsgálat nélkül kell elutasítani, ha

a) a kifogást a 152. § (2) bekezdése szerinti határidőn túl terjesztették elő,

b) a kifogást nem az arra jogosult terjeszti elő,

c) korábbival azonos tartalmú, ismételt kifogást terjesztenek elő,

d) a kifogás nem tartalmaz a megsértett jogszabályban, a felhívásban vagy a támogatási szerződésben foglalt rendelkezésre történő hivatkozást,

e) azt kifogás tárgyában hozott döntés ellen nyújtották be,

f) a kifogást olyan döntés, nyilatkozat, tanúsítvány, jelentés ellen nyújtották be, amely ellen e rendelet szerint kifogás benyújtásának nincs helye,

g) a kifogás kizárólag olyan jogsértés ellen irányul, amely a sérelmezett eljárás megismétlésével nem orvosolható.

(2) Ha érdemi vizsgálat nélküli elutasításnak nincs helye, a kifogást a beérkezésétől számított 30 napon belül kell elbírálni. Az elbírálás határideje egy alkalommal, legfeljebb 30 nappal meghosszabbítható, erről a határidő lejárta előtt a monitoring és információs rendszeren keresztül tájékoztatni kell a kifogás benyújtóját.

(3) Az irányító hatóság vagy a közreműködő szervezet a döntése ellen benyújtott kifogás esetén

a) a kifogás beérkezésétől számított 15 napon belül a kifogásban foglaltaknak részben, vagy egészben helyt ad, egyúttal gondoskodik a jogszerű állapot helyreállításáról, és erről haladéktalanul értesíti a támogatást igénylőt vagy a kedvezményezettet, valamint az irányító hatóság, ha kijelölésre került, a közreműködő szervezetet, vagy

b) a kifogást és az abban foglaltakkal kapcsolatos írásbeli szakmai álláspontját az annak alátámasztására szolgáló dokumentációval együtt a kifogás beérkezésétől számított 15 napon belül megküldi az európai uniós források felhasználásáért felelős miniszternek elbírálásra, közreműködő szervezet kijelölése esetén az irányító hatóság útján.

(4) Az európai uniós források felhasználásáért felelős miniszter, a közreműködő szervezet vagy a kifizető ügynökség a részére elbírálásra megküldött kifogással kapcsolatban a következő döntéseket hozhatja:

a) a kifogásban foglaltaknak helyt ad, egyúttal gondoskodik a jogszerű állapot helyreállításáról,

b) a kifogást indokolt döntésével elutasítja.

(5) Az európai uniós források felhasználásáért felelős miniszter, a közreműködő szervezet vagy a kifizető ügynökség a kifogás tárgyában hozott döntésről az indokok megjelölésével értesíti a támogatást igénylőt vagy a kedvezményezettet, helyi akciócsoportot, a közreműködő szervezetet, illetve az irányító hatóságot.

(6) A kifogás tárgyában hozott döntés ellen további kifogás előterjesztésének nincs helye.

154. § (1) A kifogást elbíráló szervezet a kifogás elbírálására irányuló eljárást megszünteti, ha a kifogást elbíráló döntés meghozataláig

a) kifogást annak előterjesztője erre irányuló írásbeli nyilatkozatával visszavonja,

b) a forráshiány miatt elutasított támogatási kérelem támogatásban részesül,

c) a kifogással támadott döntést hatályon kívül helyezték,

d) a támogatási jogviszony nem a kifogással érintett döntés következtében szűnik meg,

e) a támogatást igénylő kifogással érintett támogatási kérelmet ismételten benyújtja,

f) a támogatást igénylő a kifogással érintett támogatási kérelemre vonatkozó támogatási szerződést megköti, vagy nyilatkozik a támogatói okirat elfogadásáról a 75. § (5) bekezdésben foglaltak szerint,

g) a kedvezményezett által a kifogással érintett döntés alapjául szolgáló eljárási cselekményt megismétli

h) a kedvezményezett a kifogással támadott döntésben meghatározott visszafizetési kötelezettségének eleget tesz.

(2) Ha a támogatási kérelmet forráshiány miatti elutasító döntésben az szerepel, hogy a támogatási kérelem költségcsökkentéssel, illetve feltételekkel támogatható, és a kifogás a költségcsökkentés, illetve szerződéskötési feltételek ellen is irányul, a kifogás elbírálására irányuló eljárás megszüntetésének az (1) bekezdés b) pontjára történő hivatkozással nincs helye.

155. § (1) Ha a kifogást elbíráló döntésben név-, szám- vagy más elírás, illetve számítási hiba van, a döntést hozó szervezet a hibát az erre irányuló kérelemre vagy hivatalból kijavítja, ha az érdemben nem változtatja meg az ügy kimenetelét.

(2) A kifogást elbíráló döntést a döntést hozó szervezet, a döntés kézbesítését követő 30 napon belül visszavonja és új döntést hoz, ha a kifogás elbírálását követően tudomására jutott tény alapján a döntés jogszabályt sért, vagy a támogatási szerződésbe, illetve a felhívás szerinti tájékoztatásban foglaltakba ütközik.

XXI. FEJEZET
SZABÁLYTALANSÁGKEZELÉS

156. § (1) Szabálytalansági eljárás megindítására, szabálytalanság megállapítására kizárólag a támogatási szerződés megkötését, pénzügyi eszközök esetén a finanszírozási megállapodás megkötését követően kerülhet sor.

(2) A szabálytalansági eljárást az irányító hatóság folytatja le, abban az esetben is, ha közreműködő szervezet kerül kijelölésre.

(3) A szabálytalansági ügy elintézésében nem vehet részt

a) a kedvezményezett, a vele együtt jogosított vagy kötelezett személy, továbbá az, akinek jogaira vagy kötelezettségeire az eljárás eredménye kihatással lehet,

b) az a) pont alá tartozó személy vagy szervezet képviselője, vagy olyan volt képviselője, aki a szabálytalansági eljárás tárgyát illetően érintett volt,

c) az a) vagy a b) pont alá tartozó személynek a Ptk. 8:1. § (1) bekezdés 1. pontja szerinti közeli hozzátartozója vagy volt házastársa,

d) aki az érintett projekt-kiválasztási eljárásában, illetve a támogatói döntés előkészítésében részt vett,

e) a d) pontban meghatározott személynek a Ptk. 8:1. § (1) bekezdés 1. pontja szerinti közeli hozzátartozója vagy volt házastársa.

(4) A jogorvoslati eljárásban nem járhat el, aki a szabálytalansági ügy elintézésében részt vett.

(5) Az irányító hatóság az eljárásában köteles törekedni arra, hogy a szabálytalansággal érintett projekt célja megvalósuljon, és lehetőség szerint a cél indokolatlanul ne sérüljön.

(6) Ha ugyanazon kedvezményezett vonatkozásában több szabálytalansági eljárás indul, és azokban még döntés nem született, az eljáró szervezet dönthet azok egyesítéséről. Nem lehet a szabálytalansági eljárásokat egyesíteni, ha az a szabálytalansági gyanú megítélésére vonatkozó döntést indokolatlanul késleltetné, vagy a projekt céljainak megvalósulását indokolatlanul veszélyeztetné.

(7) Ugyanabban szabálytalansági döntésben nem lehet döntést hozni a szabálytalansági eljárás eredményéről és a 159. § (5) bekezdés f) pontja szerint szabálytalanság megállapításáról.

(8) Az irányító hatóság a szabálytalanságot a kedvezményezettre vonatkozóan állapítja meg akkor is, ha annak alapjául más személy vagy szervezet tevékenysége vagy mulasztása szolgált. A szabálytalanság megállapításával összefüggésben megállapított intézkedések a kedvezményezettet terhelik.

(9) A szabálytalansági eljárás kezdete az a nap, amelyen az irányító hatóság vezetője az eljárás megindításáról döntött, jogorvoslati eljárás esetén a jogorvoslati kérelemnek a jogorvoslati eljárás lefolytatására jogosult szervhez történő megérkezését követő nap.

(10) A szabálytalansági eljárás az irányító hatóság, a jogorvoslati eljárás a jogorvoslati eljárást lefolytató szervezet vezetőjének döntésével zárul.

157. § (1) A finanszírozási keret terhére megvalósuló intézkedések során az alapok alapját végrehajtó szervezet által elkövetett jogszabálysértés, a finanszírozási megállapodás megszegése, valamint a pénzügyi programra vonatkozó előírások megsértése vonatkozásában felmerült – a 93. § (4) bekezdése szerinti – szabálytalansági gyanút az irányító hatóság vizsgálja ki. A finanszírozási keret terhére megvalósuló intézkedések során a 156–174. §-okban foglaltakat kell alkalmazni azzal, hogy kedvezményezett alatt alapok alapját végrehajtó szervezetet, támogatási szerződés alatt az irányító hatóság és az alapok alapját végrehajtó szervezet közötti finanszírozási megállapodást kell érteni.

(2) Az alapok alapját végrehajtó szervezetek a 480/2014/EU felhatalmazáson alapuló rendelet 6. cikk (2)–(3) bekezdés alapján biztosítják, hogy az irányító hatósággal szemben az általa a pénzügyi eszközre lekötött összegen felül egyéb követelés ne merülhessen fel, illetve a szabálytalanságok által érintett program-hozzájárulások összegeinek visszatérítését.

(3) Pénzügyi eszközök esetén a végső kedvezményezett és a pénzügyi közvetítő jogosulatlan forrásfelhasználás kezelésére vonatkozó részletes szabályokat, valamint az alkalmazandó jogkövetkezményeket a pénzügyi közvetítővel megkötött finanszírozási megállapodás tartalmazza.

158. § A szabálytalanság-felelős gondoskodik

a) a szabálytalanságok nyilvántartásáról,

b) a szabálytalanságokkal kapcsolatos negyedéves jelentések összeállításáról,

c) a monitoring és információs rendszer szabálytalanságokkal kapcsolatos adatokkal történő feltöltéséről,

d) az OLAF Koordinációs Irodával történő együttműködésről,

e) az igazoló hatósággal történő együttműködésről,
f) Miniszterelnökséggel történő együttműködésről és
g) döntési javaslatot terjeszt a szervezet vezetője elé a szabálytalansági eljárás megindításával és lezárásával kapcsolatban.

159. § (1) Az e rendelet hatálya alá tartozó szervezet azon tagja, aki a támogatási folyamat bármely – a támogatási szerződés megkötését követő – szakaszában szabálytalanság gyanúját észlelte, vagy akinek ilyen gyanú tudomására jutott, a tudomásra jutástól számított 3 napon belül írásban rögzíti a szabálytalanság gyanúját, és azt haladéktalanul megküldi az irányító hatóság szabálytalanság-felelősének.

(2) A szabálytalanság-felelős a kézhezvételtől számított 3 napon belül a szabálytalanság gyanúját rögzíti a monitoring és információs rendszerben, és megküldi az irányító hatóság vezetőjének a szabálytalansági gyanúról kapott tájékoztatást, a kapcsolódó dokumentumokat és véleményét, javaslatot téve az ügy kivizsgálására vagy annak mellőzésére.

(3) Az irányító hatóság vezetője a kézhezvételtől számított 3 napon belül dönt – a (4) bekezdésben meghatározott kivétellel – a szabálytalansági eljárás megindításáról vagy az arra irányuló javaslat elutasításáról.

(4) Ha a szabálytalansági gyanú az irányító hatóság tevékenységével összefüggésben merül fel, vagy a szabálytalansági gyanút az audit hatóság jelentette, az irányító hatóság vezetője a szabálytalanság-felelős szabálytalansági eljárás megindítására vonatkozó döntési javaslata alapján szabálytalansági eljárást indít.

(5) Az irányító hatóság vezetője szabálytalansági eljárás mellőzésével állapíthat meg szabálytalanságot, és rendelhet el az e rendelet szerinti jogkövetkezményt, ha
a) a szabálytalansággal érintett összeg nem haladja meg a százezer forintot,
b) a kedvezményezett ellen adósságrendezési, felszámolási, végelszámolási, kényszertörlési vagy a megszüntetésére irányuló egyéb eljárás, vagy csődeljárás indult,
c) a cégbíróság a kedvezményezett céget a törvényességi felügyeleti eljárásban hozott intézkedés vagy megszüntetési eljárás következtében hivatalból törli a cégjegyzékből,
d) a kedvezményezett elismeri a szabálytalanság tényét,
e) a szabálytalanság ténye még azelőtt derült ki, hogy a kedvezményezett részére bármilyen kifizetés történt volna,
f) az irányító hatóság az Európai Bizottság, az adott szervezet belső ellenőrzési egysége, az igazoló hatóság vagy bármely, ellenőrzést végző szervezet megállapításait elfogadja,
g) ha a kedvezményezett nem teljesíti az 1303/2013/EU európai parlamenti és tanácsi rendelet 71. cikk (2) bekezdésében foglalt előírásokat,
h) a 83. § (2) bekezdése szerinti esetben,
i) rendszerszintű szabálytalanság esetén.

(6) Ha a szabálytalanság tényét az Európai Bizottság vagy az audit hatóság állapítja meg, az irányító hatóság tájékoztatja a kedvezményezettet a szabálytalanság megállapításáról, intézkedik a pénzügyi korrekció és egyéb jogkövetkezmények végrehajtásáról. Az irányító hatóság e bekezdés szerinti döntése – így különösen a visszakövetelést elrendelő döntés számítási hibája – ellen kifogás benyújtásának van helye.

(7) Ha az audit hatóság ellenőrzési tevékenysége során szabálytalanságot állapít meg, és annak alapján észleli, hogy a költségnyilatkozatban nem elszámolható költség szerepel, felkéri az irányító hatóságot, hogy kezdeményezze az átutalás igénylési dokumentáció korrekcióját. Az irányító hatóság a szabálytalanság kapcsán szükség szerint az e rendelet szerinti jogkövetkezmények alkalmazását is elrendeli. Az igazoló hatóság gondoskodik az átutalás igénylési dokumentáció korrekciójáról.

(8) Az Európai Bizottság, az audit hatóság által megállapított szabálytalanság, és az annak vonatkozásában elrendelt jogkövetkezmény, pénzügyi korrekció végrehajtására meghozott döntés ellen szabálytalansági döntések elleni jogorvoslat alcímben meghatározott jogorvoslati kérelem benyújtásának nincs helye.

160. § (1) A szabálytalansági eljárás megindításával egyidejűleg ki kell jelölni a szabálytalansági eljárás vezetőjét, aki az eljárás lefolytatásáért és a szabálytalansági gyanú kivizsgálásáért felel. A szabálytalanság-felelős köteles a szabálytalansági eljárás vezetőjével együttműködni.

(2) A szabálytalansági eljárás megindításáról a szabálytalanság-felelős az eljárás megindításától számított 5 napon belül – a szabálytalansági gyanú ismertetésével – írásban tájékoztatja az érintett kedvezményezettet, és felhívja, hogy észrevételeit – az azokat alátámasztó dokumentumok benyújtása mellett – a tájékoztatás kézhezvételétől számított

7 napon belül tegye meg. A szabálytalanság-felelős a kedvezményezetti észrevétel megtételére ennél hosszabb határidőt is megállapíthat.

(3) A szabálytalanság-felelős a (2) bekezdés szerinti 5 napos határidőn belüli tájékoztatási kötelezettségétől eltekinthet, ha megalapozottan feltehető, hogy az eljárás sikerességét a tájékoztatás következtében az érintett kedvezményezett, különösen a tárgyi bizonyítási eszköz, okirat megsemmisítésével, meghamisításával vagy elrejtésével meghiúsítaná, megnehezítené vagy veszélyeztetné.

(4) A szabálytalansági eljárás során a szabálytalansági eljárás vezetője betekinthet minden olyan dokumentumba, amely a szabálytalansági gyanú megítéléséhez szükséges, a projekt megvalósítási helyszínén ellenőrzést végezhet és lehetősége van a kedvezményezett személyes meghallgatására. Közbeszerzési jogsértés gyanúja esetén a szabálytalansági eljárás vezetője kezdeményezi a Közbeszerzési Döntőbizottság hivatalból történő eljárását, melyről egyidejűleg tájékoztatja az európai uniós források felhasználásáért felelős minisztert.

(5) Ha felmerül annak gyanúja, hogy a projekt megvalósításával összefüggésben a kedvezményezett, vagy a kedvezményezett érdekkörébe eső más személy, illetve szervezet bűncselekményt követett el, az irányító hatóság köteles a bűncselekmény gyanújának felmerülésétől számított 5 napon belül feljelentést tenni vagy bűnügyi jelzéssel élni, egyidejűleg tájékoztatni az európai uniós források felhasználásáért felelős minisztert.

161. § (1) A szabálytalansági eljárásban a döntést a szabálytalansági eljárás megindításától számított 45 napon belül kell meghozni. A határidő, annak eltelte előtt indokolt esetben, egy alkalommal, legfeljebb 45 nappal meghosszabbítható. A határidő meghosszabbításáról az érintett kedvezményezettet értesíteni kell.

(2) Ha a szabálytalanság megállapításához más hatóság előzetes döntése szükséges, vagy a szabálytalansági gyanú különleges szakértelmet igénylő előzetes kérdés eldöntésétől függ a szabálytalansági eljárást az irányító hatóság vezetője mindaddig felfüggesztheti, amíg a hatáskörrel rendelkező hatóság határozatot nem hozott, vagy a döntéshez szükséges szakértői állásfoglalás nem készült el. A felfüggesztés időtartama az elintézési határidőbe nem számít be.

(3) Az irányító hatóság a szabálytalansági eljárás felfüggesztéséről, illetve a felfüggesztés visszavonásáról a felfüggesztéstől, illetve a visszavonástól számított 5 napon belül értesíti az érintett projekt kedvezményezettjét.

(4) Az (2) bekezdésben meghatározott, más hatóság által lefolytatott eljárásban hozott döntés tartalma az irányító hatóságot a szabálytalansági döntés meghozatalában nem köti.

162. § (1) Az irányító hatóság vezetője dönt a szabálytalansággal érintett projekthez kapcsolódó kifizetések felfüggesztéséről. A kifizetés felfüggesztése a szabálytalansági eljárás időtartama alatt bármikor lehetséges. A kifizetés felfüggesztését meg kell szüntetni, ha annak indokai már nem állnak fenn. A kifizetés felfüggesztésének elrendeléséről és megszüntetéséről a kedvezményezettet tájékoztatni kell.

(2) A kifizetés felfüggesztés elrendelése indokolt, ha a kifizetés szabálytalanság megállapítása esetén veszélyeztetné a szabálytalansággal érintett összeg behajtását, így különösen, ha

a) a szabálytalansággal érintett projektben a kedvezményezett nem nyújtott biztosítékot,

b) a szabálytalanság gyanújához vezető cselekmény ismétlődő jellegű,

c) bűncselekmény elkövetésének gyanúja merül fel,

d) a kedvezményezett terhére korábban azonos típusú szabálytalanságot állapítottak meg,

e) ugyanazon kedvezményezettel szemben más szabálytalansági eljárás van folyamatban, vagy

f) a kifizetést követően az eredeti pénzügyi állapot nem állítható helyre.

(3) A kifizetés felfüggesztését meg kell szüntetni, illetve mellőzni kell, ha a kifizetés elmaradása súlyosabb pénzügyi következménnyel jár, mint amilyet a kifizetés eredményezne.

163. § (1) A szabálytalansági eljárás eredményéről – szabálytalanság megállapításának hiányában is – a szabálytalansági eljárás vezetője szabálytalanság-eljárási jegyzőkönyvet készít.

(2) A szabálytalanság-eljárási jegyzőkönyvnek tartalmaznia kell

a) az érintett projekt megnevezését, a kedvezményezett adatait,

b) az érintett összeg nagyságát finanszírozási forrásonként,

c) a szabálytalansági gyanúról való tudomásszerzés módját és idejét,

d) a szabálytalansági gyanú rövid összefoglalását,

e) az eljárásban közreműködők megnevezését,

f) a megvizsgált dokumentumok, körülmények és tények felsorolását,

g) a meghallgatott személyek megnevezését, a meghallgatás, illetve a helyszíni vizsgálat során készült jegyzőkönyvnek a vizsgálatot végző és a meghallgatott, vagy a helyszíni vizsgálat során jelenlévő személyek aláírásával ellátott példányát,

h) a meghallgatott, illetve a helyszíni vizsgálat során jelenlévő személynek a g) pont szerinti jegyzőkönyv tartalmával kapcsolatos egyet nem értése esetén az erre utaló záradékot,

i) az eljárás során megállapított következtetéseket, és az azt alátámasztó dokumentumoknak a felsorolását,

j) a Büntető Törvénykönyvről szóló 2012. évi C. törvény 396. §-a szerinti költségvetési csalás bűncselekményének gyanúja esetén az erre való utalást,

k) az alkalmazandó intézkedésekre, jogkövetkezményekre tett javaslatot.

(3) A szabálytalanság tényének megállapítása esetén a szabálytalanság-eljárási jegyzőkönyvnek tartalmaznia kell továbbá

a) a megsértett rendelkezések pontos hivatkozását,

b) a szabálytalanság elkövetésének módját,

c) azt, hogy a szabálytalanság Európai Bizottság által meghatározott jelentéstételi kötelezettség alá tartozik-e,

d) közigazgatási vagy büntetőjogi szankciót az arra hatáskörrel rendelkező szervek kiszabtak-e,

e) csalás gyanúja esetén feljelentést tettek-e,

f) rendszerszintű szabálytalanság megállapítása esetén az arra való utalást, valamint

g) az alkalmazandó jogkövetkezményeket, illetve egyéb intézkedésekre tett javaslatot.

164. § (1) A szabálytalansági eljárás lezárásáról a szabálytalanság felelős javaslata alapján az irányító hatóság vezetője a szabálytalanság-eljárási jegyzőkönyv alapján dönt.

(2) A szabálytalansági eljárás lezárulhat

a) szabálytalanság megtörténtét megállapító és jogkövetkezményt, vagy egyéb intézkedést elrendelő döntéssel, vagy

b) annak megállapításával, hogy nem történt szabálytalanság, és – ha szükséges – támogatási jogviszonyt érintő intézkedést elrendelő döntéssel.

(3) Szabálytalanság megállapítása esetén az irányító hatóság az alábbi jogkövetkezményeket rendelheti el

a) a projekt támogatás terhére elszámolható költségeinek csökkentése és ezzel egyidejűleg a jogosulatlanul igénybe vett támogatás visszafizetésére kötelezés,

b) a támogatási szerződéstől történő elállás,

c) e rendelet hatálya alá tartozó támogatások igénybevételéből történő kizárás határozott időre, legfeljebb 5 évre, vagy

d) uniós jogi aktusban meghatározott egyéb jogkövetkezmény.

(4) A jogkövetkezményt úgy kell megállapítani, hogy az igazodjék a szabálytalanság súlyához.

(5) A pénzügyi korrekcióval járó jogkövetkezményt minden esetben egyedileg, az egyes ügyiratok alapján kell megállapítani, és a korrekció összegének meg kell egyezni a nemzeti költségvetésre, illetve az ESB-alapokra tévesen terhelt költségek összegével, figyelemmel az Áht. 53. § (2) bekezdésében meghatározottakra is. A pénzügyi korrekció célja olyan helyzet visszaállítása, ahol az alapok általi társfinanszírozásra benyújtott költségek 100%-a összhangban van a vonatkozó európai uniós és nemzeti szabályokkal.

(6) Ha nem lehetséges egyedi módon számszerűsíteni a pénzügyi korrekció mértékét, vagy adott esetben aránytalan lenne a kérdéses kiadás egészének visszavonása, vagy az félrevezető eredményt ad, átalányon alapuló korrekciót kell alkalmazni. Az átalányon alapuló korrekció mértékét az egyedi szabálysértés súlyosságának és a szabálytalanság pénzügyi következményeinek függvényében kell meghatározni.

(7) A kizárásról a szabálytalansági eljárásban döntést hozó javaslatára a fejezet felügyeletét ellátó szerv vezetője dönt.

(8) A kizárt kedvezményezettek nevét, a kizárás okát és időtartamát a www.szechenyi2020.hu honlapon közzé kell tenni.

165. § (1) A szabálytalanság-felelős a szabálytalansági eljárás eredményeit a döntéshozataltól számított 3 napon belül rögzíti a monitoring és információs rendszerben.

(2) A szabálytalansági eljárás eredményéről a szervezet szabálytalanság-felelőse 5 napon belül értesíti a kedvezményezettet.

(3) Az irányító hatóság az európai uniós források felhasználásáért felelős miniszter által működtetett honlapon közzéteszi – a személyes adatok kivételével – a szabálytalansági eljárásban az irányító hatóság által hozott, szabálytalanság megtörténtét megállapító jogerős döntéseket, a jogerőre emelkedést követő 10 napon belül a kedvezményezett

nevének, a projekt címének, a szabálytalanság elkövetése módjának, a szabálytalanság következményének, és a szabálytalansággal érintett összegnek a feltüntetésével.

(4) Rendszerszintű szabálytalanság megállapításáról az irányító hatóság vezetője köteles a szervezet belső ellenőrzését, az európai uniós források felhasználásáért felelős minisztert, az audit hatóságot és az igazoló hatóságot 5 napon belül értesíteni.

XXII. FEJEZET
SZABÁLYTALANSÁGI DÖNTÉSEK ELLENI JOGORVOSLAT

166. § (1) A szabálytalansági eljárással érintett támogatási szerződés szerinti kedvezményezett, akire nézve a szabálytalansági döntés a támogatási jogviszonyból származó jogokat vagy kötelezettségeket állapít meg, módosít, illetve megszüntet, a döntés jogszabálysértő vagy támogatási szerződésbe vagy felhívásba ütközése esetén a szabálytalansági döntés ellen egy alkalommal, jogorvoslattal élhet.

(2) A jogorvoslati kérelmet a szabálytalansági döntés közlésétől számított 10 napon belül az indokok megjelölésével írásban kell előterjeszteni az irányító hatóságnál. A szabálytalansági döntésben meghatározott jogkövetkezmények érvényesítése – a kifizetések felfüggesztésére vonatkozó döntést ide nem értve – a jogorvoslati eljárás lezárásáig, illetve megszüntetéséig nem kezdhető meg.

(3) Ha a szabálytalansági döntés több kedvezményezettre nézve tartalmaz megállapításokat a jogorvoslati kérelemmel nem élő kedvezményezett tekintetében a szabálytalansági döntés kizárólag rá vonatkozó megállapításai a (2) bekezdésben meghatározott határidőben jogerőre emelkednek.

(4) Ha a jogorvoslati kérelem előterjesztésére jogosult a (2) bekezdésben meghatározott határidőben a jogorvoslati kérelmet az európai uniós források felhasználásáért felelős miniszternél terjeszti elő, az európai uniós források felhasználásáért felelős miniszter a jogorvoslati kérelmet annak beérkezésétől számított 5 napon belül továbbítja az irányító hatóság részére.

(5) Az irányító hatóság a jogorvoslati kérelem benyújtására nyitva álló határidő valamennyi, a szabálytalansági eljárásban jogorvoslati kérelem benyújtására jogosult személy tekintetében való elteltét követő 5 napon belül, a beérkezett és visszavonásra nem került jogorvoslati kérelmek megküldésével értesíti a jogorvoslati eljárás megindításáról a szabálytalansági eljárással érintett támogatási szerződés szerinti azon kedvezményezettet, akire nézve a szabálytalansági döntés a támogatási jogviszonyból származó jogot vagy kötelezettséget állapít meg, módosít, illetve szüntet meg. Ha a (2) bekezdésben meghatározott határidő elteltéig jogorvoslati kérelem nem került benyújtásra, vagy a határidő elteltéig valamennyi jogorvoslati kérelem visszavonásra került, az irányító hatóság ennek tényéről értesíti a szabálytalansági eljárással érintett támogatási szerződés szerinti azon kedvezményezettet, akire nézve a szabálytalansági döntés a támogatási jogviszonyból származó jogot vagy kötelezettséget állapít meg, módosít, illetve szüntet meg.

(6) Ha több kedvezményezett nyújt be a szabálytalansági döntés ellen jogorvoslati kérelmet, azon jogorvoslati kérelmeket, amelyek érdemi vizsgálat nélküli elutasításának nincs helye, egy eljárás keretében kell elbírálni.

167. § (1) A jogorvoslati kérelemben meg kell jelölni

a) a kérelmező (és képviselőjének) nevét, székhelyét (lakóhelyét), a kérelmezői jogosultságot alátámasztó tényeket,

b) a projekt címét és a szerződés azonosítóját,

c) a megsértett jogszabályi, vagy a támogatási szerződésben meghatározott rendelkezést, illetve a megsértett felhívás szerinti tájékoztatásban foglalt előírást,

d) a kérelem indokoltságát alátámasztó egyéb tényeket, illetve körülményeket.

(2) A kérelemben új – a szabálytalansági eljárás során nem vizsgált – tényekre és körülményekre is lehet hivatkozni.

(3) Az elkésett, a nem jogosulttól származó, valamint a kedvezményezett által a szabálytalansági döntés ellen ismételten előterjesztett jogorvoslati kérelmet az iratok felterjesztéséig az irányító hatóság, azt követően az európai uniós források felhasználásáért felelős miniszter érdemi vizsgálat nélkül elutasítja.

168. § (1) Az európai uniós források felhasználásáért felelős miniszter a jogorvoslati kérelmet érdemi vizsgálat nélkül elutasítja, ha

a) a jogorvoslati kérelmet az arra nyitva álló határidőn túl terjesztették elő,

b) a jogorvoslati kérelmet nem az arra jogosult nyújtotta be,

c) a jogorvoslati kérelmet ugyanazon kedvezményezett által ugyanazon szabálytalansági döntés ellen terjesztette elő,

d) a jogorvoslati kérelmet szabálytalansági jogorvoslati eljárást lezáró döntés ellen terjesztették elő,

e) ha a jogorvoslati kérelem az Európai Bizottság, audit hatóság által megállapított szabálytalanság, elrendelt jogkövetkezmény, pénzügyi korrekció végrehajtására meghozott döntés ellen irányul,

f) ha a beadvány tartalmilag nem minősül jogorvoslati kérelemnek vagy nem tartalmaz a megsértett jogszabályban, a felhívásban a támogatási szerződésben vagy támogatói okiratban foglalt rendelkezésekre vonatkozó pontos hivatkozást vagy a megsértett rendelkezésre vonatkozó indokok részletes kifejtését.

(2) Elkésettség címén a jogorvoslati kérelem nem utasítható el, ha a jogorvoslati kérelem előterjesztésére nyitva álló határidőben a jogorvoslati kérelmet az európai uniós források felhasználásáért felelős miniszternél terjesztették elő.

169. § (1) A jogorvoslati kérelmet az irányító hatóság a szabálytalansági eljárás dokumentumaival, a jogorvoslati kérelem tárgyában kialakított álláspontjával, és a szabálytalansági eljárás tárgyában folyamatban lévő szabálytalansági, közbeszerzési döntőbizottsági, vagy egyéb hatósági, illetve bírósági eljárásról szóló tájékoztatással együtt a jogorvoslati kérelem benyújtására nyitva álló határidő valamennyi, a szabálytalansági eljárásban jogorvoslati kérelem benyújtására jogosult személy tekintetében való elteltét követő 10 napon belül felterjeszti az európai uniós források felhasználásáért felelős miniszterhez.

(2) Ha a jogorvoslati kérelem (1) bekezdés szerinti felterjesztése előtt a kérelem alapján az irányító hatóság megállapítja, hogy a szabálytalansági döntés jogszabályt sért, vagy a támogatási szerződésbe, illetve a felhívás szerinti tájékoztatásban foglaltakba ütközik, a szabálytalansági döntést visszavonja, és ha a szabálytalansági gyanú továbbra is fennáll, annak kivizsgálására új szabálytalansági eljárást folytat le.

(3) A (2) bekezdés szerinti döntést az irányító hatóság a döntés meghozatalát követően haladéktalanul közli az érintett kedvezményezettel, az európai uniós források felhasználásáért felelős miniszterrel, és – ha kijelölésre került – a közreműködő szervezettel.

170. § (1) Ha a szabálytalansági döntésben név-, szám- vagy más elírás, illetve számítási hiba van, az irányító hatóság a hibát az erre irányuló kérelemre, az európai uniós források felhasználásáért felelős miniszter utasítására, vagy hivatalból kijavítja, ha az nem hat ki az ügy érdemére.

(2) A kijavítást az irányító hatóság a hiba észlelésétől számított 5 napon belül kijavító döntés meghozatalával teljesíti, amelyet haladéktalanul megküld a támogatási szerződésben szereplő kedvezményezetteknek és – az iratok felterjesztését követően a jogorvoslati eljárás lezárásáig, illetve megszüntetéséig – az európai uniós források felhasználásáért felelős miniszternek.

(3) A kijavítás ellen jogorvoslatnak nincs helye.

171. § (1) A jogorvoslati kérelmet annak előterjesztője – az iratok felterjesztéséig az irányító hatóságnál, azt követően az európai uniós források felhasználásáért felelős miniszternél – a jogorvoslati eljárás lezárásáig az erre irányuló nyilatkozattal visszavonhatja.

(2) Ha a visszavonó nyilatkozat nem az annak elbírálására hatáskörrel rendelkező és illetékes szervhez érkezik be, az irányító hatóság, illetve az európai uniós források felhasználásáért felelős miniszter köteles azt haladéktalanul továbbítani.

(3) Az értesítéstől az iratok felterjesztéséig az irányító hatóság, azt követően az európai uniós források felhasználásáért felelős miniszter a jogorvoslati eljárást megszünteti, ha valamennyi jogorvoslati kérelem előterjesztésére jogosult a jogorvoslati kérelmét visszavonta. A jogorvoslati eljárás megszüntetéséről az irányító hatóság – az iratok felterjesztését követően az európai uniós források felhasználásáért felelős miniszter utasítására – haladéktalanul tájékoztatja a támogatási szerződésben szereplő valamennyi kedvezményezettet, és az iratok felterjesztése előtt az irányító hatóságot.

172. § (1) A felterjesztett jogorvoslati kérelemről az európai uniós források felhasználásáért felelős miniszter a kérelem hozzá beérkezésétől számított 45 napon belül dönt.

(2) Az európai uniós források felhasználásáért felelős miniszter a sérelmezett szabálytalansági döntést, valamint az azt megelőző eljárást megvizsgálja, ennek során nincs kötve a jogorvoslati kérelemben foglaltakhoz.

(3) Ha a szabálytalansági gyanúval kapcsolatos tényállás tisztázásához, illetve a kérelem elbírálásához szükséges, az európai uniós források felhasználásáért felelős miniszter legfeljebb 15 napos határidő tűzésével a kérelem kiegészítésére szólítja fel a kérelmezőt.

(4) A kérelem kiegészítésére meghatározott határidő a jogorvoslati kérelem elbírálásának határidejébe nem számít be, erre a kérelmezőt a kiegészítésre történő felszólítás alkalmával figyelmeztetni kell.

(5) Az európai uniós források felhasználásáért felelős miniszter az iratok felterjesztését követően az eljárás során bármikor az irányító hatóságtól további – a szabálytalansági gyanúval kapcsolatos tényállás tisztázásához, illetve a kérelem elbírálásához szükséges – tájékoztatást kérhet. A tájékoztatást az irányító hatóság haladéktalanul köteles az európai uniós források felhasználásáért felelős miniszter rendelkezésére bocsátani.

(6) Az európai uniós források felhasználásáért felelős miniszter az iratok felterjesztését követően az eljárás során bármikor utasíthatja az irányító hatóságot a kifizetés felfüggesztésére, vagy a felfüggesztés megszüntetésére. A kifizetés felfüggesztésének elrendeléséről és megszüntetéséről az irányító hatóság haladéktalanul tájékoztatja a támogatási szerződésben szereplő valamennyi kedvezményezettet, és az európai uniós források felhasználásáért felelős minisztert.

(7) Az irányító hatóság vezetője a jogorvoslati eljárás alatt bármikor elrendelheti a kifizetések felfüggesztését. A kifizetés felfüggesztésének elrendelése vagy megszüntetése esetén a 162. § (2) bekezdés szerinti körülményeket kell figyelembe venni. A kifizetések felfüggesztésének elrendeléséről és megszüntetéséről az irányító hatóság vezetője haladéktalanul tájékoztatja az európai uniós források felhasználásáért felelős minisztert és a kedvezményezettet.

(8) Ha a jogorvoslati kérelem tárgyában a döntés olyan előzetes kérdés eldöntésétől, illetve elbírálásától függ, amelynek tárgyában az eljárás a Közbeszerzési Döntőbizottság, vagy más hatóság, illetve a bíróság hatáskörébe tartozik, az európai uniós források felhasználásáért felelős miniszter, ha az eljárás

a) a hatóság, illetve a bíróság előtt már folyamatban van, a jogorvoslati eljárást a kérdés eldöntéséig, illetve jogerős elbírálásáig felfüggeszti,

b) még megindítva nincs, és annak megindítására jogszabályban meghatározott határidőn belül lehetősége van, az eljárás megindítását kezdeményezi a hatóságnál, illetve a bíróságnál és annak megindítása esetén a jogorvoslati eljárást a kérdés eldöntéséig, vagy jogerős elbírálásáig felfüggeszti.

(9) Az európai uniós források felhasználásáért felelős miniszter a jogorvoslati eljárást felfüggesztheti, ha a jogorvoslati kérelem tárgyában a döntés olyan előzetes kérdés eldöntésétől függ, amelynek tárgyában szabálytalansági eljárás van folyamatban.

(10) Az (1) és (2) bekezdésben meghatározott eljárásban hozott döntés tartalma az európai uniós források felhasználásáért felelős minisztert a jogorvoslati kérelem elbírálásában nem köti.

(11) A felfüggesztés tartama a jogorvoslati kérelem elbírálásának határidejébe nem számít be.

173. § (1) Az európai uniós források felhasználásáért felelős miniszter a jogorvoslati kérelem tárgyában a következő döntéseket hozhatja:

a) a szabálytalansági döntést helybenhagyja,

b) a szabálytalansági döntést megsemmisíti,

c) a szabálytalansági döntést megsemmisíti, és új szabálytalansági eljárás lefolytatására utasítja az irányító hatóságot, ha a jogorvoslati döntés meghozatalához nincs elég adat, vagy a jogorvoslati eljárás alatt új tény merült fel, vagy egyébként a tényállás további tisztázása szükséges, és arra a jogorvoslati kérelem kiegészítése keretében nincs lehetőség, feltéve, hogy a szabálytalansági gyanú továbbra is fennáll.

(2) Ha az európai uniós források felhasználásáért felelős miniszter a szabálytalansági döntésben foglaltakhoz képest új szabálytalansági gyanút állapít meg, ennek kivizsgálása érdekében új szabálytalansági eljárás lefolytatására utasítja az irányító hatóságot.

(3) Az európai uniós források felhasználásáért felelős miniszter a jogorvoslati kérelem elbírálása érdekében felterjesztett iratokat a jogorvoslati döntés meghozatalát követően, a jogorvoslati eljárás lezárásáról szóló tájékoztatással együtt továbbítja az irányító hatóság, illetve az irányító hatóságon keresztül a közreműködő szervezet részére. Az irányító hatóság a tájékoztatás beérkezését követően haladéktalanul intézkedik a döntésnek a szabálytalansági eljárással érintett valamennyi kedvezményezettel való közlése iránt.

(4) Ha a jogorvoslati kérelmet elbíráló döntésben név-, szám- vagy más elírás, illetve számítási hiba van, a döntést hozó szervezet a hibát az erre irányuló kérelemre vagy hivatalból kijavítja, ha az nem hat ki az ügy érdemére.

(5) A jogorvoslati kérelmet elbíráló döntést az európai uniós források felhasználásáért felelős miniszter a döntés kézbesítését követő 30 napon belül visszavonja, és új döntést hoz, ha a jogorvoslati kérelem elbírálását követően tudomására jutott tény alapján a döntés jogszabályt sért, vagy a támogatási szerződésbe, illetve a felhívás szerinti tájékoztatásban foglaltakba ütközik. A közlésről a (3) bekezdés szerint gondoskodik.

(6) Az európai uniós források felhasználásáért felelős miniszter jogorvoslati kérelem tárgyában hozott döntése ellen ismételten e rendelet szerint jogorvoslati kérelem előterjesztésének nincs helye.

57. Jelentéstétel az Európai Bizottság részére

174. § (1) Az irányító hatóság a közösségi jogszabályok alapján a jelentéstételi kötelezettség alá tartozó szabálytalanságokról az újonnan megállapított szabálytalanságok esetén a szabálytalanság megállapítását követő 10 napon belül, egyéb esetben a negyedévet követő 4 héten belül az Európai Bizottság által meghatározott formában jelentést küld az igazoló hatóság részére.

(2) Az újonnan megállapított szabálytalanságok esetén a szabálytalansági jelentés beérkezését követő 14 napon belül, egyéb esetben minden negyedévet követő 6 héten belül az irányító hatóság által benyújtott negyedéves jelentések alapján az igazoló hatóság köteles jelentést küldeni az OLAF Koordinációs Iroda részére a jelentéstételi kötelezettség alá eső, a programok lebonyolítása során tapasztalt szabálytalanságokról vagy visszaélésekről, az ezekkel kapcsolatban megtett intézkedésekről, illetve a folyamatban levő államigazgatási, bírósági eljárások helyzetéről. A jelentést az OLAF Koordinációs Iroda az újonnan megállapított szabálytalanságok esetén a jelentés beérkezését követő 14 napon belül, egyéb esetben a negyedévet követő 2 hónapon belül megküldi az Európai Csalás Elleni Hivatal részére, illetve annak személyes adatokat nem tartalmazó kivonatát az audit hatóságnak tájékoztatásul.

(3) Az igazoló hatóság az irányító hatóság által küldött jelentéseket és az OLAF Koordinációs Iroda az igazoló hatóság által küldött jelentéseket a beérkezésétől számított 14 napon belül – annak a formai, vagy tartalmi hibájának megjelölésével – visszautasíthatja. A jelentést összeállító szervezet a javítások elvégzése során figyelembe veszi, hogy a szabálytalansági jelentés Európai Csalás Elleni Hivatal számára történő megküldésének tagállami határidejét a visszautasítás ténye nem módosítja.

(4) Az (1)–(3) bekezdés szerinti jelentések elküldése elektronikus úton történik.

XXIII. FEJEZET
KÖVETELÉSKEZELÉS

175. § (1) Ha az irányító hatóság a támogatást részben vagy egészben visszavonja, vagy a támogatási szerződéstől bármelyik fél eláll, a kedvezményezett az addig folyósított támogatás, illetve kifizetett halasztott önerő visszavonással érintett összegét a Ptk. 6:47. §-a szerinti ügyleti kamattal növelt mértékben a visszafizetésre kötelezés közlésétől számított 30 napon belül köteles visszafizetni. A kamatszámítás kezdő időpontja a támogatás folyósításának napja, utolsó napja a visszafizetési kötelezettség teljesítésének napja.

(2) Ha a kedvezményezett részére a támogatási szerződésben rögzítettek alapján kötbérfizetési kötelezettség került megállapításra, a megállapított kötbér összegét a visszafizetésre kötelezés közlésétől számított 30 napon belül köteles visszafizetni.

(3) Ha a visszafizetési kötelezettség a támogató érdekkörében felmerült okból keletkezett, a támogatás visszafizetése a megállapított fizetési határidőig kamatmentes.

(4) Az előleg visszakövetelése esetén a kedvezményezett az előleget a folyósítás napjától számított, a Ptk. 6:47. §-a szerinti ügyleti kamattal növelt mértékben köteles visszafizetni.

(5) Ha a kedvezményezett visszafizetési kötelezettségének feltételei bekövetkeznek, az irányító hatóság a követelés összegét az adott projektre vonatkozóan a kedvezményezett részére megítélt, de még ki nem fizetett támogatási összegbe beszámítja. Ha a beszámítás nem vagy csak részben lehetséges, a visszafizetési kötelezettséget az irányító hatóság értesítésben vagy fizetési felszólításban közli a kedvezményezettel.

(6) A visszafizetési kötelezettség az irányító hatóság döntése alapján részletekben is teljesíthető, a visszafizetés ütemezését külön megállapodásban kell rögzíteni.

(7) Ha a kedvezményezett a visszafizetési kötelezettség teljesítésével késedelembe esik, a késedelme után a Ptk. 6:48. §-a szerinti késedelmi kamatot kell fizetnie.

(8) Kincstári körbe tartozó költségvetési szervek esetén az (1), (2), (4) és (7) bekezdés szerinti kamatfizetési kötelezettséget nem kell érvényesíteni.

176. § (1) Ha a kedvezményezett visszafizetési kötelezettségének a visszafizetésre megállapított határidőben nem vagy csak részben tesz eleget, és a beszámítás, a kikötött biztosíték érvényesítése vagy a 79. § (2) bekezdés d) pontjának db) alpontja szerinti levonás eredménytelen volt, az irányító hatóság az Áht. 53. § (2) bekezdése alapján a vissza nem fizetett összeg adók módjára történő behajtása céljából megkeresi az állami adóhatóságot.

(2) Az irányító hatóság a visszafizetésre kötelezés időpontjában már folyamatban lévő csőd, felszámolási-, végelszámolási-, kényszertörlési-, valamint egyéb, a kedvezményezett fizetésképtelenségével, illetve megszüntetésével összefüggésben

induló eljárásba köteles bekapcsolódni, illetve követelését bejelenteni. Az eljárásba történő bekapcsolódást, illetve a követelés bejelentését megelőzően az irányító hatóság mérlegeli, hogy az eljárásban történő részvétel, illetve a bejelentés költségei arányban állnak-e a várhatóan behajtható összeggel.

(3) Az irányító hatóság a szerződéstől akkor is elállhat, ha a kedvezményezett ellen a bíróság jogerős végzése alapján felszámolási-, végelszámolási-, kényszertörlési-, vagy az ismeretlen székhelyű cég megszüntetésére irányuló eljárás indult, vagy a kedvezményezettel szemben végrehajtási-, adósságrendezési-, vagy egyéb, a kedvezményezett fizetésképtelenségével, illetve megszüntetésével összefüggésben indult eljárás van folyamatban.

177. § (1) A behajtott összeget az EFK számlán történő jóváírásáról szóló pénzforgalmi számlakivonat kézhezvételét követően az irányító hatóság gondoskodik a behajtott összegnek az igazoló hatóság megfelelő pénzforgalmi számlája felé történő rendezéséről. Az irányító hatóság kezdeményezi a befolyt, illetve kompenzált követelések rendezését a monitoring és információs rendszerben legalább kéthavonta.

(2) A kincstár által kiállított pénzforgalmi számlakivonatok adatait a pénzforgalmi számla felett rendelkezőknek a monitoring és információs rendszerben a kézhezvételt követő 2 napon belül kell rögzíteni és a rögzítést követő 2 napon belül jóváhagyni.

(3) Ha az Európai Bizottság visszafizetésre szólítja fel az igazoló hatóságot, és az irányító hatóság az igazoló hatóság értesítését követően nem tudja behajtani a szabálytalanságban érintett összeget, akkor az Ávr. 97. § alapján a szabálytalanságért felelős, illetve annak hiányában a szabálytalanul felhasznált forrást folyósító fejezet költségvetéséből kell az érintett összeget, az igazoló hatóság megfelelő pénzforgalmi számlájára visszapótolni az igazoló hatóság által megadott fizetési határidőre.

(4) Ha a szabálytalanságban érintett összegeket a program zárásáig nem sikerült behajtani, akkor a behajtásra tett kísérletek és intézkedések valamennyi dokumentációját legalább a program zárását követő harmadik év végéig programonkénti bontásban meg kell őrizni.

XXIV. FEJEZET
FENNTARTÁS

178. § (1) A kedvezményezett a projekt pénzügyi befejezésétől számított 5 évig, állami támogatás formájában nyújtott támogatás esetén az állami támogatásokra vonatkozó szabályok alapján alkalmazandó időtartamig, kis- és közepes vállalkozások esetén 3 évig a támogatás visszafizetésének terhe mellett vállalja, hogy a projekt megfelel az 1303/2013/EU európai parlamenti és tanácsi rendelet 71. cikk (1) bekezdésében foglaltaknak.

(2) A kedvezményezett a projekt megvalósítás befejezésétől számított 10 évig, állami támogatás formájában nyújtott támogatás esetén az állami támogatásokra vonatkozó szabályok alapján alkalmazandó időtartamig, a támogatás visszafizetésének terhe mellett vállalja, hogy a projekt megfelel az 1303/2013/EU európai parlamenti és tanácsi rendelet 71. cikk (2) bekezdésében foglaltaknak, kivéve, ha a kedvezményezett kis- és közepes vállalkozás.

(3) Ha a kedvezményezett (1)–(2) bekezdésben foglalt kötelezettsége nem teljesül, haladéktalanul értesíti az irányító hatóságot.

179. § A kedvezményezett projekt szintű, a kincstár program szintű elkülönített számviteli nyilvántartást vezet, a projekttel kapcsolatos minden dokumentumot elkülönítetten nyilvántart, és legalább 2027. december 31-éig megőriz.

180. § (1) Az irányító hatóság a támogatási szerződésben rögzített időponttól számított 5 éves, kis- és közepes vállalkozások esetén 3 éves időtartamra előírhatja a kedvezményezett számára éves fenntartási jelentések benyújtását. A projekt pénzügyi befejezését követően, ha a projektre nézve fenntartási kötelezettséget állapítottak meg, a kedvezményezett évente beszámol az indikátorok teljesüléséről.

(2) Ha a támogatási szerződésben fenntartási kötelezettséget állapítottak meg, de ezen időszakra indikátorok nem kerültek meghatározásra és a támogatási szerződés sem írja elő a vállalások évenkénti teljesítését, a kedvezményezettnek egy alkalommal, záró fenntartási jelentést kell benyújtania.

(3) Az irányító hatóság a helyszínen vizsgálja a beruházás fenntartását, illetve a dokumentumok nyilvántartását és megőrzését, kockázatelemzés alapján, mintavétellel kiválasztva a vizsgálandó projekteket.

(4) Ha a kedvezményezett a fentiekben foglalt kötelezettségeit nem teljesíti, az irányító hatóság a támogatási szerződéstől eláll és az abban foglalt szankciókat alkalmazhatja.

XXV. FEJEZET
ÉVES ELSZÁMOLÁS AZ EURÓPAI BIZOTTSÁGGAL

181. § (1) Az éves elszámolás időszaka – a (2) bekezdésben foglalt kivétellel – a számviteli év, amely július 1-jétől a következő év június 30-ig tart. Az utolsó számviteli év 2023. július 1-jétől 2024. június 30-ig tart.

(2) Az első éves elszámolás időszaka 2014. január 1-jétől 2015. június 30-ig tartó időszak.

(3) Az éves elszámolások benyújtásának határideje a számviteli évet követő év február 15.

182. § (1) Az irányító hatóság elkészíti az éves összefoglalót, amely tartalmazza:

a) az irányítási és kontroll rendszer számviteli év alatt bekövetkezett változásait, a személyügyi adatokat, és ezek változásait is,

b) a korábbi ellenőrzések adatait, megállapításait és a megtett intézkedéseket,

c) a számviteli év alatt és annak végéig halmozottan is a program végrehajtásával kapcsolatos információkat (a kiválasztott projektek száma, értéke, támogatás és elszámolható költsége, a kifizetések típusa, száma és értéke, a hitelesítési eljárás keretében végzett ellenőrzések száma, az érintett projektek száma és értéke, a megállapítások jellemzői, fontosabb típusai, a megállapított szabálytalanságok száma, értéke, a visszakövetelt támogatás értéke, a befolyt követelések értéke, a behajthatatlan követelések értéke).

(2) Az irányító hatóság az éves összefoglaló alapján elkészíti az uniós mintának megfelelő nyilatkozatot, amely tartalmazza az irányító hatóság vezetőjének nyilatkozatát arról, hogy

a) az éves összefoglalóban szereplő információ megfelelő módon feltüntetett, teljes körű és pontos,

b) a kiadásokat az eredetileg tervezett célra fordították az ágazat specifikus szabályokban meghatározottak szerint,

c) a bevezetett kontrollrendszerek szükséges mértékben garantálják a mögöttes tranzakciók jogszerűségét és szabályszerűségét.

(3) Az igazoló hatóság elkészíti az uniós mintának megfelelő beszámolót.

(4) Az audit hatóság az uniós mintának megfelelő auditvéleményt ad ki, amelyet a nemzetközileg elfogadott ellenőrzési standardoknak megfelelően kell elkészíteni és amely tartalmazza, hogy

a) az elszámolások megbízható és valós képet nyújtanak-e,

b) azon kiadások, amelyek megtérítését kérték a Bizottságtól, jogszerűek és szabályosak-e,

c) a kontrollrendszerek megfelelően működnek-e,

d) az ellenőrzési tevékenység megkérdőjelezi-e az irányító hatóság vezetője által készített és aláírt vezetői nyilatkozatban szereplő megállapításokat.

183. § (1) Az irányító hatóság minden év október 15-ig elkészíti a számviteli évről az éves beszámolóját, a vezetői nyilatkozatot (először 2015. október 15-ig), majd azokat megküldi az audit hatóságnak.

(2) Az igazoló hatóság minden év augusztus 15-ig átadja az audit hatóságnak az aktuális számviteli évben az Európai Bizottsághoz benyújtott kifizetési kérelmek alapját jelentő tételeket statisztikai mintavételezés céljából. Az audit hatóság a számviteli évben benyújtott kifizetési kérelmekből több alkalommal is végezhet mintavételt. Az igazoló hatóság az audit hatóság kérését követő 15 napon belül átadja a statisztikai mintavételezés alapjául szolgáló tételeket az audit hatóságnak.

(3) Az audit hatóság a mintán elvégzett ellenőrzéseiről legkésőbb december 15-ig átadja az irányító hatóságnak az egyes tételekre vonatkozó megállapításait. A megállapításokról az egyeztetést január 31-ig le kell zárni (először 2016-ban).

(4) A mintában talált, az audit hatóság által szabálytalannak tartott tételeket ki kell venni. A szabálytalan tételekről az irányító hatóság és az audit hatóság egyeztet, és az ennek eredményeképpen nem szabálytalan tételek bekerülhetnek a következő évi elszámolásba.

(5) Az audit hatóság az irányító hatóság által elkészített éves beszámolóra az észrevételeit december 15-ig megküldi az irányító hatóságnak. Az irányító hatóság a végleges beszámolót és azon elszámoló bizonylatok és projektek listáját, amelyeket az éves elszámolásban nem kíván szerepeltetni, illetve a vezetői nyilatkozatot január 31-ig küldi meg az audit hatóságnak.

(6) Az audit hatóság, az igazoló hatóság és az irányító hatóság az éves elszámolással kapcsolatban készített beszámolóról és nyilatkozatról, az ellenőrzési jelentésről és az audit véleményről február 10-ig szükség szerint további egyeztetéseket tarthat.

(7) Az éves elszámolás valamennyi dokumentumát az érintett intézményeknek az SFC rendszerbe február 15-ig fel kell tölteni.

XXVI. FEJEZET
A TÁMOGATÁSOK FELHASZNÁLÁSÁNAK ELLENŐRZÉSE

58. Az ellenőrzés jogosultja és kötelezettje

184. § (1) A támogatási igény jogosultságát és a támogatás felhasználását jogszabályban, a felhívásban, és a támogatási szerződésben meghatározott szervek ellenőrizhetik. A kedvezményezett köteles minden, az ellenőrzéshez szükséges felvilágosítást és egyéb segítséget megadni. Az ellenőrzések lefolytatására a támogatási döntés meghozatalától a támogatási szerződésből eredő kötelezettségek fennállásig kerülhet sor. Az ellenőrzések eredményéről a kedvezményezettet értesíteni kell.

(2) Ha a kedvezményezett egyszeri elszámoló, az egyszeri záró kifizetési igénylést megelőzően a támogató kérésére bármikor köteles a projekt előrehaladásáról beszámolni az európai uniós források felhasználásáért felelős miniszter által meghatározott tartalommal. Ha a beszámolót el kell utasítani, az irányító hatóság köteles mérlegelni, fennáll-e szabálytalansági gyanú.

(3) Az európai uniós források felhasználásáért felelős miniszter támogatások felhasználásának ellenőrzésére kijelölt szervezeti egysége éves ellenőrzési terv alapján, valamint az európai uniós források felhasználásáért felelős miniszter felkérésére ellenőrzést végez a támogatások lebonyolításában részt vevő szervezeteknél és kedvezményezetteknél, valamint ellenőrzötti minőségben koordinálja az egyes programok végrehajtására vonatkozó külső ellenőrzéseket, auditokat.

(4) Az európai uniós források felhasználásáért felelős miniszter támogatások felhasználásának ellenőrzésére kijelölt szervezeti egysége koordinálja a Kormány európai uniós források felhasználásával kapcsolatos irányító hatósági feladatok ellátására kijelölt tagja által vezetett minisztériumok belső ellenőrzési feladatot ellátó szervezeti egységeinek – azok függetlenségének sérelme nélkül – az uniós fejlesztési források felhasználásához kapcsolódó stratégiai és éves tervezését.

59. Belső ellenőrzés

185. § (1) Az irányító hatóságok, az igazoló hatóság és kijelölésük esetén a közreműködő szervezetek működésének belső ellenőrzését biztosítani kell. Az ellátandó belső ellenőrzési tevékenység tekintetében az Áht., valamint a költségvetési szervek belső kontrollrendszeréről és belső ellenőrzéséről szóló kormányrendelet rendelkezéseit kell alkalmazni.

(2) A Kormány európai uniós források felhasználásával kapcsolatos irányító hatósági feladatok ellátására kijelölt tagja által vezetett minisztériumok belső ellenőrzési egységei, a programok jóváhagyásától számított legfeljebb 3 hónapon belül megküldik ellenőrzési stratégiájukat az annak alapjául szolgáló kockázatelemzéssel együtt – a stratégia változását a változást követően haladéktalanul – az európai uniós források felhasználásáért felelős miniszter támogatások felhasználásának ellenőrzésére kijelölt szervezeti egysége és az államháztartásért felelős miniszter részére.

(3) Az (1) bekezdésben meghatározott belső ellenőrzési egységek, valamint a közreműködő szervezet belső ellenőrzése az általuk az európai uniós támogatások vonatkozásában lefolytatott belső ellenőrzések lezárt ellenőrzési jelentéseit az ellenőrzés lefolytatását követően haladéktalanul megküldik az európai uniós források felhasználásáért felelős miniszter támogatások felhasználásának ellenőrzésére kijelölt szervezeti egysége és az igazoló hatóság részére.

(4) Az (1) bekezdésben meghatározott belső ellenőrzési egységeknek az európai uniós támogatásokra vonatkozó éves ellenőrzési tervezése – a függetlenség sérelme nélkül – az európai uniós források felhasználásáért felelős miniszter által vezetett minisztériumnak a támogatások felhasználásának ellenőrzésére kijelölt szervezeti egysége koordinációjával valósul meg.

60. Ellenőrzési tervezés

186. § (1) Az audit hatóság az operatív program jóváhagyásától számított 8 hónapon belül az Európai Bizottság által meghatározott módszertan alapján – az államháztartásért felelős miniszter véleményének kikérésével – programonként elkészíti az audit stratégiát, illetve – szükség esetén – annak módosítását. Az audit hatóság annak kérésére benyújtja az ellenőrzési stratégiát az Európai Bizottságnak. Ha az Európai Bizottság észrevételt tesz, az audit hatóság felülvizsgálja az ellenőrzési stratégiát a válaszadásra meghatározott időn belül és válaszát megküldi az Európai Bizottságnak.

(2) Az audit hatóság az Európai Bizottság által elfogadott program szintű ellenőrzési stratégiát az európai uniós források felhasználásáért felelős miniszter támogatások felhasználásának ellenőrzésére kijelölt szervezeti egységének közreműködésével megküldi az irányító hatóság részére.

(3) Az audit hatóság 2016-tól 2024-ig évente felülvizsgálja az audit stratégiát.

187. § (1) Kijelölésük esetén a közreműködő szervezetek és az igazoló hatóság belső ellenőrzési részlegei minden év november 15-éig, az európai uniós források felhasználásáért felelős miniszter és a Kormány európai uniós források felhasználásával kapcsolatos irányító hatósági feladatok ellátására kijelölt tagja által vezetett minisztérium minden év december 31-éig megküldik éves ellenőrzési tervüket – az annak alapjául szolgáló kockázatelemzéssel együtt – az államháztartásért felelős miniszter és az audit hatóság részére. Kijelölés esetén a közreműködő szervezetek az éves ellenőrzési tervüket minden év november 15-éig az irányító hatóság részére is megküldik. Az éves ellenőrzési terv változását haladéktalanul meg kell küldeni az államháztartásért felelős miniszter és az audit hatóság részére. Közreműködő szervezet kijelölése esetén a közreműködő szervezetek az éves ellenőrzési terv változását haladéktalanul megküldik az irányító hatóság részére is.

(2) Az audit hatóság az ellenőrzési stratégiában foglaltaknak megfelelően minden év február 28-ig elkészíti az éves ellenőrzési tervét, illetve – szükség esetén – annak módosítását, melyet tájékoztatásként megküld az államháztartásért felelős miniszter, az európai uniós források felhasználásáért felelős miniszter, valamint az irányító hatóság részére.

61. Rendszerellenőrzés

188. § (1) Az 1303/2013/EU európai parlamenti és tanácsi rendelet 127. cikke szerinti rendszerellenőrzéseket éves rendszerességgel az audit hatóság végzi el.

(2) Az audit hatóság az (1) bekezdésben meghatározott rendszerellenőrzésekről készült ellenőrzési jelentést a jelentés lezárását követően haladéktalanul megküldi az Európai Bizottság, az európai uniós források felhasználásáért felelős miniszter, valamint az irányító és az igazoló hatóság részére.

62. A projektek mintavételes ellenőrzése

189. § (1) Az audit hatóság évente elvégzi az operatív programok esetén az előző számviteli évben bejelentett költségek mintavételes ellenőrzését. Az ellenőrzések mintavételezési alapja az igazoló hatóság által az előző számviteli évben az Európai Bizottság felé bejelentett költség.

(2) Az audit hatóság részére korlátlan hozzáférést kell biztosítani a monitoring és információs rendszerben tárolt adatokhoz.

(3) Az audit hatóság a mintavételes ellenőrzésekről készült ellenőrzési jelentést a jelentés lezárását követően haladéktalanul megküldi az irányító hatóság, igazoló hatóság valamint az európai uniós források felhasználásáért felelős miniszter részére.

63. Intézkedési tervekre vonatkozó különleges szabályok

190. § (1) Ha a jelentésben a szervezetre vonatkozó, intézkedést igénylő megállapítás, ajánlás vagy javaslat szerepel, az irányító hatóság, az európai uniós források felhasználásáért felelős miniszter, az igazoló hatóság, a közreműködő szervezet, és a kedvezményezett köteles valamennyi vonatkozó, az európai uniós támogatások felhasználásával összefüggő ellenőrzési jelentés alapján a jelentés kézhezvételétől számított 20 napon belül intézkedési tervet készíteni. Az ellenőrzött szervezetek felelősek az intézkedési tervek végrehajtásáért, nyilvántartásáért, illetve a végrehajtás nyomon követéséért.

(2) Az (1) bekezdés szerinti szervezetek vezetői gondoskodnak az intézkedési terveik – különös tekintettel a szabálytalanságok kezelésével kapcsolatos intézkedések – megvalósításának folyamatos nyomon követéséről, amelyről félévente, minden év május 15-i és november 15-i zárónappal beszámolót készítenek és 15 napon belül tájékoztatják az audit hatóságot a megvalósítást alátámasztó dokumentumok mellékelésével.

64. Kapcsolattartás az Európai Bizottsággal és az Európai Számvevőszékkel

191. § (1) Az audit hatóság haladéktalanul tájékoztatja az államháztartásért felelős minisztert és az európai uniós források felhasználásáért felelős minisztert, ha az Európai Bizottság felkéri az audit hatóságot ellenőrzés végzésére az Európai Bizottság számára.

(2) Az Európai Bizottság és az Európai Számvevőszék által tervezett ellenőrzésekről az európai uniós források felhasználásáért felelős miniszter értesíti az ellenőrzendő szervezetet, az államháztartásért felelős minisztert, az igazoló hatóságot és az audit hatóságot. Az irányító hatóság – ha közvetlenül hozzá érkezik a megkeresés – haladéktalanul tájékoztatja az európai uniós források felhasználásáért felelős minisztert. Az európai uniós források

felhasználásáért felelős miniszter támogatások felhasználásának ellenőrzésére kijelölt szervezeti egysége – az audit hatóság tevékenységét érintő ellenőrzések kivételével – az uniós ellenőrzések teljes folyamatát koordinálja, az értesítő levél megérkezését megelőzően az auditorok ellenőrzésre való felkészülését segítő előzetes adatszolgáltatástól az intézkedési terv végrehajtásáig. A helyszíni ellenőrzések nyitó és záró megbeszélésén az európai uniós források felhasználásáért felelős miniszter, az államháztartásért felelős miniszter, az irányító hatóság, az igazoló hatóság és az audit hatóság részt vehet.

(3) Az Európai Bizottság és az Európai Számvevőszék jelentés-tervezeteire készítendő választ és az azzal kapcsolatos szóbeli egyeztetések alapján kialakult tagállami álláspontot – az európai uniós források felhasználásáért felelős miniszter kijelölt egységének koordinációjával – az ellenőrzött szervezetek és az érintett irányító hatóságok kötelesek az államháztartásért felelős miniszterrel, az igazoló hatósággal, az audit hatósággal előzetesen véleményeztetni, valamint a jelentés tervezetét és végleges változatát, valamint az annak alapján készült intézkedési tervet számukra a kézhezvételt követő 7 napon belül megküldeni.

(4) Az Európai Bizottság és az Európai Számvevőszék ellenőrzéseiből eredő, költségvetési és átutalás igénylési dokumentációt érintő kötelezettségvállalást vagy önkorrekciós folyamatot – az európai uniós források felhasználásáért felelős miniszter kijelölt egységének koordinációjával – az érintett irányító hatóság az államháztartásért felelős miniszterrel, az igazoló hatósággal és az audit hatósággal előzetesen egyezteti.

(5) Az irányító hatóság – az Európai Bizottság felé az egységes tagállami érdek képviseletének biztosítása céljából – az európai uniós források felhasználásáért felelős miniszter részére jóváhagyásra megküldi az Európai Bizottság szerveivel tervezett formális és informális személyes találkozók célját és a képviselni javasolt álláspontot a találkozót megelőző 5 munkanappal. Az európai uniós források felhasználásáért felelős miniszter a tárgyalási álláspontra vonatkozó véleményéről, illetve a tárgyalási álláspont jóváhagyásáról legkésőbb a találkozó időpontját megelőző munkanapon tájékoztatja az irányító hatóságot.

(6) Az irányító hatóságok az európai uniós források felhasználásáért felelős miniszter útján kezdeményezhetik Magyarország Európai Unió mellett működő Állandó Képviseletének megkeresését, csatolva és részletesen bemutatva a megkeresés célját.

(7) Az 1303/2013/EU európai parlamenti és tanácsi rendelet 128. cikke szerinti egyeztetéseken az audit hatóság és az európai uniós források felhasználásáért felelős miniszter vesz részt.

XXVII. FEJEZET
A KÖZMŰBERUHÁZÁSOKRA VONATKOZÓ SZABÁLYOK

192. § (1) Közmű és hulladékkezelési közszolgáltatást érintő beruházások támogatásának feltétele, hogy a támogatással megvalósuló létesítmények, eszközök működtetését olyan gazdálkodó szervezet (a továbbiakban: közszolgáltató) végezze, amelyet a támogatás kedvezményezettje, társulási formában működő kedvezményezett esetén a tagönkormányzatok vagy az általuk létrehozott tulajdonközösséget képviselő tagönkormányzat a vonatkozó európai uniós irányelveknek megfelelő eljárás lefolytatásával választ ki. A közszolgáltató kiválasztására irányuló eljárásra, valamint a közszolgáltatási jogviszony tartalmára a nemzeti vagyonról szóló törvény, a víziközmű-szolgáltatásról szóló 2011. évi CCIX. törvény (a továbbiakban: Vsztv.), a hulladékról szóló 2012. évi CLXXXV. törvény, a villamos energiáról szóló 2007. évi LXXXVI. törvény, a földgázellátásról szóló 2008. évi XL. törvény, valamint az egyéb vonatkozó jogszabályok irányadók.

(2) Az (1) bekezdésben meghatározott közszolgáltatás ellátásának ellentételezésére az Európai Unió működéséről szóló szerződés 106. cikke (2) bekezdésének az általános gazdasági érdekű szolgáltatások nyújtásával megbízott egyes vállalkozások javára közszolgáltatás ellentételezése formájában nyújtott állami támogatásra való alkalmazásáról szóló, 2011. december 20-i 2012/21/EU bizottsági határozat, valamint az európai uniós versenyjogi értelemben vett állami támogatásokkal kapcsolatos eljárásról és a regionális támogatási térképről szóló 37/2011. (III. 2.) Korm. rendelet vonatkozó rendelkezéseit alkalmazni kell.

(3) A kedvezményezett tájékoztatásul megküldi az irányító hatóság részére a közszolgáltató kiválasztásával vagy kijelölésével kapcsolatos dokumentumokat és az arra vonatkozó nyilatkozatot, hogy az abban foglalt adatok teljes körűek és a valóságnak megfelelnek.

(4) Ha a kedvezményezett döntése alapján a támogatással megvalósuló – ideértve a korszerűsítést is – közszolgáltatási célú eszközrendszer működtetésére irányuló önkormányzati közfeladat átadására a hozzá kapcsolódó vagyonkezelői jog egyidejű átengedésével (a továbbiakban együtt: vagyonkezelés) kerül sor, a vagyonkezelői jog átengedésére

Magyarország helyi önkormányzatairól szóló 2011. évi CLXXXIX. törvény, a nemzeti vagyonról szóló 2011. évi CXCVI. törvény, a Vsztv., továbbá a vonatkozó ágazati jogszabályok rendelkezéseit kell alkalmazni.

XXVIII. FEJEZET
MONITORING ÉS INFORMÁCIÓS RENDSZER

193. § (1) E rendelet eljárási cselekményeinek hatékony és szabályszerű végrehajtásához szükséges – különösen a költségvetések nyilvántartása, a finanszírozás, az elszámolás az Európai Bizottsággal a költségigazolás, az ellenőrzések, a nyomon követés, a szabálytalanságok kezelése, a követeléskezelés, a számvitel adatcsoportokba tartozó – adatokat a monitoring rendelet szerint meghatározott módon és határidőben a monitoring és információs rendszerben kell rögzíteni.

(2) Ha a monitoring és információs rendszer egyes feladatok ellátását nem biztosítja, a projektek végrehajtásával összefüggően a monitoring és információs rendszerben el nem végezhető feladatok és kifizetések rendezésének dokumentálását az e rendelet hatálya alá tartozó szervezeteknek biztosítaniuk és utólagosan, a monitoring és információs rendszer (és az érintett funkció) rendelkezésre állását követően, haladéktalanul gondoskodniuk kell az adatok monitoring és információs rendszerben való teljes körű rögzítéséről.

(3) Az 1. mellékletben meghatározott módon az átutalási megbízás kiállítása a monitoring és információs rendszeren kívül, elektronikus utalás nélkül is rendezhető, ha a monitoring és információs rendszer nem biztosítja az adott átutalási megbízás rögzítését. Ebben az esetben az e rendelet hatálya alá tartozó szervezeteknek biztosítaniuk kell a monitoring és információs rendszeren kívüli utalás dokumentálásának alátámasztását.

(4) Az Európai Unióval történő elszámolások benyújtása a monitoring és információs rendszerben teljes körűen rögzített adatok alapján, kizárólag a monitoring és információs rendszerben elkészített dokumentumokkal történhet.

(5) Az Európai Bizottság és az illetékes szervek felé történő bármely adatszolgáltatás – ha a kért adat a monitoring és információs rendszerben rögzítésre került – kizárólag a monitoring és információs rendszerben rögzített adatok alapján történhet.

(6) A (2) és (3) bekezdésben meghatározott, a feladatok papír alapon történő elvégzésének kötelezettsége vonatkozik az értesítési és tájékoztatási kötelezettségekre is.

(7) A monitoring és információs rendszerben rögzített adatokat a monitoring és információs rendszer üzemeltetője hetente – az adatok ellenőrzése után – leválogatja és továbbítja a kincstár által az Ávr. szerint működtetett monitoring rendszerhez.

(8) A monitoring és információs rendszer üzemeltetője a rendelkezésére bocsátott köztartozási adatokat a részére történő átadását követő 1 napon belül feldolgozza a monitoring és információs rendszerben.

194. § (1) A monitoring rendszer biztosítja a felhívások egységes felületen történő elérését, az eljárási cselekmények elektronikus úton történő bonyolítását, az adminisztratív teendők valós idejű elvégzését.

(2) A monitoring rendszer biztosítja a támogatást igénylők egyszeri regisztrációját, valamint valamennyi támogatást igénylő és kedvezményezett adatainak egységes nyilvántartását.

(3) Az európai uniós források felhasználásáért felelős miniszter az általa működtetett webportálok és a monitoring rendszer fejlesztése, jogosultságkezelése, biztonságának megőrzése, üzemeltetése és használata tekintetében szabályzatokat alkot, melyeket a www.szechenyi2020.hu oldalon közzétesz.

(4) A (3) bekezdés szerint közzétett szabályzatok betartása minden, e rendelet hatálya alá tartozó szervezet számára kötelező.

195. § (1) A monitoring rendszer kapcsolódik és adatokat vesz át más közhiteles nyilvántartásokból, biztosítva a projektekkel kapcsolatos ellenőrzések elvégzéséhez, a monitoring és értékelési tevékenységhez, valamint a döntések meghozatalához szükséges adatok széles körének elérését, támogatva a támogatást igénylők és kedvezményezettek adatszolgáltatási kötelezettségeinek csökkentését és a bekért adatok körének minimalizálását.

(2) Ha a monitoring rendszerben rögzítendő adatok tekintetében hiányosság, vagy pontatlanság állapítható meg, a fejlesztési források felhasználásáért felelős szervezetek haladéktalanul gondoskodnak az adatrögzítés pótlásáról, vagy az adatok javításáról.

(3) Ha az európai uniós források felhasználásáért felelős miniszter a monitoring rendszerben rögzítendő adatok tekintetében hiányosságot, vagy pontatlanságot állapít meg, a fejlesztési források felhasználásáért felelős szervezetek

az európai uniós források felhasználásáért felelős miniszter által egyedileg megszabott adatpótlási határidőn belül gondoskodnak az adatrögzítés pótlásáról, vagy az adatok javításáról.

(4) A monitoring rendszer üzemzavara esetén, az üzemzavar megszűnésekor a fejlesztési források felhasználásáért felelős szervezetek a hiányzó adatokat haladéktalanul pótolják.

(5) Ha a monitoring rendszerben új funkció kerül kialakításra, az európai uniós források felhasználásáért felelős miniszter a rendszert használó szervezetek bevonásával meghatározza a visszamenőlegesen pótlandó adatok körét. A fejlesztési források felhasználásáért felelős szervezetek az európai uniós források felhasználásáért felelős miniszter által megszabott adatpótlási határidőn belül gondoskodik az adatok pótlásáról.

XXIX. FEJEZET
ELEKTRONIKUS KAPCSOLATTARTÁS ÉS DOKUMENTÁCIÓ

196. § A tagállam és a Bizottság között minden hivatalos információcsere az 1303/2013/EU európai parlamenti és tanácsi rendelet 74. cikk (4) bekezdés szerinti elektronikus adatcsere-rendszeren keresztül történik.

197. § (1) Az európai uniós források felhasználásáért felelős miniszter gondoskodik a projektek megvalósítását támogató közvetlen és hozzáférhető kapcsolattartási lehetőségek biztosításáról és specializált ügyfélszolgálati rendszerek működtetéséről.

(2) A Miniszterelnökség az 1303/2013/EU európai parlamenti és tanácsi rendelet 122. cikk (3) bekezdése szerinti elektronikus alkalmazást bocsát a támogatást igénylő, illetve a kedvezményezett rendelkezésére, a felhívásban és a támogatási szerződésben meghatározott kötelezettségei teljesítésére, melyet a támogatást igénylő, illetve a kedvezményezett köteles igénybe venni és ezen kötelezettségeit kizárólag elektronikus formában teljesíteni.

(3) Ha az elektronikus alkalmazáson keresztül történő közlés nem lehetséges, postai úton történő kézbesítésnek van helye.

(4) Ha a (2) bekezdés szerinti elektronikus alkalmazás jogi és infrastrukturális feltételei nem biztosítottak, de az irányító hatóság az e rendelet, a felhívás vagy a támogatási szerződés szerinti bejelentési, jelentéstételi, tájékoztatási kötelezettség, vagy igénylés teljesítéséhez formanyomtatványt bocsát rendelkezésre, a támogatást igénylő, illetve a kedvezményezett kizárólag a formanyomtatvány használatával tehet eleget az e rendeletben, a felhívásban és a támogatási szerződésben foglalt kötelezettségeinek.

(5) A (4) bekezdéstől eltérően, ha egyes adminisztratív kötelezettségek teljesítése során alátámasztó dokumentumok benyújtása szükséges, a kedvezményezett az irányító hatóság felé az elektronikus alkalmazáson keresztül jelezheti, hogy az alátámasztó dokumentumokat vagy azok egy részét – ideértve azok hiánypótlását és korrekcióját is – postai úton nyújtja be.

(6) Ha a kedvezményezett a későbbiekben újabb alátámasztó dokumentumokat kíván postai úton benyújtani, azt ismételten jeleznie kell az (5) bekezdés szerint.

(7) A (6) bekezdés szerinti postai benyújtás lehetőségét az irányító hatóság felhívásonként felfüggesztheti.

(8) Az elektronikus alkalmazásban használt elektronikus aláírások az 1999/93/EK irányelv értelmében hiteles aláírásnak minősülnek, kiváltják az ahhoz fűződő joghatásokat és bírósági eljárásokban bizonyítékként elfogadhatók.

(9) A támogatást igénylő, illetve a kedvezményezett rendelkezésére bocsátott elektronikus alkalmazást egyedi jelszóval kell védeni. A jelszó biztonságáért, a jelszó használatával az alkalmazásban elvégzett műveletekért a támogatást igénylő, illetve a kedvezményezett felelős.

198. § (1) Az elektronikus alkalmazás útján megküldött dokumentumot az átvétel visszaigazolásával kell kézbesítettnek tekinteni.

(2) A közfeladatot ellátó szervek iratkezelésének általános követelményeiről szóló jogszabályban meghatározottakon túl hiteles kiadmánynak minősül az elektronikus alkalmazással meghozott automatizált egyedi döntésről szóló elektronikus tájékoztatás, ha azon a kiadmányozó szervezet neve, valamint az automatizált döntéshozatal ténye a kiadmányon egyértelműen feltüntetésre kerül.

(3) Ha a dokumentum elektronikus alkalmazáson keresztül történő átvételének visszaigazolása a küldés napját követő hét napon belül nem történik meg, a dokumentumot – az ellenkező bizonyításig – kézbesítettnek kell tekinteni.

(4) Postai úton történő kézbesítés esetén a küldeményt hivatalos iratként kell feladni és átvételének napján kell kézbesítettnek tekinteni.

(5) Ha a postai úton történő kézbesítés azért hiúsul meg, mert a címzett vagy meghatalmazottja úgy nyilatkozik, hogy a küldeményt nem veszi át, az értesítést a kézbesítés megkísérlésének napján kézbesítettnek kell tekinteni.
(6) Ha a postai úton kézbesített küldemény „nem kereste" jelzéssel érkezik vissza, az értesítést – az ellenkező bizonyításig – a postai kézbesítés második megkísérlésének napját követő ötödik napon kézbesítettnek kell tekinteni.
(7) Az elektronikus alkalmazás útján megküldött tájékoztatást nyomtatott formában nem kell dokumentálni.
(8) Ha a cégbíróság a kedvezményezettel szemben az ismeretlen székhelyű cég megszüntetésére irányuló eljárást megindítja, a támogatási szerződéstől történő elálló nyilatkozatot azon a napon kell kézbesítettnek tekinteni, amikor azt a cégbíróság átvette.

199. § (1) A határidőbe nem számít bele a közlés, kézbesítés napja. A kedvezményezett részére rendelkezésre álló határidőkbe nem számítanak bele azok a napok, amikor a 197. § (3) bekezdés szerinti elektronikus alkalmazás meghibásodás miatt nem érhető el.
(2) Ha a határidő kezdőnapja nem munkanap, a határidő a következő munkanapon kezdődik.
(3) A hónapokban vagy években megállapított határidő azon a napon jár le, amely számánál fogva megfelel a kezdőnapnak, ha pedig ez a nap a lejárat hónapjában hiányzik, akkor a megállapított határidő a hónap utolsó napján jár le.
(4) Ha a határidő utolsó napja nem munkanap, a határidő a következő munkanapon jár le.
(5) Az elektronikus úton küldött dokumentum előterjesztésének időpontja a dokumentum elküldésének napja.
(6) A postai úton küldött dokumentum előterjesztésének időpontja a postára adás napja.
(7) A határidő elmulasztása vagy a késedelem jogkövetkezményei a határidő utolsó napjának elteltével állnak be.
(8) A határidőt kétség esetén megtartottnak kell tekinteni.

XXX. FEJEZET
ZÁRÓ RENDELKEZÉSEK

65. Hatályba léptető rendelkezések

200. § (1) Ez a rendelet – a (2) bekezdésben foglalt kivétellel – a kihirdetését követő napon lép hatályba.
(2) E rendelet 84. § (1) bekezdésének m) pontja és 205. §-a 2015. január 1-jén lép hatályba.

66. Átmeneti rendelkezések

201. § (1) A 2007–2013 programozási időszakban az Európai Regionális Fejlesztési Alapból, az Európai Szociális Alapból és a Kohéziós Alapból származó támogatások felhasználásának rendjéről szóló 4/2011. (I. 28.) Korm. rendelet szerinti monitoring bizottság az e rendelet szerinti monitoring bizottság összehívásáig ellátja annak feladatait.
(2) E rendelet végrehajtás-tervezés alcímét a 2015. évi éves fejlesztési keretre vonatkozóan a következő eltérésekkel kell alkalmazni:
a) a 41. § (6) bekezdés szerinti határidő e rendelet hatálybalépését követő 21. nap;
b) a 42 § (1) és (2) bekezdésben foglaltakat úgy kell elvégezni, hogy az éves fejlesztési keretet az NFK 2014. december 31-ig elfogadhassa.
(3) Az éves fejlesztési keretet a programnak az Európai Bizottsági elfogadását követően szükség szerint módosítani kell. Ez esetben a 44. § (3)–(6) bekezdése nem alkalmazandó.

67. Az Európai Unió jogának való megfelelés

202. § Ez a rendelet
a) az Európai Regionális Fejlesztési Alapra, az Európai Szociális Alapra, a Kohéziós Alapra, az Európai Mezőgazdasági Vidékfejlesztési Alapra és az Európai Tengerügyi és Halászati Alapra vonatkozó közös rendelkezések megállapításáról, az Európai Regionális Fejlesztési Alapra, az Európai Szociális Alapra és a Kohéziós Alapra és az Európai Tengerügyi és Halászati Alapra vonatkozó általános rendelkezések megállapításáról és az 1083/2006/EK tanácsi rendelet hatályon kívül helyezéséről szóló, 2013. december 17-i 1303/2013/EU európai parlamenti és tanácsi rendelet,
b) az 1303/2013/EU európai parlamenti és tanácsi rendelet 1. cikkében meghatározott közösségi jogszabályok,

c) a Bizottság b) és c) pont szerinti rendeletek felhatalmazása alapján kiadott végrehajtási jogi aktusai végrehajtásához szükséges rendelkezéseket állapít meg.

68. Módosító rendelkezések

203. § A 2007–2013 programozási időszakban az Európai Regionális Fejlesztési Alapból, az Európai Szociális Alapból és a Kohéziós Alapból származó támogatások felhasználásának rendjéről szóló 4/2011. (I. 28.) Korm. rendelet 4. §-a a következő i) és j) ponttal egészül ki:
(A Nemzeti Fejlesztési Kormánybizottság külön jogszabályban meghatározottak szerint)
„i) véleményezi a kormányzati döntést nem igénylő ágazati fejlesztési terveket, programokat és stratégiákat,
j) véleményezi az e rendelet végrehajtásával összefüggő, fejlesztéspolitikai szempontból kiemelt jelentőségű ügyeket és a komplex programokat."

204. § Hatályát veszti a 2007–2013 programozási időszakban az Európai Regionális Fejlesztési Alapból, az Európai Szociális Alapból és a Kohéziós Alapból származó támogatások felhasználásának rendjéről szóló 4/2011. (I. 28.) Korm. rendelet 4. §-ának nyitó szövegrészében a „külön jogszabályban meghatározottak szerint" szövegrész.

205. § A 2007–2013 programozási időszakban az Európai Regionális Fejlesztési Alapból, az Európai Szociális Alapból és a Kohéziós Alapból származó támogatások felhasználásának rendjéről szóló 4/2011. (I. 28.) Korm. rendelet 33. §-ának (8) bekezdése a következő l) ponttal egészül ki:
(Nem köteles biztosítékot nyújtani)
„l) az a nem közszféra szervezet, amely az állami adóhatóság adatszolgáltatása alapján államháztartási szempontból megbízható kedvezményezettnek minősül,"

206. § A Nemzeti Fejlesztési Kormánybizottságról szóló 140/2012. (VII. 2.) Korm. rendelet 1. §-a helyébe a következő rendelkezés lép:
„1. § (1) A Nemzeti Fejlesztési Kormánybizottság (a továbbiakban: NFK) a Kormány ügydöntő jogkörű, a fejlesztéspolitikai kormányzati feladatok összehangolt irányítását végző szerve.
(2) Az NFK
a) ellátja a 2007–2013 programozási időszakban az Európai Regionális Fejlesztési Alapból, az Európai Szociális Alapból és a Kohéziós Alapból származó támogatások felhasználásának rendjéről szóló 4/2011. (I. 28.) Korm. rendelettel hatáskörébe utalt feladatokat,
b) ellátja a 2014–2020 programozási időszakban egyes európai uniós alapokból származó támogatások felhasználásának rendjéről szóló 272/2014. (XI. 5.) Korm. rendelettel hatáskörébe utalt feladatokat,
c) véleményezi a kormánydöntést nem igénylő ágazati fejlesztési terveket, programokat és stratégiákat, ha azok megvalósítását nem uniós forrásból finanszírozzák,
d) véleményezi a fejlesztéspolitikai szempontból kiemelt jelentőségű ügyeket és a komplex programokat, ha azok megvalósítását nem uniós forrásból finanszírozzák,
e) dönt az a) és b) pont alá nem tartozó, egymilliárd forintot meghaladó támogatási igényű projektjavaslatokról,
f) az általa tárgyalt ügyekben nyomon követési tevékenységet végezhet, a végrehajtásról tájékoztatást kérhet,
g) a fejlesztéspolitikai célok teljesülése érdekében jogalkotást kezdeményezhet,
h) a fejlesztések végrehajtásáért felelős szervezetektől beszámolót kérhet, és intézkedési javaslatot fogalmazhat meg,
i) a fejlesztési célú uniós és hazai pénzügyi források tekintetében egyes végrehajtás-felügyeleti feladatokat lát el."

207. § Hatályát veszti az Európai Halászati Alaphoz, az Európai Tengerügyi és Halászati Alaphoz kapcsolódó igazoló hatóság és ellenőrző hatóság kijelöléséről szóló 192/2014. (VII. 31.) Korm. rendelet 1. §-ban a „ , valamint az Európai Tengerügyi és Halászati Alaphoz" szövegrész.

208. § (1) Az egységes működési kézikönyvről szóló 547/2013. (XII. 30.) Korm. rendelet 1. mellékletének 54. alcíme helyébe a következő rendelkezés lép:
„54. Hitelintézet által kibocsátott garanciavállaló nyilatkozat
126. Garanciavállalás alatt a hitelintézetekről és a pénzügyi vállalkozásokról szóló 2013. évi CCXXXVII. törvény hatálya alá tartozó hitelintézetek által adott garancia értendő.
127.1. A garanciavállaló nyilatkozatnak meg kell felelnie a következőknek:

a) pénzügyi vállalkozás által kibocsátott garancia nem fogadható el,

b) a garanciavállaló nyilatkozatnak rögzítenie kell a hitelintézet kifejezett, visszavonhatatlan, önálló fizetési kötelezettségvállalását,

c) a garanciavállaló nyilatkozatnak az irányító hatóságot kell jogosultként megjelölnie, közreműködő szervezet kijelölése esetén pedig rögzítenie kell azt, hogy a jogosult nevében a közreműködő szervezet jár el,

d) a garancia érvényesíthetőségének feltételeként csak a jogosult szabályszerűen, illetve – közreműködő szervezet kijelölése esetén – a nevében eljáró közreműködő szervezet által aláírt írásbeli felszólítás benyújtása köthető ki, amelyben a jogosult, kijelölése esetén a nevében eljáró közreműködő szervezet írásban nyilatkozik arról, hogy az alapjogviszony kötelezettje nem teljesítette fizetési vagy egyéb szerződéses kötelezettségét,

e) a hitelintézet az alapjogviszony vizsgálatára a garancia lehívásakor nem jogosult,

f) a garanciavállaló nyilatkozatnak az aláírástól kell érvényesnek lennie a garanciavállaló nyilatkozatban rögzített végdátumig,

g) a garanciavállaló nyilatkozat az a)–f) pontokon kívül csak olyan kérdésekről rendelkezhet, amelyek nem korlátozzák a Rendelet és az egységes működési kézikönyv előírásainak érvényesíthetőségét.

127.2. A garanciavállaló nyilatkozat tartalmazhatja, hogy a garancia összege minden, a hitelintézet által teljesített lehívással automatikusan csökken.

127.3. Szállítói előleg esetén a garanciavállaló nyilatkozat hatályba lépésének feltételeként előírható a szállítói előlegnek a szállítónak, mint a garancia megbízójának valamely hitelintézet által vezetett bankszámláján történő jóváírása.

127.4. Szállító részére történő előleg utalása esetén előírható a garanciában, hogy a közleményben fel kell tüntetni a garanciavállaló nyilatkozat számát.

127.5. Ha a hitelintézeti minőséggel kapcsolatban kétség merül fel, meg kell vizsgálni a garanciavállaló nyilatkozatot kibocsátó engedélyét arra vonatkozóan, hogy milyen pénzügyi tevékenységeket végezhet.

127.6. A garanciavállaló nyilatkozatnak tartalmaznia kell továbbá:

a) a hitelintézet pontos és teljes nevét, székhelyét,

b) a jogosult, továbbá – ha van ilyen – a jogosult nevében eljáró közreműködő szervezet nevét és székhelyét,

c) annak pontos megnevezését, hogy mely jogviszony (a támogatási szerződés szerinti felek és a szerződésszám megjelölése) alapján áll fenn a fizetési kötelezettség,

d) a garancia számát vagy egyedi azonosítóját,

e) minden oldalon pecsétet és cégszerű aláírást,

f) a pontos összeget – összeghatár-jellegű megjelöléssel – számmal és betűvel,

g) a legfeljebb 15 banki munkanapban megállapított fizetési határidőt,

h) annak kijelentését, hogy a garanciából származó bármely jogvita esetén a magyar jog az irányadó és a magyar bíróság az illetékes.

127.7. Lehívás esetén az irányító hatóság eljárni és aláírni jogosult képviselőjének ez a minősége igazolható az alábbiakkal:

a) azon eredeti iratok csatolásával, melyek igazolják a kiadmányozási és aláírási jogosultság megszakítatlan láncolatát; vagy

b) a kinevezési okirat és lehívás aláírására való jogosultság, valamint aláírásminta közjegyző által hitelesített példányával."

(2) Az egységes működési kézikönyvről szóló 547/2013. (XII. 30.) Korm. rendelet 1. mellékletének 57. alcíme helyébe a következő rendelkezés lép:

„57. A garanciaszervezet kezességvállalása

131.1. Az irányító hatóság közleményt ad ki azokról a garanciaszervezetekről, melyek kezességvállalását biztosítékként elfogadja. A közleményt az európai uniós források felhasználásáért felelős miniszter teszi közzé a www.szechenyi2020.hu honlapon. A valamely irányító hatóság által megfelelőnek minősített garanciaszervezet kezességvállalása más IH hatáskörébe tartozó támogatási kérelem esetében is elfogadható külön minősítés nélkül, ha a garanciaszervezettel kapcsolatban nem merült fel olyan körülmény, amely alapján a megfelelősége megkérdőjelezhető.

131.2. A kezesi nyilatkozat formai és tartalmi követelményeire vonatkozóan 126–127.8. pontokat kell alkalmazni azzal az eltéréssel, hogy ahol a 126–127.8. pont garanciavállaló nyilatkozatot említ, azon kezesi nyilatkozatot, ahol hitelintézetet azon garanciaszervezetet kell érteni."

(3) Az egységes működési kézikönyvről szóló 547/2013. (XII. 30.) Korm. rendelet 1. mellékletének 58. alcíme helyébe a következő rendelkezés lép:

„58. A biztosítási szerződés alapján kiállított – készfizető kezességvállalást tartalmazó – kötelezvény

132.1. Biztosítási szerződés alapján kiállított – készfizető kezességvállalást tartalmazó – kötelezvény alatt a biztosítókról és a biztosítási tevékenységről szóló 2003. évi LX. törvény hatálya alá tartozó intézmények által kiállított kötelezvény értendő.

132.2. A kötelezvény formai és tartalmi követelményeire vonatkozóan a 126–127.8. pontokat kell alkalmazni azzal az eltéréssel, hogy ahol a 126–127.8. pont garanciavállaló nyilatkozatot említ, azon kötelezvényt, ahol hitelintézetet említ, azon a 132.1. pont szerinti intézményt, ahol garanciát, azon kötelezvényt kell érteni."

(4) Az egységes működési kézikönyvről szóló 547/2013. (XII. 30.) Korm. rendelet 1. mellékletének 59. alcíme helyébe a következő rendelkezés lép:

„59. A hitelintézet által kiállított – készfizető kezességvállalást tartalmazó – kötelezvény

133.1. A 193.2. ponttal összefüggésben a hitelintézet által kiállított – készfizető kezességvállalást tartalmazó – kötelezvény alatt a hitelintézetekről és a pénzügyi vállalkozásokról szóló 2013. évi CCXXXVII. törvény hatálya alá tartozó hitelintézetek által kiállított kötelezvényt kell érteni.

133.2. A kötelezvény formai és tartalmi követelményeire vonatkozóan 126–127.8. pontokat kell alkalmazni azzal az eltéréssel, hogy ahol a 126–127.8 pont garanciavállaló nyilatkozatot említ, azon kötelezvényt, ahol garanciát azon készfizető kezességet kell érteni."

Orbán Viktor s. k.,
miniszterelnök

1. melléklet a 272/2014. (XI. 5.) Korm. rendelethez

EGYSÉGES MŰKÖDÉSI KÉZIKÖNYV

I. FEJEZET
A KÖLTSÉGVETÉSI TERVEZÉS

Tervezés

1.1. A forrásgazda a programok költségvetési előirányzatait e rendelet, az Áht., valamint az Ávr. előírásaival összhangban, az irányító hatóságok adatszolgáltatása alapján, velük egyeztetve tervezi meg.

1.2. A kifizetési tervezéshez szükséges információkat az irányító hatóságok évente, a külön körlevélben meghatározott időpontig, a tervezési köriratnak, tájékoztatónak megfelelően küldik meg a Miniszterelnökség Uniós Fejezeti Főosztálya részére.

1.3. A tervezéshez kapcsolódó szakértői tárgyalások és kötelező egyeztetések során a forrásgazda képviseletében – az irányító hatóságok bevonásával – az európai uniós források felhasználásáért felelős miniszter jár el. Az európai uniós források felhasználásáért felelős miniszter az egyeztetések eredményeiről az irányító hatóságokat tájékoztatni köteles.

1.4. Az éves költségvetés tervezés a programok és az éves fejlesztési keretek pénzügyi táblázataira támaszkodik. A költségvetési tervezésnek az adott költségvetési évre pénzügyi kihatással rendelkező elfogadott éves fejlesztési keretekkel való összhangját biztosítani kell.

Kifizetési előrejelzések

2. A havi pénzforgalmi prognózisokat az európai uniós források felhasználásáért felelős miniszter koordinálásával, az irányító hatóságok készítik és küldik meg a Miniszterelnökség Uniós Fejezeti Főosztályának.

A kötelezettségvállalás

3.1. A kötelezettségvállalás az irányító hatóságnak a programok végrehajtása során fizetési kötelezettség vállalására irányuló írásos, a 34.4. pont és a 46.6. pont esetén minősített elektronikus aláírással végzett intézkedése. A kötelezettségvállalás annak a folyamatnak az eredménye, amikor az irányító hatóság az adott projektet támogatandónak ítélte és az ehhez szükséges forrás rendelkezésre állását biztosítja.

3.2. A kötelezettségvállalás pénzügyi ellenjegyzésével az irányító hatóság pénzügyi ellenjegyzésre írásban kijelölt munkatársa meggyőződik a szükséges forrásrendelkezésre állásáról.

3.3. Ha az önerő kiegészítése más – a XIX. Uniós fejlesztések költségvetési fejezetből származó – forrásból történik, a kötelezettségvállaláshoz az európai uniós források felhasználásáért felelős miniszter pénzügyi ellenjegyzése is szükséges.

A kötelezettségvállalás típusai

4.1. Előzetes kötelezettségvállalásnak minősül a felhívás meghirdetése.

4.2. Kötelezettségvállalásnak minősül a standard kiválasztási eljárás, egyszerűsített kiválasztási eljárás, CLLD kiválasztási eljárás, továbbá területi kiválasztási rendszerű eljárás keretében odaítélt támogatásról szóló döntésnek irányító hatóság vezetője által aláírt dokumentuma, kiemelt kiválasztási eljárás esetén a projektjavaslat NFK általi elfogadásáról hozott döntés.

Szerződéses – végleges – kötelezettségvállalásnak minősül a támogatásra ítélt projektekre vonatkozó megkötött támogatási szerződés, vagy a támogatói okirat minősített elektronikus aláírással történő kibocsátása.

A felhívások keretösszegének módosítása

5.1. A pénzügyi ellenjegyzésre írásban kijelölt munkatárs köteles meggyőződni arról, hogy az adott programnak a felhívást tartalmazó éves fejlesztési keretében az adott felhívásra vonatkozóan rendelkezésre áll a meghirdetni szándékozott keret.

5.2. Ha a támogatási kérelmek benyújtására nyitva álló határidőn belül vagy a támogatási kérelmek értékelésének időszaka alatt a tervezetthez képest a várható támogatási igény jelentősen eltér, az irányító hatóság kezdeményezheti a felhívás keretösszegének módosítását.

5.3. A felhívás keretösszegének módosítása során e rendelet 44. §-a, valamint az 52-53. § vonatkozó fejezetekben foglaltakat kell megfelelően alkalmazni.

A kötelezettségvállalás folyamata

6.1. Az irányító hatóság az elbírált támogatási kérelmek közül a támogathatónak tartott projektekre ad ki kötelezettségvállalást a döntési javaslaton.

6.2. A kötelezettségvállalás kiadásának feltétele, hogy a rendelkezésre álló keretösszeg és annak felhasználási ütemezése az éves fejlesztési keretben, valamint a monitoring és információs rendszerben rögzített legyen.

6.3. Az egyes felhívások vonatkozásában az éves ütemezésnek megfelelő keretösszeget az egyes irányító hatóságok ellenjegyzésre kijelölt pénzügyi munkatársa rögzíti, módosítja a monitoring és információs rendszerben. Az ehhez szükséges információt az irányító hatóság vezetője adja meg írásban.

6.4. A kötelezettségvállalás pénzügyi ellenjegyzésére kijelölt irányító hatóság munkatárs 2 napon belül meggyőződik arról, hogy a monitoring és információs rendszerben vezetett nyilvántartások alapján rendelkezésre áll a fedezet a támogatásra javasolt projektekre igényelt, elfogadott összegre az adott felhívásban meghirdetett kereten belül.

6.5. Ha a felhívás meghirdetett keretösszege elegendő a támogatásra javasolt projektek által igényelt összegre, akkor a pénzügyi ellenjegyzésre kijelölt irányító hatóság munkatárs megadja a pénzügyi ellenjegyzést.

6.6. Ha a felhívás meghirdetett keretösszege nem elegendő a támogatásra javasolt projektek által igényelt összegre, akkor a döntési javaslatban szereplő sorrendet figyelembe véve a keretösszegen felüli projektjavaslatokat forráshiány miatt el kell utasítani, vagy a felhívás keretösszegét módosítani kell e rendelet, illetve az egységes működési kézikönyv erre vonatkozó rendelkezéseinek figyelembe vételével.

6.7. A 6.6 pont szerinti módosított keret alapján a pénzügyi ellenjegyzésre kijelölt irányító hatóság munkatárs megadja a pénzügyi ellenjegyzést azokra a támogatási kérelmekre, amelyek összegigényére a döntési javaslat szerinti sorrendben van fedezet a felhívás kerete alapján.

6.8. A pénzügyi ellenjegyzést követően az ellenjegyző átadja a támogatásra javasolt támogatási kérelmeket tartalmazó döntési javaslatot az irányító hatóság kötelezettségvállalásra jogosult vezetőjének, aki az Uniós fejlesztések fejezetbe tartozó fejezeti kezelésű előirányzatok felhasználásának rendjéről szóló 549/2013. (XII. 30.) Korm. rendelet [a továbbiakban: 549/2013. (XII. 30.) Korm. rendelet] 7. §-a értelmében a fejlesztéspolitikai célokkal és az átfogó kormányzati stratégiákkal való összhang biztosítása érdekében az európai uniós források felhasználásáért felelős miniszter részére szakmai ellenjegyzésre megküldi a támogatásra nem, illetve tartaléklistára javasolt projektek listájával együtt.

6.9. Ha a döntési javaslat biztosítja a 6.8. pont szerinti összhangot, az európai uniós források felhasználásáért felelős miniszter a javaslatot 3 napon belül ellenjegyzi és visszaküldi az irányító hatóságnak.

6.10. Ha a döntési javaslat nem biztosítja a 6.8. pont szerinti összhangot, az európai uniós források felhasználásáért felelős miniszter a javaslatot 3 napon belül visszaküldi az irányító hatóságnak.

6.11. Ha az irányító hatóság egyetért az európai uniós források felhasználásáért felelős miniszter javaslatával, akkor a módosított döntési javaslatot 3 napon belül megküldi az európai uniós források felhasználásáért felelős miniszter részére ellenjegyzésre.

6.12. Ha az irányító hatóság nem ért egyet az európai uniós források felhasználásáért felelős miniszter javaslatával, akkor 3 napon belül egyeztetést kezdeményez az európai uniós források felhasználásáért felelős miniszterrel. Az egyeztetés eredményeképpen kidolgozott döntési javaslatot az európai uniós források felhasználásáért felelős miniszter 3 napon belül ellenjegyzi.

6.13. Az európai uniós források felhasználásáért felelős miniszter ellenjegyzését követően az irányító hatóság vezetője a döntési javaslatot jóváhagyja.

6.14. Kiemelt kiválasztási eljárás esetében a 6.8-6.13. pontban megjelölt eljárást nem kell lefolytatni.

6.15. Az irányító hatóság gondoskodik a korábban kiállított döntési javaslat módosításáról és a 6.4., 6.5., 6.8., 6.12. pontban foglaltak figyelembevételével jár el, ha

a) az irányító hatóság által jóváhagyott döntést követően, a pozitív támogatói döntésben részesült támogatást igénylővel nem jön létre támogatási szerződés,
b) a módosított keret alapján a forráshiány miatt korábban elutasított projekt támogatásra kerül, vagy
c) ha az irányító hatóság által jóváhagyott döntési javaslat szerinti kötelezettségvállalás összege változik.

II. FEJEZET
KIVÁLASZTÁSI ELJÁRÁSOK

Konzultációra vonatkozó szabályok a kiemelt kiválasztási eljárásrendben

7.1. Az irányító hatóság vezetője minden, az éves fejlesztési keretben nevesített projekthez projektmenedzsert jelöl ki.

7.2. A projektmenedzser:

a) tájékoztatja a támogatást igénylőt a nevesítés megtörténtéről,
b) megszervezi a konzultációkat a támogatást igénylővel,
c) koordinálja a konzultáció során az irányító hatóság feladatait,
d) dokumentálja a konzultáció folyamatát
e) gondoskodik a megfelelő szakértelemmel rendelkező személyek bevonásáról a konzultációs folyamatba.

7.3. Az irányító hatóság az éves fejlesztési keretben maghatározott időpontban értesíti a támogatást igénylőt.

7.4. Az értesítés tartalmazza:

a) e rendelet 46. §-a alapján összeállított felhívást,
b) az első személyes egyeztetés időpontját, tárgyát, napirendi pontjait, az egyeztetés elmulasztásának szankcióit,
c) a kijelölt projektmenedzser elérhetőségét.

7.5. A konzultáció során az irányító hatóságnak e rendelet 56. § (6) bekezdésben meghatározott feladatokat a felhívásban meghatározott határidőig kell elvégeznie.

Támogatási kérelem benyújtása

8.1. A támogatást igénylőnek a támogatási kérelmet a monitoring és információs rendszeren keresztül kell elkészítenie és lezárnia. A lezárt kérelemhez a monitoring és információs rendszer az elektronikusan elkészített és lezárt támogatási kérelem elektronikus benyújtását hitelesítő nyilatkozatot (továbbiakban nyilatkozat) generál a támogatást igénylő részére. A nyilatkozat tartalmazza a lezárt támogatási kérelem azonosító számát.

8.2. A támogatást igénylőnek a nyilatkozatot:

a) minősített elektronikus aláírással kell ellátnia, vagy

b) ki kell nyomtatnia, aláírással kell ellátnia és digitalizálnia kell, majd

a lezárt támogatási kérelemmel együtt az Elektronikus kapcsolattartás fejezet szabályai szerint a monitoring és információs rendszeren keresztül elektronikusan kell benyújtania az irányító hatóság részére.

8.3. A mennyiben a támogatást igénylő a nyilatkozatot nem minősített elektronikus aláírással látta el, a kinyomtatott és aláírt nyilatkozatot postai úton tértivevénnyel – vagy amennyiben a felhívás erre lehetőséget ad, személyesen – szintén be kell nyújtania az irányító hatóság részére a támogatási kérelem elektronikus úton történt benyújtásától számított 3 napon belül.

8.4. A támogatási kérelem benyújtásának időpontja a támogatási kérlelem és a nyilatkozat elektronikus úton történő együttes benyújtásának időpontja. A támogatási kérelem beérkezésének időpontja a támogatási kérlelem és a nyilatkozat elektronikus úton történő együttes beérkezésének időpontja.

8.5. A beérkezett támogatási kérelmet és a nyilatkozatot a monitoring és információs rendszer automatikusan iktatja és a támogatást igénylő részére visszajelzést küld a dokumentumok beérkezéséről és arról, hogy az intézményrendszer a támogatási kérelem jogosultsági vizsgálatát megkezdi.

A postai úton vagy személyesen benyújtott nyilatkozat érkeztetése és iktatása

9.1. Amennyiben a pályázó a nyilatkozatot nem minősített elektronikus aláírással látta el, és az eredeti dokumentumot postai úton vagy személyesen benyújtotta, az irányító hatóság a nyilatkozat érkeztetése során

a) a nyilatkozatot tartalmazó küldeményt postai úton vagy személyesen átveszi,

b) a küldeményt iktatja.

9.2. A postai úton beérkező nyilatkozat átvétele során az irányító hatóság ellenőrzi az ajánlati ragszámlistán és az egyéb csatolt postai formanyomtatványokon szereplő adatok (feladó neve, címe, a nyomtatvány száma), valamint a beérkezett küldeményen lévő adatok egyezőségét.

9.3. Ha az adatok megfelelnek, az irányító hatóság az ajánlati ragszámlistán aláírásával és lepecsételésével átveszi a küldeményt, továbbá a küldemény csomagolásán érkeztető pecséttel feltünteti a beérkezés dátumát.

9.4. Ha a felhívás a személyes benyújtást lehetővé tette, a személyes átvételkor az irányító hatóság

a) év, hónap, nap részletezettségű érkeztető pecséttel látja el a küldemény csomagolását, és

b) 2 eredeti példányos átvételi elismervényt készít, amelyen szerepel a feladó, a csomagszám, a csomag állapota és a benyújtás pontos időpontja.

9.5. Az átvételi elismervényt az irányító hatóság képviselője és a támogatást igénylő kézbesítője is aláírja. Az átvételi elismervény egyik példányát a kézbesítő kézhez kapja, a másik példányt a küldemény átvételéért felelős munkatárs beérkezési sorrendben, napi rendszerességgel lefűzi.

9.6. A nyilatkozatot az irányító hatóság iktatja a monitoring és információs rendszerbe a korábban benyújtott támogatási kérelemhez és a nyilatkozat beérkezéséről a támogatást igénylőt értesíti.

9.7. Postai úton vagy személyesen benyújtott nyilatkozat esetén az irányító hatóság jogosultsági feltételek vizsgálata során ellenőrzi, hogy a dokumentum az elektronikusan korábban benyújtott nyilatkozattal egyezik–e.

9.8. Amennyiben a dokumentum nem érkezik meg az irányító hatósághoz, vagy az elektronikusan korábban benyújtott nyilatkozattal nem egyezik, hiánypótlásnak nincs helye, az irányító hatóság a támogatási kérelmet elutasítja.

A projektmenedzser kijelölése

10.1. Az irányító hatóság vezetője minden beérkezett támogatási kérelemhez projektmenedzsert jelöl ki.

10.2. Kiemelt eljárás esetén elsősorban a konzultációs folyamatban kijelölt projektmenedzsert kell kijelölni.

A projektdosszié megnyitása

11.1. Az irányító hatóság minden iktatott támogatási kérelemhez projektdossziét nyit, amely tartalmazza a támogatási kérelem előrehaladására vonatkozó olyan adatokat, dokumentumokat, amelyek a monitoring és információs rendszerből nem hívhatóak le, így különösen

a) a nyilatkozatot,

b) a beérkezett küldemény borítékját (ragszámmal),

c) a projekt életútja során a projektkiválasztáshoz, a szerződéskötéshez, a projektmegvalósításhoz és a finanszírozás megalapozásához kapcsolódó papír alapú dokumentumokat.

11.2. A Pályázati e-ügyintézés felületen keresztül a támogatást igénylő vagy a kedvezményezett által benyújtott és az irányító hatóság által megküldött tájékoztató jellegű dokumentumokat elektronikus formátumban, az Elektronikus kapcsolattartás fejezet szabályai szerint kell elérhetővé tenni. A projektkiválasztás, a szerződéskötés, a projektmegvalósítás fő lépéseit a monitoring és információs rendszer státuszrendszere tartalmazza.

Az irattárazás

12.1. Az irányító hatóság gondoskodik róla, hogy irattárazás céljára megfelelően kialakított és felszerelt, az anyagok szakszerű és biztonságos őrzésére alkalmas helyiségben a támogatási kérelemről való döntést követően elhelyezésre kerüljön a projektdosszié.

12.2. A központi irattárolás rendjét az európai uniós források felhasználásáért felelős miniszter külön szabályzatban határozza meg, amely a lebonyolításban résztvevő szervezetek számára alkalmazandó. A szabályzat elérhető a www.szechenyi2020.hu honlapon.

Jogosultsági ellenőrzés

13.1. Az irányító hatóság a támogatási kérelem elektronikus beérkezését követően haladéktalanul lefolytatja a támogatási kérelmek jogosultsági ellenőrzését. A jogosultsági ellenőrzést az irányító hatóság a felhívásban szereplő hiánypótoltatható és nem hiánypótoltatható szempontok szerint, felhívásonként kialakított ellenőrzési lista alapján végzi.

13.2. A jogosultsági vizsgálat során az irányító hatóság megvizsgálja, hogy a támogatási kérelem megfelel-e a felhívásban meghatározott és a következő nem hiánypótoltatható jogosultsági feltételeknek:

a) a támogatást igénylő által benyújtott nyilatkozat elektronikus és papír alapú példánya nem hibás vagy hiányzik,
b) a támogatást igénylő átlátható szervezetnek minősül az államháztartásról szóló 2011. évi CXCV. törvény (a továbbiakban: Áht.) 2. § (1) bekezdés t) pontja és 50. § (1) bekezdés c) pontja szerint,
c) a támogatást igénylő megfelel a konstrukcióra vonatkozó állami támogatási szabályoknak,
d) a támogatást igénylőt a Nemzeti Stratégiai Referencia Keret 2014. évi munkatervéről szóló 1051/2014. (II. 7.) Korm. határozat 7. és 9. pontja alapján ki kell-e zárni.

13.3. Amennyiben a támogatási kérelem a nem hiánypótoltatható jogosultsági feltételeknek nem felel meg, akkor a támogatási kérelmet további vizsgálat nélkül el kell utasítani, és erről a támogatást igénylőt a kérelem beérkezésétől számított 10 napon belül az Elektronikus kapcsolattartás fejezet szabályai szerint értesíteni kell.

13.4. Amennyiben a támogatási kérelem a nem hiánypótoltatható jogosultsági feltételeknek megfelel, az irányító hatóság megvizsgálja, hogy a támogatást igénylő megfelel-e a felhívásban meghatározott és a következő hiánypótoltatható jogosultsági feltételeknek:

a) a támogatást igénylő a támogatásra való jogosultságát az útmutatóban előírt módon igazolta-e.
b) a jogosultsági feltételek teljesülését alátámasztó előírt dokumentumok.

13.5. A jogosultság megállapítása érdekében az Országos Cégnyilvántartó és Céginformációs Rendszer (továbbiakban OCCR) adatbázis és a kincstár adatbázisa segítségével ellenőrizni kell a támogatást igénylő adatait. A vizsgálat során ellenőrizni kell a támogatási kérelem és az aktuálisan lekért adatok azonosságát és azt, hogy az esetleges eltérés érinti-e a támogatást igénylő jogosultságát.

13.6. Egyszerűsített kiválasztási eljárásrend alkalmazása esetén – amennyiben a támogatási kérelemről kizárólag jogosultsági szempontok vizsgálata alapján születik döntés - a jogosultsági szempontok meghatározásakor, illetve a szempontoknak való megfelelőség vizsgálatakor az irányító hatóságnak biztosítania kell, hogy a támogatásra legalkalmasabb támogatási kérelmek kerüljenek kiválasztásra.

13.7. A mennyiben a támogatási kérelem megfelel a jogosultsági feltételeknek, az irányító hatóság a megkezdi a kérelem tartalmi ellenőrzését, és erről a támogatást igénylőt a támogatási kérelem beérkezésétől számított 10 napon belül az Elektronikus kapcsolattartás fejezet szabályai szerint értesíti.

Hiánypótlás a jogosultsági ellenőrzés során

14.1. Ha a támogatási kérelem nem felel meg a hiánypótoltatható jogosultsági feltételeknek, az irányító hatóság e rendelet 60. § (3) bekezdésében előírt szabályok betartásával

a) megfelelő (legalább 7, legfeljebb 15 napos) határidő kitűzésével,
b) az összes hiány vagy hiba egyidejű megjelölése mellett,
c) az Elektronikus kapcsolattartás fejezet szabályai szerint felszólítja a támogatást igénylőt a támogatási kérelmének kijavítására.

14.2. Hiánypótlás esetén az irányító hatóság döntési határideje a hiánypótlás kiküldésének napjától a hiánypótlás beérkezéséig meghosszabbodik.

14.3. Egyszerűsített kiválasztási eljárásrend esetén – ha a felhívás másként nem rendelkezik – hiánypótlásnak nincs helye.

14.4. A hiánypótlásra felszólító levélben csak egy hiánypótlási határidő adható meg. Ezen hiánypótlási határidőn belül az irányító hatóság lehetőséget adhat a támogatást igénylőnek írásbeli vagy szóbeli egyeztetésre a hiánypótláshoz szükséges kérdésekben.

14.5. Ha hiánypótlásnak nincs helye vagy a jogosultsági szempont(ok)nak való megfelelés a hiánypótlás után sem állapítható meg, a támogatási kérelem elutasításra kerül, amiről az irányító hatóság a támogatást igénylőt 10 napon belül, vagy a hiánypótlás ellenőrzését követően az Elektronikus kapcsolattartás fejezet szabályai szerint értesíti.

14.6. Ha a program, az éves fejlesztési keret vagy jogszabály módosítása miatt, vagy más okból a felhívás módosul, és a módosítás a már benyújtott támogatási kérelmeket is érinti, az irányító hatóság e fejezet hiánypótlásra vonatkozó szabályai szerint korrekcióra biztosít lehetőséget a támogatást igénylőnek.

A helyszíni szemle szabályai

15.1. A támogatási kérelem adatai helyénvalóságának ellenőrzése és a szabálytalanságok megelőzése érdekében a projektmegvalósítás tervezett helyszínének felkeresését (helyszíni szemle) lehet elrendelni.

15.2. Helyszíni szemlét a támogatási kérelem beérkezését követően a támogatói döntés meghozataláig bármikor el lehet rendelni.

15.3. Helyszíni szemle során a támogatási kérelem támogatására vonatkozó döntés meghozatalához szükséges információkat az irányító hatóság a projekt megvalósításának helyszínén gyűjti be.

15.4. Helyszíni szemlét az irányító hatóság vezetője rendelhet el.

15.5. Helyszíni szemle elrendelésére különösen akkor kerül sor, ha

a) a döntés előtt indokolt ellenőrizni a támogatási kérelemben feltüntetett egyes adatok helytállóságát, meg kell győződni azok valósságáról, és

b) a helyszíni szemle várhatóan alkalmas a feltüntetett adatok igazolására.

16. Helyszíni szemle elrendelése esetén az értékelés nem zárható le a szemle eredményének megismerését és kiértékelését megelőzően. A helyszíni szemle jegyzőkönyvét az adott támogatási kérelem projektdossziéjához kell csatolni, ha az nem érhető el a monitoring és információs rendszerben.

17. A helyszíni szemle programját a helyszíni szemlét elrendelő által meghatározott szempontok szerint kell elkészíteni, oly módon, hogy a döntéshez szükséges információk a helyszíni szemle eredményeként rendelkezésre álljanak.

18.1. A helyszíni szemléről a támogatást igénylőt a szemle időpontját megelőzően legalább 5 nappal az irányító hatóság értesíti a szemle időpontjának és céljainak, továbbá a helyszínen előkészítendő dokumentumok és információk megjelölésével.

18.2. A projektmenedzser vagy az irányító hatóság által kijelölt más személy a kiküldött levél másolatát a projektdossziéba lefűzi, ha az nem érhető el a monitoring és információs rendszerben.

19.1. A helyszíni szemlét legalább két fő végzi, az irányító hatóság munkatársának részvételével. A helyszíni szemlét

a) az irányító hatóság munkatársa,

b) a külső szakértő,

c) az értékelő, illetve

d) az irányító hatóság vezetője által meghatalmazott egyéb személy

végezheti.

19.2. A helyszíni szemlét végzők személyét a szemlét elrendelő hagyja jóvá.

19.3. A helyszíni szemlét elrendelő biztosítja, hogy a szemlét végzők részletesen megismerjék az értékelés tárgyát képező javaslatok felhívását és a szemlét elrendelő specifikus kérdéseit.

19.4. A helyszíni szemlét az irányító hatóság vezetője által megbízólevéllel megbízott személyek végezhetik. A szemle megkezdése előtt a szemlét végzők a vizsgált projektre vonatkozóan összeférhetetlenségi és titoktartási nyilatkozatot tesznek.

20. A helyszíni szemle keretében a szemlét végző ellenőrzi legalább

a) a támogatási kérelemben szereplő információk helytállóságát,
b) a projekt megkezdésének időpontját,
c) a projekt megalapozottságát,
d) a helyszín alkalmasságát.

21. A helyszíni szemle eredményét jegyzőkönyvben kell rögzíteni, mely tartalmazza

a) a vizsgált projekt megnevezését,
b) a helyszíni szemlét végző szervezet és személyek nevét,
c) a vizsgált szervezet nevét, címét, az ellenőrzés helyszínét, időpontját, időtartamát,
d) a helyszíni szemle során figyelembe vett ellenőrzési szempontokat,
e) a helyszíni szemle során átvizsgált bizonylatok, dokumentumok körét,
f) a szemlét végzők által másolatban átvett iratok, dokumentumok azonosítási adatait,
g) a helyszíni szemlét végzők által tett megállapításokat és a támogatást igénylő álláspontját a megállapításokkal kapcsolatban.

22. A helyszíni szemle jegyzőkönyvét a szemlét végzők aláírják és a támogatást igénylő jelenlévő, cégjegyzésre jogosult, vagy annak megbízott képviselője ellenjegyez. A helyszínen felvett – a támogatást igénylő észrevételeit is tartalmazó – írásos jegyzőkönyv egy másolati példányát a szemlét végző a támogatást igénylő részére átadja.

23. Ha a támogatást igénylő a helyszíni szemle lebonyolítását megtagadja, akadályozza, illetve a helyszíni szemlét végzőkkel nem működik együtt, a helyszíni szemlét végző tájékoztatja, hogy támogatási kérelme kizárásra kerülhet a további értékelésből. Ennek tényét a jegyzőkönyvben rögzíteni kell. A kizárásról a támogatási kérelmekről hozott döntés során az irányító hatóság vezetője dönt.

24. A helyszíni szemle jegyzőkönyvét a döntéshozatal során a döntés-előkészítésben részt vevő személyek részére rendelkezésre kell bocsátani.

A tartalmi értékelés megkezdése és az értékelők kiválasztása

25.1. A jogosultsági szempontból ellenőrzött támogatási értékelésre kell bocsátani, kivéve, ha egyszerűsített kiválasztási eljárásrendben a támogatási kérelmekről születő döntés kizárólag jogosultsági szempontok alapján történik. A tartalmi értékelés folyamata a támogatási kérelmek minőségének tartalmi értékelési szempontok alapján történő vizsgálatát és ez alapján történő minősítését foglalja magában.

25.2. Az irányító hatóság biztosítja, hogy az értékelést a megfelelő szakértelemmel rendelkező személyek végezzék. Az értékelőkkel szemben támasztott feltételeket az irányító hatóság felhívásonként meghatározhatja a szakpolitikai felelős egyetértésével.

25.3. A támogatási kérelmek értékelését az irányító hatóság vezetője döntésének megfelelő számú és az irányító hatóság vezetője által kijelölt értékelő(k) végzi(k).

25.4. Az értékelést az irányító hatóság munkatársa (a továbbiakban: belső értékelő), , illetve az európai uniós források felhasználásáért felelős miniszter előzetes engedélye esetén a megfelelő szakértelemmel rendelkező személy (a továbbiakban: külső értékelő) végzi.

25.5. Az értékelők az adott felhívás vonatkozásában titoktartási és összeférhetetlenségi nyilatkozatot kötelesek tenni.

Értékelőkkel kapcsolatos szabályok

26.1. Az irányító hatóság köteles gondoskodni arról, hogy a támogatási kérelmek értékelésében részt vevő külső értékelő adatai a monitoring és információs rendszerben rögzítésre kerüljenek.

26.2. A külső értékelő monitoring és információs rendszerben történő rögzítését az irányító hatóság vezetőnek a monitoring és információs rendszerben jóvá kell hagynia.

26.3. Az irányító hatóság köteles gondoskodni az értékelők értékelendő támogatási kérelmekhez történő hozzárendeléséről vagy sorsolásáról. A hozzárendelést vagy sorsolást az irányító hatóság vezetője a monitoring és információs rendszerben hagyja jóvá.

26.4. Ha az irányító hatóság vezetője a támogatási kérelem újraértékelését rendelete el, az adott támogatási kérelemhez hozzárendelt új értékelőt az irányító hatóság vezetőnek a monitoring és információs rendszerben jóvá kell hagynia.

26.5. Az irányító hatóság vezetőjének a monitoring és információs rendszerben rendszeresen felül kell vizsgálnia a külső értékelők jóváhagyott státuszát és gondoskodnia kell a nem jóváhagyott státusszal rendelkező értékelők monitoring rendszerből való törléséről. az európai uniós források felhasználásáért felelős miniszter

27.1. Külső értékelők esetén az irányító hatóság vezető által jóváhagyott értékelőkkel az irányító hatóság szerződést köt, ellenőrzi az érvényes titoktartási és összeférhetetlenségi nyilatkozatot, annak megléte hiányában az adott felhívásra vonatkozó titoktartási és összeférhetetlenségi nyilatkozatot kér az értékelőktől és a monitoring és információs rendszeren keresztül történő értékeléshez szükséges jelszót részükre eljuttatja.

27.2. Az értékelő által aláírt szerződés és az érvényes titoktartási és összeférhetetlenségi nyilatkozat birtokában az irányító hatóság elektronikusan eljuttatja az értékelendő támogatási kérelmek listáját (a támogatást igénylők nevével és a támogatási kérelmek azonosító jelével), és hozzáférést biztosít az értékelőnek a monitoring és információs rendszerben az értékelendő támogatási kérelemhez.

Az értékelők felkészítése

28.1. Az irányító hatóság biztosítja, hogy az értékelők rendelkezzenek

a) a felhívás tárgyának megfelelő szakértelemmel és pénzügyi ismerettel,
b) a program, az éves fejlesztési keret és a felhívás tartalmának, eljárásrendjének ismeretével,
c) a vonatkozó jogszabályoknak az ismeretével,
d) az értékelési eljárás szabályainak, és részletes menetrendjének, szempontrendszerének ismeretével (különös tekintettel a pontozás módszereire, a pontok megítélésének részletes szempontjaira).
e) a monitoring és információs rendszer használatával kapcsolatos ismerettel.

28.2. Ha szükséges, az irányító hatóság biztosítja az értékelést végzők értékeléshez kapcsolódó képzését. Külső értékelők igénybevétele esetén az irányító hatóságnak minden pályázati felhívás első megjelenésekor felkészítést kell tartania az értékelés megkezdése előtt személyes egyeztetéssel vagy írásos formában. A külső értékelő aláírásával igazolja, hogy az értékelők felkészítésén részt vett.

29.1. Az értékelők felkészítése és képzése kiterjed

a) a program és a támogatási konstrukció szakmai célkitűzéseire és prioritásaira,
b) a program és a felhívás eljárásrendi vonatkozásaira,
c) az értékelési eljárás szabályaira és részletes menetrendjére,
d) az értékelés szempontrendszerére,
e) a pontozás módszereire, a pontok megítélésének részletes szempontjaira (lehetőleg egy mintatámogatási kérelem közösen elvégzett pontozásának bemutatásával).

Az értékelő lap elkészítése

30.1. Az értékelést végző személy minden értékelendő támogatási kérelem vonatkozásában az irányító hatóság által meghatározott adattartalmú értékelőlapot tölt ki a monitoring és információs rendszerben.

30.2. Ha a külső értékelő elvégezte az értékelést, az elektronikus formátumú értékelőlapot lezárja a monitoring és információs rendszerben. Az irányító hatóság minőségbiztosítás keretében ellenőrzi az értékelőlapok megfelelőségét és teljességét.

Az értékelő lap

31.1. Az értékelő lap tartalmazza

a) a támogatást igénylő és a projekt azonosításához szükséges adatokat,
b) az értékelése szempontok szerinti szöveges értékelést,
c) a felhívásban foglalt értékelési szempontrendszernek megfelelő pontozást technikai segítségnyújtás projektek kivételével, illetve a projekt-kiválasztási szempontoknak való megfelelőség minősítését,
d) az indoklással ellátott szakmai javaslatot a projekt változatlan tartalommal történő támogatására, csökkentett összköltséggel, csökkentett támogatással, illetve feltétellel történő támogatására vagy elutasítására,
e) támogatási javaslat esetén a támogatást igénylő által teljesítendő előfeltételek és azok teljesítési határidejének meghatározását, illetve a szükséges költségcsökkentés mértékét,
f) a helyszíni szemle lefolytatása esetén az erre vonatkozó tájékoztatást.

31.2. Az irányító hatóság projektenként kiegészítő előterjesztést készíthet, amely tartalmazza az értékelők által készített értékelések összesített megállapításait, pontozását, döntési javaslatait, illetve szükség esetén az irányító hatóság által végzett minőségbiztosítás megállapításait.

31.3. Ha az értékelést több értékelő végzi, az értékelő lapokon szereplő pontszámokat az monitoring és információs rendszer az összesített értékelő táblázatban összesíti.

A tisztázó kérdés és szóbeli egyeztetés

32.1. Ha az értékelő megítélése alapján a támogatási kérelemben található információ nem egyértelmű, ellentmondásokat tartalmaz, az értékelő kezdeményezésére az irányító hatóság egyszeri alkalommal a támogatást igénylőtől az értékeléshez szükséges információkat legalább 3, de legfeljebb 15 napos határidő biztosításával e rendelet 63. § (3) bekezdése szerinti szabályok betartásával az Elektronikus kapcsolattartás fejezet szabályai szerint bekéri. Az irányító hatóság gondoskodik arról, hogy a tisztázó kérdést és a kérdésre érkezett választ a támogatási kérelem értékelésében részt vevő minden értékelő megismerje.

32.2. Tisztázó kérdés esetén az irányító hatóság döntési határideje a tisztázó kérdés kiküldésének napjától a válasz beérkezése napjáig meghosszabbodik.

32.3. Ha a támogatási kérelemben található információ nem egyértelmű - amennyiben erről a felhívás rendelkezik - a döntés-előkészítés érdekében az irányító hatóság szóbeli egyeztetési lehetőséget biztosíthat a támogatást igénylőnek.

32.4. A szóbeli egyeztetés célja, hogy az értékelés során a felhívásban szereplő céloknak koncepcionálisan megfelelt támogatási kérelmek minél jobb szakmai és formai minőséget érjenek el a támogatói döntésig.

32.5. A szóbeli egyeztetésről emlékeztetőt kell készíteni, amit a támogatást igénylő és az irányító hatóság munkatársa is aláír.

32.6. A szóbeli egyeztetést az összeférhetetlenségi és titoktartási szabályok betartása mellett lehet végezni.

Az összesített értékelő táblázat

33.1. Az irányító hatóság a döntés meghozatalának előkészítése érdekében az összesített értékelő táblázatban a leértékelt támogatási kérelmeket megjeleníti és kiemelt eljárásrend kivételével valamint egyszerűsített eljárásrend kivételével, ha a támogatási kérelmekről

születő döntés alapja kizárólag a jogosultsági szempontok vizsgálata - az értékelési szempontokra adott átlagpontszám alapján sorba rendezi, továbbá jelezheti az egyes támogatási kérelmekkel kapcsolatos szakmai javaslatát.

33.2. Az összesített értékelő táblázat tartalmazza többek között a döntésre előterjesztendő támogatási kérelmek listáját, a támogatási kérelmekre vonatkozó alapadatokat, legalább támogatásra javasolt és elutasításra javasolt bontásban.

Döntéshozatal egyszerűsített kiválasztási eljárásrendben

34.1. Egyszerűsített kiválasztási eljárásrend esetén az összesített értékelő táblázat alapján az irányító hatóság vezetője dönt a támogatási kérelem támogatásáról vagy csökkentett összköltséggel, csökkentett mértékkel, illetve feltétellel történő támogatásáról vagy elutasításáról.

34.2. Az irányító hatóság vezetője a támogatási kérelemről a monitoring és információs rendszeren keresztül dönt. Ha a döntés nem egyezik meg az összesített értékelő táblázatban található döntési javaslattal, csökkentett összköltséggel, mértékkel történő támogatásról, vagy elutasításról szól, az irányító hatóság vezetőjének a döntést indokolnia kell.

34.3. Ha a 34.2. pont szerinti döntés nem lehetséges, akkor az irányító hatóság vezető

a) a döntési javaslattal való egyetértése esetén a nyomtatott formátumú összesített értékelő táblázat aláírásával, vagy

b) a döntési javaslattal való egyet nem értése esetén a nyomtatott formátumú összesített értékelő táblázatra való rájegyzéssel és a táblázat aláírásával dönt.

34.4. A döntéshozatal során az irányító hatóság vezetője - nyomtatott formában aláírással, egyébként elektronikus jóváhagyással - megteszi a kötelezettségvállalást.

35.1. Ha az adott támogatási kérelem megfelelt a támogathatósághoz szükséges minimális követelményeknek, de forráshiány miatt nem támogatható, az irányító hatóság tartaléklistát képezhet.

35.2. A tartaléklista hosszát az irányító hatóság határozza meg, figyelembe véve a támogatási kérelmek és a támogatási kérelemben megjelölt célcsoport igényeit. Ha az adott felhívás keretében további forrás kiosztására nyílik lehetőség, támogatást elsődlegesen az e listán szereplő támogatási kérelmek kaphatnak.

35.3. A tartaléklista megszűntetéséről az irányító hatóság vezetője dönt. A tartaléklista addig az időpontig tartható fenn, amíg a listán szereplő támogatási kérelmek tervezett megvalósítási időszaka összhangban van a programozási időszak finanszírozására vonatkozó uniós jogszabályi előírásokkal, és reális esély van további forráskiosztásra az adott felhívás vonatkozásában.

35.4. A tartaléklista megszüntetéséről a tartaléklistán szereplő támogatást igénylőket a megszűntetéstől számított 10 napon belül tájékoztatni kell.

Döntési javaslat elkészítése döntés-előkészítő bizottság felállításával

36.1. Az irányító hatóság e rendelet 64. §-a szabályainak betartásával a támogatási kérelemről születő döntés megalapozására döntés-előkészítő bizottságot állíthat fel.

36.2. A döntés-előkészítő bizottság elnökét az irányító hatóság vezetője jelöli, tagjait és a megfigyelőket az irányító hatóság vezetője kéri fel. A döntés-előkészítő bizottság elnöke lehet az irányító hatóság vezetője, vagy az irányító hatóság vezetője által kijelölt más személy.

36.3. Az irányító hatóság vezetőjének felkérése alapján a döntés-előkészítő bizottságba tagot jelölhet

a) a szakpolitikai felelős,

b) az irányító hatóság,

c) az európai uniós források felhasználásáért felelős miniszter.

36.4. A döntés-előkészítő bizottság szavazati joggal tagjainak létszáma legfeljebb 5 fő. A döntés-előkészítő bizottság munkájában részt vesz az irányító hatóság vezetője által felkért és az irányító hatóság vezetője által meghatározott számú szakértő, aki az adott döntés-előkészítő bizottsági ülésen elbírált támogatási kérelmeknek megfelelő szakértelemmel rendelkezik.

36.5. A döntés-előkészítő bizottságba megfigyelőt jelölhet

a) a szakpolitikai felelős,
b) az irányító hatóság,
c) az európai uniós források felhasználásáért felelős miniszter,
d) TKR és CLLD rendszerben történő döntéshozatal esetén a megyei közgyűlés elnöke, a fővárosi közgyűlés elnöke vagy a megyei jogú város polgármestere.

36.6. A jelölést a jelölő szervezetek írásban juttatják el az IH vezetőjéhez.

36.7. A döntés-előkészítő bizottság munkájában az elnök és a tagok szavazati joggal, a megfigyelők, szakértők és a titkár szavazati jog nélkül vesznek részt.

37.1. A tagok és megfigyelők személyét az irányító hatóság vezetője írásban hagyja jóvá.

37.2. Az irányító hatóság vezetője a tag vagy megfigyelő jelölését indoklással elutasíthatja. Elutasítás esetén a jelölő szervezet másik személyt jelöl.

38.1. A döntés-előkészítő bizottság ülésén szükség szerint részt vesz a tartalmi értékelést végző értékelő, aki szükség esetén kiegészítő tájékoztatást ad, vagy részletezi az értékelő lapban foglaltak indokait, de a döntésben nem vesz részt.

39. A döntés-előkészítő bizottság munkáját az irányító hatóság vezetője által elfogadott ügyrend szabályozza.

A döntés-előkészítő bizottsági ülés megszervezésének és lefolytatásának szabályai

40.1. A döntés-előkészítő bizottság titkársági feladatait az irányító hatóság látja el.

40.2. A döntés-előkészítő bizottság titkára elkészíti és az ülés előtt legalább 3 nappal postai vagy elektronikus úton megküldi, vagy hozzáférhetővé teszi a döntés-előkészítő bizottság tagjai és megfigyelői számára legalább:

a) a meghívó levelet,
b) a titoktartási és összeférhetetlenségi nyilatkozatot és szükség esetén vagyonnyilatkozatot,
c) a bírálatra előterjesztendő támogatási kérelmek értékelő lapjai alapján elkészített, monitoring és információs rendszerből generált összesített értékelő táblázatot,
d) a bírálatra előterjesztendő támogatási kérelmek értékelő lapjait,
e) a bizottsági ülésen történő hangfelvétel készítéséhez hozzájáruló nyilatkozatot.

40.3. Titoktartási, összeférhetetlenségi és hangfelvétel készítéséhez hozzájáruló nyilatkozatot naptári évente, felhívásonként csak egyszer, az első olyan döntés-előkészítő bizottsági ülésen való részvétel előtt kell megtenni, melyen a döntés-előkészítő bizottság tagja, illetve megfigyelője részt vesz. Az aláírt nyilatkozat az év minden további döntés-előkészítő bizottsági ülésére is vonatkozik, melyen a tag, illetve a megfigyelő részt vesz.

40.4. A döntés-előkészítő bizottság ülésének lebonyolításához szükséges technikai feltételek biztosításáról az irányító hatóság gondoskodik.

41.1. A döntés-előkészítő bizottság ülésére a titkár biztosítja a következő dokumentumok rendelkezésre állását:

a) a döntés-előkészítő bizottság ügyrendje,
b) a kitöltetlen titoktartási és összeférhetetlenségi nyilatkozat (bizottsági tag helyettesítése esetére),
c) bizottsági ülésen történő hangfelvétel készítéséhez hozzájáruló nyilatkozat (bizottsági tag helyettesítése esetére),
d) a vonatkozó jogszabályok (elektronikus vagy nyomtatott formában),
e) a bírálatra előterjesztett támogatási kérelmek

f) hangfelvétel elkészítéséhez szükséges eszközök,
g) jelenléti ív,
h) a bírálatra előterjesztendő támogatási kérelmek listája (monitoring és információs rendszerből generált összesített értékelő táblázat),
i) a bírálatra előterjesztendő támogatási kérelmek értékelő lapjai.

41.2. A titkár a monitoring és információs rendszer segítségével biztosítja, hogy a bizottsági tagok az ülés előtt illetve az ülés alatt a támogatási kérelmeket és mellékleteiket megtekinthessék.

41.3. Az irányító hatóság lehetővé teheti, hogy a támogatási kérelmek vonatkozásában a döntés-előkészítő bizottság a monitoring és információs rendszeren keresztül vagy írásban tegyen döntési javaslatot.

42.1. A döntés-előkészítő bizottság elnöke és tagjai legkésőbb a döntés-előkészítő bizottság első ülésén benyújtják az egyes vagyonnyilatkozat-tételi kötelezettségekről szóló törvény szerint megtett vagyonnyilatkozatuk leadásáról szóló igazolást a döntés-előkészítő bizottság titkára részére.

42.2. A döntés-előkészítő bizottsági ülés megkezdésekor a titkár:

a) a jelenléti ívet a jelenlévőkkel aláíratja,
b) ellenőrzi, hogy a bizottsági tagok, helyettesítő személyek
    a. a titoktartási és összeférhetetlenségi nyilatkozatot, és
    b. a bizottsági ülésen történő hangfelvétel készítéséhez hozzájáruló nyilatkozatot szabályszerűen kitöltötték-e,
c) ellenőrzi, hogy a döntés-előkészítő bizottság elnöke és tagjai benyújtották-e a vagyonnyilatkozatuk leadásáról kiállított átvételi elismervény másolatát,
d) ellenőrzi, hogy a döntés-előkészítő bizottság tagjának távolléte esetében a tagot helyettesítő személy póttagként előzetesen kijelölésre került-e,
e) az aláírt jelenléti ív alapján segíti a döntés-előkészítő bizottság elnökét annak ellenőrzésében, hogy a döntés-előkészítő bizottság határozatképes-e.

42.3. A monitoring és információs rendszeren keresztül vagy írásban történő javaslattétel esetén a titkár előzetesen ellenőrzi, hogy

a) a bizottsági tagok, helyettesítő személyek titoktartási és összeférhetetlenségi nyilatkozatot szabályszerűen kitöltötték-e, és
b) a döntés-előkészítő bizottság elnöke és tagjai benyújtották-e a vagyonnyilatkozatuk leadásáról kiállított átvételi elismervény másolatát.

42.4. A titoktartási és összeférhetetlenségi nyilatkozat alá nem írása, illetve a vagyonnyilatkozat hiánya a döntés-előkészítő bizottságból történő azonnali kizárást eredményez.

42.5. Ha egy döntés-előkészítő bizottsági tag megszegi e rendelet VI. fejezet szerinti összeférhetetlenségi szabályokat, kizárásra kerül a bírálásból, azonnal vissza kell vonulnia a döntés-előkészítő bizottságból és addigi szavazatai érvényüket vesztik.

A döntés-előkészítő bizottság döntési javaslata

43.1. A döntés-előkészítő bizottság minden tartalmilag értékelt projektet értékel.

43.2. A döntés-előkészítő bizottság az általa adott pontszám és az értékelő lap(ok)ban foglalt javaslat(ok) alapján a következő döntési javaslatokat teheti:

a) támogatás,
b) támogatás csökkentett mértékkel,
c) támogatás csökkentett mértékkel és feltételekkel,
d) támogatás csökkentett összköltséggel,
e) támogatás csökkentett összköltséggel és feltételekkel,
f) támogatás csökkentett összköltséggel és mértékkel,
g) támogatás csökkentett összköltséggel mértékkel és feltételekkel,

h) támogatás feltételekkel,
i) elutasítás,
j) elutasítás forráshiány miatt,
k) elutasítás és tartaléklistára helyezés.

44.1. Az irányító hatóság a döntés-előkészítő bizottság üléséről összesített értékelő táblázat formájában elkészíti a döntési javaslatot, amelyet emlékeztetővel egészíthet ki.

44.2. A döntés-előkészítő bizottság döntési javaslata a támogatásra és elutasításra javasolt támogatási kérelmek legfontosabb azonosító adatait tartalmazza:

a) támogatás esetén a támogatás összegét és arányát, valamint feltételekkel történő támogatás esetén a feltételeket,
b) az összköltség vagy mérték csökkentése esetén a csökkentett összköltséget, mértéket, valamint feltételekkel történő támogatás esetén a támogatást igénylő által teljesítendő előfeltételeket,
c) elutasítás esetén az elutasításra irányuló javaslatot, valamint annak részletes indoklását.

44.3. Az emlékeztető tartalmazza

a) az ülés helyét és időpontját, az emlékeztető készítésének időpontját,
b) a jelenlévő tagok és megfigyelők nevét és az őket delegáló szervezet megnevezését,
c) a határozatképességet,
d) a szavazatok arányát (támogatás, elutasítás, tartózkodás),
e) az esetleges összeférhetetlenség fennállását,
f) az értékelés legfontosabb megállapításait,
g) a döntéshozatal elősegítése célját szolgáló egyéb bizottsági döntéseket,
h) a bizottság bármely tagjának külön véleményét, ha azt a tag kéri,
i) az összesített értékelő táblázat készítőjének és az elnöknek a jóváhagyását, nyomtatott dokumentum esetében az aláírásait.

Döntéshozatal kiemelt és standard kiválasztási eljárásrendben

45. Az irányító hatóság vezetője a támogatási kérelmekről standard kiválasztási eljárás keretében döntés-előkészítő bizottság felállítása esetén a döntés-előkészítő bizottság döntési javaslata, és az emlékeztető (amennyiben készült), kiemelt kiválasztási eljárás keretében, és standard kiválasztási eljárás keretében, ha nem került döntés-előkészítő bizottság felállítására egy vagy több értékelő lap és az irányító hatóság által összeállított összesített értékelő táblázat alapján dönt.

46.1. Az irányító hatóság vezetője a támogatási kérelmekről a következők szerint dönt:

a) támogatás,
b) támogatás, csökkentett mértékkel,
c) támogatás, csökkentett mértékkel és feltételekkel,
d) támogatás, csökkentett összköltséggel,
e) támogatás, csökkentett összköltséggel és feltételekkel,
f) támogatás, csökkentett összköltséggel és mértékkel,
g) támogatás, csökkentett összköltséggel mértékkel és feltételekkel,
h) támogatás, feltételekkel,
i) elutasítás,
j) elutasítás forráshiány miatt,
k) elutasítás és tartaléklistára helyezés,
l) Újraértékelés,

46.2. Amennyiben az irányító hatóság vezetője csökkentett összköltséggel, mértékkel történő támogatásról, elutasításról vagy újraértékelésről dönt, döntését részletesen, írásban indokolni köteles.

46.3. Az irányító hatóság vezetője a monitoring és információs rendszeren keresztül dönt.

46.4. Ha a 46.2. pont szerinti döntés nem lehetséges, akkor az irányító hatóság vezetője

a) a döntési javaslatban foglaltakkal történő egyetértése esetén a nyomtatott formátumú döntési javaslat aláírásával, vagy

b) az irányító hatóság felterjesztésében foglaltakkal történő egyet nem értése esetén

   a. a nyomtatott formátumú döntési javaslatra való rájegyzéssel és annak aláírásával, vagy

   b. a módosított döntési javaslat aláírásával

dönt.

46.5. Ha az irányító hatóság vezetője az irányító hatóság javaslatával, vagy döntés-előkészítő bizottság felállítása esetén a döntés-előkészítő bizottság javaslatával nem ért egyet, döntését indokolni köteles.

46.6. A döntéskor az irányító hatóság vezetője – nyomtatott formában aláírással, vagy elektronikus jóváhagyással – megteszi a kötelezettségvállalást.

47.1. Ha az adott támogatási kérelem megfelelt a támogathatósághoz szükséges minimális követelményeknek, de forráshiány miatt nem támogatható, az irányító hatóság tartaléklistát képezhet.

47.2. A tartaléklistán a 47.1. pont szerinti támogatási kérelmeket az értékelési szempontrendszer alapján megállapított sorrendben kell megjeleníteni. A tartaléklista szabályai megegyeznek az egyszerűsített eljárásrendi döntéshozatal 34.2-34.4 pontjaival.

48.1. Ha a támogatási kérelem a technikai segítségnyújtás keretében meghirdetett felhívásra érkezett támogatási kérelmek kivételével, javasolt támogatása meghaladja az 1 milliárd forintot, az irányító hatóság összeállítja a támogatási kérelmet tartalmazó előterjesztést és megküldi az európai uniós források felhasználásáért felelős miniszter részére.

48.2. Az európai uniós források felhasználásáért felelős miniszter az előterjesztést megküldi az FKB részére.

48.3. A támogatási kérelmet tartalmazó előterjesztésről az FKB javaslatára az NFK dönt.

48.4. E rendelet 68. §-a szerinti döntési határidőbe az előterjesztésnek az európai uniós források felhasználásáért felelős miniszter részére történő megküldésétől az NFK döntésének meghozataláig terjedő időtartam nem számít bele.

Az újraértékelés

49.1. Az újraértékelés folyamata megegyezik a 30.1.-48.4. pont szerinti eljárással.

49.2. Egyes támogatási kérelmek esetleges újraértékelése nem késleltetheti a többi támogatási kérelmekkel kapcsolatos döntéshozatalt.

49.3. A támogatási kérelmek újraértékelése esetén a támogatási kérelmekről való döntést e rendelet 68. §-a szerinti határidőn belül meg kell hozni.

49.4. A kifogásnak helyt adó döntés értelmében lefolytatott újraértékelés során a támogatási kérelemről való döntést a kifogásnak helyt adó döntés meghozatalától számított 30 napon belül meg kell hozni.

A döntés rögzítése a monitoring és információs rendszerben

50. Az irányító hatóság az elbírált támogatási kérelmek listáját - a felhívás címét, a támogatást igénylő nevét, a projekt tárgyát, a projekt megvalósulásának helyszínét, a támogatás összegét és arányát, a döntés időpontját (év, hónap), a támogatási kérelem összpontszámát - a döntést követő 1 napon belül rögzíti a monitoring és információs rendszerben.

A támogatást igénylő értesítése a döntésről, a döntés közzététele

51.1. Az irányító hatóság a támogatási döntésről az elektronikus alkalmazások használatának szabályai szerint értesíti a támogatást igénylőt. A Pályázati e-ügyintézés

felületen történő értesítés tájékoztató jellegű, szerződéskötésre rendelkezésre álló határidőt nem keletkeztethet.

51.2. Az irányító hatóság támogató döntésről szóló részletes tájékoztatást és a támogatási szerződés tervezetét, támogatói okirat alkalmazása esetén az aláírt támogatói okiratot a döntés jóváhagyásától számított 10 napon belül az Elektronikus kapcsolattartás fejezet szabályai szerint a III. fejezet szerint küldi meg.

51.3. A döntésről történő tájékoztatást követően a támogatást igénylő jogosult a támogatási kérelemre vonatkozóan a döntési javaslatot megismerni.

52.1. Az irányító hatóság az elutasító döntésről az Elektronikus kapcsolattartás fejezet szabályai szerint értesíti a támogatást igénylőt.

52.2. Az értesítő levél tartalmazza

a) a támogatási kérelem elutasításának részletes indoklását,

b) a kifogás benyújtásának lehetőségéről és módjáról való tájékoztatást.

A támogatást igénylő köztartozás- és támogatáshalmozódás-vizsgálata

53.1. A döntés-előkészítési folyamat során a támogatási kérelem adatait a támogatási döntés meghozatalát megelőzően támogatáshalmozódás-vizsgálat céljából meg kell küldeni a Kincstár Monitoring Rendszer részére. A támogatás-halmozódás vizsgálatot a Kincstár Monitoring Rendszere által küldött válaszállomány, a támogatást igénylőnek a támogatási kérelem benyújtását megelőzően odaítélt, valamint igényelt csekély összegű (de minimis) támogatásokról szóló nyilatkozata, valamint a monitoring és információs rendszerben található adatok alapján kell elvégezni.

53.2. Ha a támogatáshalmozódás-vizsgálat során a támogatást igénylő nyilatkozatának adatai és a monitoring és információs rendszerben vagy a Kincstár Monitoring Rendszerben tárolt adatok között eltérés van, a támogatást igénylővel hiánypótlás vagy tisztázó kérdés keretében kell tisztázni az eltérés okát. A vizsgálat alapján a megítélhető támogatás összege a csekély összegű támogatásokra vonatkozó támogatáshalmozódási határértékeket nem lépheti túl. Amennyiben túllépi a támogatási összeg a támogatáshalmozódási határértéket, abban az esetben nem kaphat további támogatást.

53.3. Ha a támogatási kérelem benyújtása és a támogató döntés időpontja között hat hónapnál hosszabb idő telik el vagy a támogatást igénylő gazdálkodásában naptári évforduló történt, a vizsgálatot újból el kell végezni.

III. FEJEZET
A TÁMOGATÁSI JOGVISZONY

A támogatási szerződés megkötése

54.1. A támogatási jogviszony létrejötte érdekében a kedvezményezettel történő kapcsolattartás és a szükséges dokumentumok beküldése a XII. Fejezetben foglaltak alapján az elektronikus alkalmazások használatának szabályai szerint történik. A 56., 56.1, 56.2, 59.2. pontokat e rendelet 56. § (2) bekezdése szerinti támogatási szerződésekre nem kell alkalmazni.

54.2. Ha a kedvezményezett a támogatási kérelmet minősített elektronikus aláírással ellátva nyújtotta be, a szerződő felek a támogatási szerződést is minősített elektronikus aláírással látják el. A támogatói okiratot minősített elektronikus aláírással kell aláírni.

55. Az 51.2. pont szerinti értesítés tartalmazza

a) a megítélt támogatás összegét,

b) csökkentett összköltségű támogatás esetén a projektjavaslat csökkentett összköltséggel való támogatásának részletes indoklását,
c) feltételes támogatás esetén a támogatást igénylő által teljesítendő előfeltételek meghatározását és a feltételek teljesítésének határidejét,
d) csökkentett összköltségű, illetve feltételekkel történő támogatás esetén a kifogás benyújtásának lehetőségéről és módjáról való tájékoztatást,
e) a projektjavaslatra vonatkozóan a döntésben foglaltakat,
f) a szerződéskötéshez szükséges benyújtandó dokumentumok, igazolások felsorolását,
g) e rendelet 77. § (1) bekezdésében meghatározott azon dokumentumok felsorolását, melyeket a felhívás nem az első kifizetési kérelem benyújtásához ír elő,
h) az irányító hatóság részéről kijelölt kapcsolattartó nevét és elérhetőségét,
i) a szerződéskötéshez szükséges dokumentumok és igazolások megküldésének határidejét, és a szerződés megkötésére rendelkezésre álló határidőt,
j) e rendelet 81.§ (3) bekezdésében, és ha releváns a 80. § (3) bekezdés szerinti tájékoztatást,
k) e rendelet 80. § (2) és (3) bekezdésére történő utalást, ha az alkalmazásra kerül.

56.1. E rendelet 81. § (3) bekezdése szerinti határidő kezdete a támogatói döntésről szóló értesítésnek a Pályázati e-ügyintézés felületen történt átvételének napja.

56.2. A szerződéskötéshez az irányító hatóság kizárólag olyan dokumentumokat és igazolásokat kérhet be, melyeket a kedvezményezett a támogatás igénylésekor még nem nyújtott be, kivéve, ha azok tartalma módosult.

56.3. Ha a kedvezményezettől bekért adatok a monitoring és információs rendszer és a közigazgatásban lévő, hozzáférhető adatbázisok közti elektronikus adatkapcsolat útján is elérhetőek, ezen adatokat a kedvezményezettnek nem kell benyújtani. Ha a monitoring és információs rendszer és az adatbázisok közötti adatkapcsolat nem érhető el, úgy ezen adatokat a kedvezményezettől kell bekérni.

56.4. Nem szükséges benyújtani e rendelet 77. § (1) bekezdés b) pontja szerinti dokumentumot, ha az az OCCR adatbázisban rendelkezésre áll.

57. A kedvezményezett által megküldött dokumentumok, igazolások megfelelőségét, valamint a támogatási kérelemtámogatási kérelemben és a beküldött dokumentumokban és igazolásokban szereplő adatok azonosságát, eltérés esetén a támogatást igénylő jogosultságát az irányító hatóság a monitoring és információs rendszer vonatkozó ellenőrzési listája alapján megvizsgálja.

58.1. Szerződéskötésre akkor kerülhet sor, ha a támogatási szerződés megkötéséhez szükséges dokumentumok, igazolások a megadott határidőn belül hiánytalanul és hibátlanul rendelkezésre állnak és a kedvezményezett minden, a támogatási szerződés megkötéshez szükséges feltételt teljesített, kivéve, ha e rendelet 80. § (3) bekezdésének alkalmazására kerül sor.

58.2. A támogatási szerződés megkötésének napja az a nap, amikor az utolsó aláíró is aláírta vagy ellenjegyezte a támogatási szerződést. Ha a támogatási szerződést nem minősített elektronikus aláírással írták alá, a támogatási szerződést 10 napon belül szkennelve, pdf formátumban elérhetővé kell tenni a monitoring és információs rendszer Dokumentumtárban.

58.3. Nagyprojekt esetén, ha közreműködő szervezet kijelölésre került, és a támogatási szerződést a közreműködő szervezet írta alá, az irányító hatóság a támogatási szerződést a jóváhagyását igazoló ellenjegyzéssel látja el.

59.1. Ha támogatási szerződést nem minősített elektronikus aláírással írják alá, az irányító hatóság az aláírt támogatási szerződést a kedvezményezett részére a támogatási szerződés megkötéséhez szükséges dokumentumok beérkezésétől számított 10 napon belül a Pályázati e-ügyintézés felület rendelkezésre állása esetén is megküldi postai úton is.

59.2. Ha a kedvezményezett arról tájékoztatja az irányító hatóságot, hogy a támogató döntés ellenére nem valósítja meg a projektet és a támogatási szerződés megkötésétől visszalép, az irányító hatóság ennek tudomásulvételéről értesíti a kedvezményezettet.

59.3. Támogatás kizárólag hatályos támogatási szerződés alapján folyósítható.

60.1. A támogatási szerződés megkötése előtt az irányító hatóság helyszíni szemlét rendelhet el. Helyszíni szemle elrendelése esetén a szemle eredményének megismerését és kiértékelését megelőzően a szerződést nem lehet megkötni. A helyszíni szemle időtartama a szerződéskötésre rendelkezésre álló határidőt nem szakítja meg.

60.2. Helyszíni szemle elrendelésére különösen akkor kerülhet sor, ha

a) az irányító hatóság által hozott döntésben támasztott feltételeket a helyszínen kell ellenőrizni,

b) a szerződéskötési feltételek teljesülését a helyszínen kell ellenőrizni.

60.3. Az irányító hatóság értesíti a kedvezményezettet a helyszíni szemle időpontjáról és céljáról, a helyszínen megvizsgálandó dokumentumokról és információkról.

60.4. A helyszíni szemlét az irányító hatóság vezetője által megbízólevéllel megbízott személyek végezhetik. A helyszíni szemlét legalább két fő végezheti.

60.5. A helyszíni szemle megkezdése előtt a szemlét végzők kötelesek összeférhetetlenségi és titoktartási nyilatkozatot tenni.

60.6. A helyszíni szemle eredményét jegyzőkönyvben kell rögzíteni, mely tartalmazza

a) a vizsgált projekt megnevezését,

b) a helyszíni szemlét végző szervezet és személyek nevét,

c) a vizsgált szervezet nevét, címét, az szemle helyszínét, időpontját, időtartamát,

d) a helyszíni szemle során figyelembe vett ellenőrzési szempontokat,

e) a helyszíni szemle során átvizsgált bizonylatok, dokumentumok körét,

f) a szemlét végzők által másolatban átvett iratok, dokumentumok azonosítási adatait,

g) a helyszíni szemlét végzők által tett megállapításokat és a támogatást igénylő álláspontját a megállapításokkal kapcsolatban.

60.7. A jegyzőkönyvet a szemlét végzők aláírják és a támogatást igénylő jelen lévő, cégjegyzésre jogosult, vagy annak megbízott képviselője ellenjegyzi. A helyszínen felvett - a támogatást igénylő észrevételeit is tartalmazó - írásos jegyzőkönyv egy másolati példányát a helyszíni szemlét végző a támogatást igénylő részére átadja.

60.8. Ha a támogatást igénylő a helyszíni szemle lebonyolítását megtagadja, akadályozza, illetve a helyszíni szemlét végzőkkel nem működik együtt, a helyszíni szemlét végző tájékoztatja, hogy az irányító hatóság elállhat a támogatói döntéstől. Ennek tényét a jegyzőkönyvben rögzíteni kell.

A támogatási szerződés módosítása

61.1. Ha a kedvezményezett e rendelet 86. § (1) bekezdése szerint a támogatás feltételeinek változásáról értesíti az irányító hatóságot, az irányító hatóság

a) a bejelentést elfogadja, és a feltételeknek a nyilvántartásban történő átvezetéséről gondoskodik,

b) a bejelentést, ha több adat vonatkozásában tartalmaz változást, részben elfogadja, vagy

c) a bejelentést elutasítja,

d) a bejelentés alapján a támogatási szerződés módosítását kezdeményezi, vagy

e) a bejelentés alapján elállást, a jogosulatlanul igénybe vett támogatás visszakövetelését, vagy más szükséges eljárás lefolytatására irányuló intézkedést kezdeményez,

amelyről a bejelentés beérkezését követő 10 napon belül írásban, a XII. Fejezetben foglaltak alapján az elektronikus alkalmazások használatának szabályai szerint értesíti a kedvezményezettet.

61.2. Ha a bejelentett változást a benyújtott dokumentumok nem teljes körűen támasztják alá, az irányító hatóság a változás bejelentéséhez kapcsolódóan megfelelő, de legfeljebb 30 napos határidő tűzésével automatikus értesítéssel a XII. Fejezetben foglaltak alapján az elektronikus alkalmazások használatának szabályai szerint hiánypótlásra hívja fel a kedvezményezettet.

61.3. A hiánypótlás során a dokumentumokat a XII. Fejezetben foglaltak alapján az elektronikus alkalmazások használatának szabályai szerint kell benyújtani.

61.4. Ha a hiánypótlási dokumentumok nem érkeznek be a megadott határidőre, vagy továbbra sem támasztják alá a változást, az irányító hatóság a bejelentést részben vagy egészben elutasítja.

61.5. A bejelentés elutasítása esetén az irányító hatóság kezdeményezi a szerződésszerű állapot helyreállítását, ha szükséges a szerződés módosítását, vagy a szerződés megszüntetését.

61.6. Ha a bejelentés alapján a támogatási szerződés módosítása szükséges, és a módosításra irányuló kérelmet és a szükséges dokumentumokat a kedvezményezett megfelelően nyújtotta be, és a módosítás e rendelet 86-89.§-ában, valamint e fejezetben foglaltaknak megfelel, a módosítási kérelem alapján az irányító hatóság gondoskodik a szerződésmódosítás szövegének elkészítéséről. A szerződés módosítása nem irányulhat az általános szerződési feltételek módosítására.

61.7. A módosítási kérelem elbíráláshoz külső szakértő is igénybe vehető, továbbá helyszíni ellenőrzés is elvégezhető.

61.8. A szerződésmódosítás tervezet IH általi megküldésének határideje – ide nem számítva az esetleges hiánypótlás idejét – a módosítási kérelem beérkezésétől számított legfeljebb 30 nap, amelyet az irányító hatóság egy alkalommal, legfeljebb 30 nappal meghosszabbíthat.

61.9. Az irányító hatóság a szerződésmódosítás-tervezetet a XII. Fejezetben foglaltak alapján az elektronikus alkalmazások használatának szabályai szerint megküldi a kedvezményezettnek.

61.10. A szerződésmódosítás a támogatási szerződéssel megegyező példányszámban készül.

61.11. Ha a támogatási szerződést az irányító hatóság ellenjegyezte, a szerződésmódosítást is ellenjegyzi.

61.12. A támogatási szerződés módosítása hatályba lépésének napja a módosítást utolsóként aláíró, ellenjegyző személy aláírásának napja. Ha a támogatási szerződést nem minősített elektronikus aláírással írták alá, a támogatási szerződés módosítását 10 napon belül szkennelve, pdf formátumban elérhetővé kell tenni a monitoring és információs rendszer Dokumentumtárban.

61.13. Ha az irányító hatóság a támogatás feltételeinek változását észleli, kezdeményezi a megváltozott feltételek átvezetését, vagy felhívja a kedvezményezettet bejelentés benyújtására, az eltérések megfelelő, alátámasztó dokumentumokkal való tisztázására.

61.14. Ha a kedvezményezett a 61.13. pontban foglalt felhívásnak nem tesz eleget, vagy a szerződésmódosításhoz szükséges alátámasztó dokumentumokat a megadott határidőre nem küldi meg az irányító hatóság részére, az irányító hatóság kezdeményezi a szerződésszerű állapot helyreállítását, ha szükséges a szerződés módosítását, vagy a szerződés megszüntetését, illetve egyéb, a támogatási szerződésben rögzített jogkövetkezményeket is alkalmazhat.

A támogatási szerződés megszüntetése és megszűnése

62.1. A támogatási szerződés a teljesítést (beleértve az ellenőrzés-tűrési, valamint a dokumentum-megőrzési kötelezettséget is) megelőzően csak vis maior, lehetetlenülés, az irányító hatóság vagy a kedvezményezett általi - a támogatási szerződésben meghatározott esetekben és módon történő - elállás, közös megegyezéssel történő felbontás vagy a bíróság határozata alapján szűnik meg.

62.2. Ha e rendeletben, illetve a támogatási szerződésben meghatározott valamely elállási ok bekövetkezik és az irányító hatóság emiatt a szerződéstől eláll, az irányító hatóság az elállásról szóló nyilatkozatot hiteles elektronikus aláírással aláírt szerződés esetén elektronikus aláírással ellátva, egyébként – a Pályázati e-ügyintézés felület rendelkezésre állása esetén is – postai úton is megküldi a kedvezményezettnek.

62.3. Az elállás időpontja az elállásról szóló értesítés kedvezményezett részéről történő átvételének napja.

62.4. A támogatási szerződést felmondani nem lehet.

62.5. Ha a szerződéstől a kedvezményezett eláll, az irányító hatóság az elállás tényének tudomásul vételéről minősített elektronikus aláírással aláírt szerződés esetén hiteles elektronikus aláírással ellátva, egyébként – a Pályázati e-ügyintézés felületrendelkezésre állása esetén is – postai úton is értesíti a kedvezményezettet és egyúttal tájékoztatja az elállás jogi következményeiről. Ha a kedvezményezett az elállásról szóló nyilatkozatot a Pályázati e-ügyintézés felületen keresztül nyújtotta be, a XII. Fejezetben foglaltak alapján az elektronikus alkalmazások használatának szabályai szerint fel kell szólítani a papír alapon történő benyújtásra.

A támogatói okirat

63.1. Egyszerűsített kiválasztási eljárás esetén, illetve, ha a felhívásban támogatói okirat kibocsátásáról rendelkeztek, az irányító hatóság minősített elektronikus aláírással ellátott támogatói okiratot bocsát ki.

63.2. A támogatási szerződésre vonatkozó alcímekben foglaltakat támogatói okirat alkalmazása esetén ezen alcímben foglalt eltérésekkel kell alkalmazni.

63.3. A 56.1, 58.1., 58.2., 59.1 pontok támogatói okirat esetén nem alkalmazandók.

63.4. Ha a támogatási jogviszony támogatói okirattal jön létre, és az egységes működési kézikönyv támogatási szerződést említ, azon támogatói okiratot is érteni kell. Ahol az egységes működési kézikönyv támogatási szerződéstől történő elállást említ, azon támogatói okirat esetében az irányító hatóság által történő elállás esetén a támogatói okirat visszavonását, kedvezményezett részéről történő elállás esetén támogatásról való lemondást kell érteni.

63.5. A támogatói okirat mellékletét képezik az adott felhívás keretében támogatást nyert kedvezményezettekre irányadó általános szerződési feltételek.

63.6. A támogatói okirat alkalmazása esetében a támogatást igénylő a támogatási kérelem benyújtásával egyidejűleg nyilatkozik arról, hogy a vonatkozó jogszabályokban, a felhívásban, a támogatási kérelemben, és az általános szerződési feltételekben foglaltakat megismerte, és a támogatási kérelem benyújtásával egyidejűleg a támogatás megítélése esetére kötelezettséget vállal az abban foglaltak betartására és a projekt végrehajtására. A támogatást igénylő ezen nyilatkozata ajánlatnak minősül, amelyhez a Ptk. 6:64. § alapján kötve van.

A projekttartalom változása

64.1. Ha a projekttartalom változása a szerződéskötési folyamat során merült fel, a kedvezményezett a módosításokat a szerződés mellékletét képező eltérések listáján feltünteti. Az eltérések listáján szereplő változásokról az Irányító Hatóság az e fejezetben

foglaltak szerint dönt. Támogatói okirat alkalmazása esetén a 63.6. alapján a támogatói döntés és a támogatói okirat hatályba lépése között a projekttartalom változása nem kezdeményezhető.

64.2. A projekttartalom változásának minősül

a) a műszaki, szakmai tartalom változása, több, egymástól elkülöníthető fejlesztést magában foglaló projektek esetén tevékenység, illetve projektszinten is, ideértve a projekt helyszínének változását is,

b) az indikátorok, szakpolitikai mutatók és egyéb szerződéses vállalások tervértékeinek változása,

c) a projektmegvalósítás kezdetének, a megvalósítás határidejének, vagy a mérföldkövek ütemezésének, illetve tartalmának módosítása,

d) a költségvetés változása, ideértve a költségvetés ütemezésének, összegének,a támogatás mértékének, intenzitásának megváltoztatását, továbbá a költségvetésen belüli átcsoportosítást is,

e) a kedvezményezett személyének változása.

A műszaki, szakmai tartalom meghatározása és módosítása

65.1. A projekt műszaki, szakmai tartalmát a támogatást igénylő a támogatási kérelem benyújtásakor a támogatási kérelemben rögzíti a felhívásban foglaltak figyelembevételével, olyan, a projekt eredményeihez kapcsolódó kapacitásokra vonatkozó tulajdonságok, vagy képességek megvalósításának felvállalásával, amelyek a projekt eredményessége szempontjából meghatározóak.

65.2. A projekt műszaki, szakmai tartalmának módosítása esetén a kedvezményezettnek módosítania kell a támogatási kérelemben a műszaki, szakmai tartalommal kapcsolatban rögzített információkat, továbbá a támogatási kérelemhez benyújtott, illetve a támogatási szerződés érintett mellékleteit is.

65.3. A projekt műszaki, szakmai tartalmának módosítását érintő bejelentés, illetve észlelés alapján az irányító hatóságnak akkor kell támogatási szerződésmódosítást kezdeményeznie, ha az irányító hatóság vizsgálata alapján a módosítás a műszaki, szakmai tartalom csökkenését eredményezné. Egyéb esetekben az irányító hatóság csak a bejelentés elfogadásáról, és a változásoknak a nyilvántartásokban való átvezetéséről értesíti a kedvezményezetett.

65.4. Olyan esetekben, amikor a műszaki, szakmai tartalom csökkenése vélelmezhető, a következők figyelembevételével kell eljárni:

a) A projekt tevékenység elfogadott műszaki, szakmai tartalmának csökkenése, azaz csak részben egyenértékű műszaki, szakmai megoldással történő kiváltása vagy a projektben betervezett tevékenység elhagyása akkor engedélyezhető, ha a módosítás oka jogszabályváltozás, (szak)hatósági előírás vagy előre nem látható, nem tervezhető, a kedvezményezettnek fel nem róható esemény. A projekt, tevékenység jogszabálynak, szerződésnek, szabványoknak és rendeltetésszerű használatnak való megfelelőségét az igénybe vett – a jogszabály- vagy szerződésszerű teljesítéséért felelős – személy vagy szervezet (pl. tervellenőr, műszaki ellenőr) igazolja, ha ilyen létezik.

b) A műszaki, szakmai tartalom csökkenthető továbbá e rendelet 87. § (1) bekezdés j) pontja (részben megvalósult projekt lezárása) szerinti esetben is.

c) A műszaki, szakmai tartalom csökkenése esetén az elszámolható összköltséget és a támogatás összegét is arányosan csökkenteni kell az érintett tulajdonságtól, vagy képességtől való elmaradás arányában. A felhívásban szereplő belső korlátok, egységárak, fajlagos mutatók betartása érdekében az elszámolható összköltség és a támogatás tovább csökkenthető.

65.5. Ha a műszaki, szakmai tartalom csökkentése miatt szükségessé válik a támogatás összegének csökkentése, az irányító hatóságnak legfeljebb 10 napos határidővel olyan

nyilatkozatot kell bekérnie a kedvezményezettől, amely tételesen besorolja az egyes tevékenységeket és költségelemeket a támogatási kérelemben tervezett, a műszaki, szakmai tartalom alá. A támogatási összeg csökkentését a kedvezményezett által benyújtott nyilatkozatban foglalt információk vizsgálatával kell az irányító hatóságnak meghatározni. A vizsgálat során az irányító hatóság megvizsgálja a nyilatkozat műszaki, szakmai és számszaki megfelelőségét, és ha szükséges tisztázó kérdéseket tesz fel a kedvezményezett felé, valamint a válaszok, illetve a nyilvánvaló számítási hibák javítása alapján elkészítheti a nyilatkozat módosított változatát. A támogatás csökkentését azon költségelemek támogatási összegének összesítésével kell megállapítani, amelyek teljes egészében vagy részben ahhoz a műszaki, szakmai tartalomhoz kapcsolódnak, amelyet a kedvezményezett nem fog a támogatási kérelemben vállalt mértékben megvalósítani. Amennyiben a kedvezményezett a vállalt műszaki, szakmai tartalmat részlegesen valósítja meg, a kapcsolódó költségelemekre jutó támogatás összegét arányosan kell csökkenteni.

65.6. Szükség esetén az IH támogatás csökkentés mértékének meghatározásába a projekt szakterületén jártas független műszaki szakértőt is bevonhat.

Indikátorok, szakpolitikai mutatók, egyéb szerződéses vállalások módosítása

66. Amennyiben az indikátor, szakpolitikai mutató, egyéb szerződéses vállalás egyben a műszaki, szakmai tartalom részét képezi, a támogatási szerződésben szereplő tervérték csökkenése esetén a műszaki, szakmai tartalom csökkenésére vonatkozó szabályozást szükséges alkalmazni. Minden más esetében e rendelet 88. §-a szerint kell eljárni.

A mérföldkövek ütemezésének, tartalmának módosítása

67.1. A projektben meghatározott mérföldkövek ütemezésének, illetve tartalmának módosítására támogatási szerződésmódosítás nélkül olyan esetekben jogosult a kedvezményezett, amennyiben a módosítás a projekt fizikai befejezésének támogatási szerződésben rögzített határidejét három hónapot meghaladó módon nem érinti.

67.2. A projekt fizikai befejezésének határidejét érintő módosítás kizárólag támogatási szerződésmódosítással hajtható végre, figyelembe véve e rendelet 87. § (1) bekezdés l) pontját.

67.3. Egy mérföldkő határidejének elérésekor a kedvezményezettnek e rendelet 120. § szerint kifizetési igénylést kell benyújtania.

67.4. Amennyiben a projekt a soron következő mérföldkő határidejét, vagy tartalmát nem tudja teljesíteni, a kedvezményezett számára addig nem teljesíthető kifizetés, ameddig a mérföldkő tartalma nem teljesül, vagy ameddig nem módosítja a projekt ütemezését.

67.5. Amennyiben a módosítás az irányító hatóság megítélése szerint a projekt végrehajtását veszélyezteti, az irányító hatóság kezdeményezheti a támogatási szerződés módosítását, vagy az attól való elállást is.

A költségvetésben bekövetkező változás

68.1. A 4. mellékletben, a felhívásban vagy a támogatói döntésben az elszámolható költségek tekintetében meghatározott maximális egységárakat, fajlagos költségek mértékét, valamint a költségvetésre vonatkozó belső korlátokat nem lehet túllépni, kivéve az azokban meghatározott esetekben és módon.

68.2. Ha a támogatott tevékenység elszámolható összköltsége változatlan műszaki, szakmai tartalom mellett csökken a tervezetthez képest, a támogatás összegét az elszámolható összköltség csökkenésének arányában csökkenteni kell úgy, hogy a projekt elszámolható költségei között az adott soron maradt költség maradványként kezelhető és a

projekten belüli költségátcsoportosításra felhasználható a projekten belüli költségátcsoportosítás alcímben foglaltak figyelembevételével.

68.3. Jogszabály eltérő rendelkezése hiányában az áfa-levonási jogosultságban vagy egyes beszerzett termékek, szolgáltatások áfa-kulcsában bekövetkezett változás, továbbá eltérő áfa-levonási jogosultságú tevékenységek közötti költségátcsoportosítás eredményeként felszabaduló, le nem vonható áfára megítélt támogatást nem lehet más költségre átcsoportosítani, azzal a megítélt támogatás összegét csökkenteni kell.

A projekten belüli költségátcsoportosítás

69.1. A projekten belüli költségátcsoportosítás akkor lehetséges ha

a) a kedvezményezett az átcsoportosítás forrásául szolgáló költségtípuson – amennyiben releváns, a vállalkozói szerződés megkötését vagy az árajánlat elfogadását követően – megtakarítást ért el, vagy

b) projektszintű tartalék áll rendelkezésre.

69.2. A 69.1. pontban foglaltakon túl be kell mutatni, hogy

a) a költségátcsoportosítás a projekt alapvető céljához hogyan járul hozzá, és

b) a projektben eredetileg vállalt tevékenységek továbbra is megvalósulnak, kivéve e rendelet 87. § (1) bekezdés j) pontja szerinti esetben.

69.3. Az átcsoportosítás szükségességét, illetve lehetőségét kötelezettségvállalással, szerződésekkel, egyéb esetben pedig legalább árajánlattal kell igazolni.

69.4. Költségátcsoportosítás során eltérő támogatási intenzitású tevékenységek esetében figyelembe kell venni azon alapelveket, hogy

a) a tevékenységenkénti támogatási intenzitás nem változhat,

b) a megítélt támogatás összege projektszinten nem nőhet, kivéve e rendelet 87. § (1) bekezdés c) pontja szerinti eseteket,

c) az elszámolható költség projektszinten nem nőhet, kivéve e rendelet 87. § (1) bekezdés c) pontja szerinti eseteket.

69.5. Az alacsonyabb intenzitású tevékenységre történő átcsoportosítás a megítélt támogatás, a magasabb intenzitású tevékenységre történő átcsoportosítás az elszámolható költség csökkenésével jár.

69.6. A fentiek szerinti átcsoportosítás konzorciumi tagok között is végrehajtható.

Projektszintű költségnövekedés

70. A költségnövekedés nem járhat a projekt összes elszámolható költségének növelésével, az kizárólag a projekt összköltségét emeli, kivéve e rendelet 87. § (1) bekezdés c) pontjában rögzített esetekben.

A támogatás százalékos mértékének változása

71.1. Ha a tevékenység tervezett elszámolható költségei csökkennek, a támogatás összegét is arányosan csökkenteni szükséges, abban az esetben is, ha a kedvezményezett által igényelt támogatás intenzitása nem érte el a felhívásban meghatározott maximális mértéket, azaz a támogatási arány rögzített.

71.2. Ha a projekt egyes támogatható tevékenységei a felhívásban foglaltak szerint eltérő támogatási intenzitással támogathatóak, a projektszintű átlagos támogatási arány az eltérő támogatási intenzitású tevékenységek közötti költségátcsoportosítás eredményeként változhat.

A kedvezményezett személyének változása

72.1. Az projekt átadó (jogelőd) kedvezményezett által a támogatási szerződésben vállaltakért a projekt átvevő (jogutód) kedvezményezett felel.

72.2. A kedvezményezett személyének változása során figyelemmel kell lenni e rendelet 78. §-ára és az 1303/2013/EU európai parlamenti és tanácsi rendelet 71. cikke szerinti feltételekre.

72.3. A projektátadás bejelentését követően, a támogatási szerződés módosítása előtt rendkívüli helyszíni ellenőrzés rendelhető el.

72.4. Ha az IH az átvevő (jogutód) kedvezményezett támogatási jogviszonyba való belépését jóváhagyja, az IH a támogatási szerződés módosítására vonatkozó eljárási szabályoknak megfelelően módosítja a támogatási szerződést.

72.5. Ha az IH az átvevő (jogutód) kedvezményezett támogatási jogviszonyba való belépését nem hagyja jóvá, elállhat a szerződéstől.

72.6. Az IH nem mérlegelheti az átvevő (jogutód) kedvezményezett támogatási jogviszonyba való belépésének jóváhagyását, ha a kedvezményezett személyében azért következik be változás, mert jogszabály kötelezően előírja a jogutódlást, a projektátadást vagy a beruházás során létrejött vagyon tulajdonjogának átruházását.

73.1. Konzorciumi tagok cseréje – ide értve a támogatási kérelmet benyújtó konzorciumvezető személyét is –, új konzorciumi tag bevonása, konzorciumi tag kilépése akkor engedélyezhető, ha

a) nem változik a projekt alapvető célja,

b) a tagcsere, illetve a tagok számának bővülése esetén az új tag is megfelel a felhívásban meghatározott valamennyi feltételnek és benyújtásra kerülnek a projektgazdák számára előírt dokumentumok,

c) a konzorciumvezető kilépési szándéka esetén a kilépést megelőzően a konzorciumvezetői pozíció átadása megtörténik,

d) a tag kilépése esetén nem változik a konzorciumnak a projektjavaslat benyújtására vonatkozó jogosultsága – ideértve a konzorciumvezetőre vonatkozó feltételeknek való megfelelést is –, kivéve, ha az új kedvezményezett jogszabályon alapuló kötelező jogutódlás következtében lép be a támogatási jogviszonyba,

e) a tag kilépése esetén a tag igazolja, hogy a támogatási szerződésben és a konzorciumi megállapodásban vállalt kötelezettségeinek teljesítésére a megállapodás aláírását követően, neki fel nem róható okból beállott körülmény folytán nem képes,

f) kizárás esetén a konzorciumvezető igazolja, hogy a tag tevékenysége, működése a projekt megvalósítását pénzügyi, illetve szakmai szempontból veszélyezteti,

g) a tagcsere nélküli új tag bevonása indokolt.

73.2. Ha a felhívás kedvezményezetti körre vonatkozó előírásai lehetővé teszik, illetve a vonatkozó jogszabályoknak, feltételeknek megfelel, egyéb módosítások is lehetségesek a kedvezményezett és konzorciumi tag viszonylatát illetően.

74.1. Ha a kedvezményezett KKV státusza a támogatási döntés után, még a fenntartási időszak vége előtt megváltozik, az IH-nak a következők szerint kell eljárni:

74.2. Amennyiben a kedvezményezett KKV státusza a vállalkozás árbevételének, létszámának a fejlesztéséhez kapcsolódó növekedése folytán változik meg, a KKV státusz megváltozása nem igényel intézkedést.

74.3. Amennyiben a kedvezményezett a felvásárlás folytán veszíti el KKV státuszát, az alábbi szempontokat kell figyelembe venni az IH-nak az intézkedés meghatározása során.

a) Ha nagyvállalat pályázhatott az adott felhívásban, akkor a TSZ módosítása szükséges úgy, hogy a nagyvállalatokra vonatkozó feltételeknek megfeleljen (pl.: hosszabb fenntartási időszak, alacsonyabb támogatási intenzitás (egyúttal alacsonyabb támogatás)).

b) Ha nagyvállalat nem pályázhatott, akkor ebben az esetben a kedvezményezett elveszíti a támogatásra való jogosultságát, a TSZ-től elállásra, és a támogatás visszakövetelésére kerül sor.

IV. FEJEZET

A BIZTOSÍTÉKADÁS

Értelmező rendelkezések

75. E rendelet és e fejezet alkalmazásában beruházási célú, illetve beruházási jellegű projekt az 5. melléklet beruházás fogalma szerint értelmezendő.

A biztosítékadás feltételei

76.1. Konzorciumi pályázók esetében minden konzorciumi tagnak nyújtania kell a kötelező biztosítékokat, ha a ráeső támogatási összeg meghaladja a 20 millió forintot és e rendelet 84. § alapján nem mentesül a biztosítéknyújtási kötelezettség alól.

76.2. Ha a projekt támogatási összege meghaladja az 50 millió forintot, a fenntartási időszakban azon konzorciumi tagoknak is szükséges a konzorciumi tag részére juttatott támogatási összeg 50%-ának megfelelő mértékű biztosítékot nyújtaniuk, amelyekre jutó támogatás egyenként nem haladja meg az 50 millió forintot.

77.1. Ha a biztosíték értéke a biztosítéknyújtás határidejéig nem a teljes megítélt támogatási összegre terjed ki, a további biztosítékokat az egyes kifizetési igénylések benyújtásával egyidejűleg kell nyújtani.

77.2. Ha a projektet több kedvezményezett valósítja meg, és a konzorciumi tag nem mentesül a biztosítéknyújtás kötelezettsége alól, akkor az általa nyújtandó biztosíték mértéke a konzorciumi tag részére juttatott támogatási összeg.

77.3. A konzorciumi tagok a biztosítéknyújtási kötelezettséget átvállalhatják.

77.4. Biztosíték nyújtására nem kötelezett tag a biztosítékmentességet más tagra nem terjesztheti ki.

77.5. A biztosíték nyújtásának határideje a soron következő kifizetési igénylés benyújtásának időpontja.

77.6. Ha a kedvezményezett e rendelet 83. § (2) bekezdése alapján a biztosítékot rövidebb lejárattal bocsátotta rendelkezésre, a biztosítékot biztosíték típusonként egy dokumentumban kell benyújtani, vagy az elsőként benyújtott dokumentum módosításaként, kivéve, ha az adott típusú biztosíték kötelezettje nem ugyanaz a személy, illetve ha a biztosíték nem ugyanazon támogatási jogviszonyra vonatkozik.

77.7. Ha a biztosíték mérsékelhető vagy megszüntethető, az irányító hatóság haladéktalanul gondoskodik az erre vonatkozó nyilatkozat kiadásáról. Szállítói előleg biztosítására nyújtott biztosíték esetén a biztosíték megszüntethető, vagy – az előleg részletekben történő igénybevétele esetén – mérsékelhető, ha a szállító előleg elszámolását az irányító hatóság elfogadta.

77.8. A biztosítéknyújtási kötelezettség megszűnése esetén a megszüntetés költségei a kedvezményezettet terhelik.

Az ingatlan jelzálog

78.1. A jelzálogszerződés az irányító hatóság, mint támogató és a kedvezményezett között jön létre. Az irányító hatóságot a jelzálogszerződés megkötése, módosítása, megszüntetése során a közreműködő szervezet képviseli, és a kapcsolódó feladatokat a közreműködő szervezet látja el, ha közreműködő szervezet kijelölésre került.

78.2. Ha a zálogtárgy harmadik személy tulajdonában van, a zálogkötelezett a zálogtárgy tulajdonosa.

78.3. Ha több zálogtárgy kerül felajánlásra, úgy a Ptk. 5:105. §-a szerint kell eljárni és az összes zálogjogot egy jelzálogszerződésbe kell foglalni.

78.4. A jelzálogszerződésnek tartalmaznia kell

a) magánszemélyek esetén:

aa) név,

ab) születési név,

ac) anyja neve,

ad) születési idő, hely,

ae) lakcím,

af) személyazonosító/személyi igazolvány szám,

b) cégek esetén:

ba) név,

bb) székhely,

bc) cégjegyzékszám,

bd) adószám, statisztikai számjel,

be) nyilvántartási hely,

bf) képviselő *a)* pontban meghatározott adatai,

c) a támogatási jogviszonyra vonatkozóan:

ca) a támogatási szerződés létrejöttét,

cb) a támogatási szerződés azonosító számát,

cc) a támogatási összeget,

cd) a kedvezményezettre vonatkozó azon kikötést, amely szerint a támogatási szerződésben foglalt kötelezettségeit az abban foglalt módon és határidőben teljesíti,

ce) szerződésszegés esetében a támogató elállási jogának kikötését,

d) a biztosítékul felajánlott ingatlan pontos körülírását, így legalább

da) helység megjelölését,

db) helyrajzi számát,

dc) fekvését (külterület/belterület),

dd) ingatlan-nyilvántartási megjelölését,

de) a terület nagyságát,

e) ingatlan fedezeti értékét,

f) a kedvezményezett/zálogkötelezett jótállási kötelezettségét az ingatlan per-, teher- és igénymentességéért, valamint a zálogjogosult zálogszerződés joga szerinti jelzálogjoga megszerzéséért,

g) a kedvezményezett/zálogkötelezett kijelentését, hogy az ingatlan a tulajdonában van,

h) ha az ingatlant egyéb zálogjog is terheli, annak megjelölését,

i) a zálogkötelezett hozzájárulását ahhoz, hogy a zálogjogosult javára a jelzálogjog bejegyzésre kerüljön az ingatlan-nyilvántartásba,

j) a kedvezményezett/zálogkötelezett zálogtárgyra vonatkozó kötelezettségét,

k) a zálogjogosult kielégítési jogának gyakorlásával kapcsolatos szabályokat,

l) azon kikötés rögzítését, amely szerint a jelzálogjog akkor is fennmarad, ha a zálogkötelezett személyében változás áll fenn,

m) annak kikötését, hogy a zálogszerződéssel kapcsolatban felmerülő költségek a kedvezményezettet terhelik,

n) a jelzálogjog megszűnésének szabályait,

o) a szerződő felek közötti jogvita rendezésének módját,

p) a szerződésben nem szabályozott kérdésekben a Ptk. rendelkezéseinek kikötését.

79.1. Az ingatlanra vonatkozó jelzálogszerződést közjegyző által készített közokiratba kell foglalni.

79.2. Az ingatlan jelzálogszerződés megkötéséhez az irányító hatóság a kedvezményezettől bekéri

a) a 60 napnál nem régebbi értékbecslést, kivételes esetben – ha a kedvezményezettnek nem felróható a jelzálogszerződés megkötését illető késedelem – 60 napnál régebbi értékbecslés is elfogadható, az ingatlanforgalmi szakértő értékbecslésében foglaltak fenntartására vonatkozó nyilatkozatának csatolásával,
b) az értékbecslési tevékenység folytatására vonatkozó jogosultság igazolását.

80.1. Az irányító hatóság ellenőrzi, hogy a megküldött dokumentumok alapján a felhívásban és e rendeletben meghatározott, az adott biztosítékkal szemben támasztott feltételek megvalósulnak, és így a zálogszerződés megköthető, azaz a felajánlott biztosíték értéke eléri legalább a kifizetési kérelemben igényelt összeget és a biztosítékul felajánlott ingatlan a 30 napnál nem régebbi hiteles tulajdoni lap másolata alapján per- és igénymentes.

80.2. Az irányító hatóság külön útmutatóban szabályozza a per- és igénymentesség tartalmát.

80.3. Az ingatlan biztosítéki értékét és az ingatlanon szereplő terhek – ideértve a széljegyen lévőt is – figyelembe vehető értékét az irányító hatóság határozza meg.

80.4. Ha a kedvezményezett a fejlesztés tárgyát képező ingatlant ajánlja fel biztosítékként, az ingatlannak a zálogszerződés aláírásakor fennálló értékét kell figyelembe venni annak megállapítása során, hogy a felajánlott biztosíték eléri legalább a már folyósított és az aktuálisan igényelt támogatási összeg összértékének mértékét.

80.5. A fejlesztés során jelentkező értéknövekedést igazságügyi szakértői véleménnyel kell igazolni.

80.6. Az értékbecslésnek tartalmaznia kell a termőföldnek nem minősülő ingatlanok hitelbiztosítéki értékének meghatározására vonatkozó módszertani elvekről szóló 25/1997. (VIII. 1.) PM rendelet 4. számú melléklete, termőföld esetén a termőföld hitelbiztosítéki értéke meghatározásának módszertani elveiről szóló 54/1997. (VIII. 1.) FM rendelet 4. számú melléklete szerinti tartalmi és formai elemeket, továbbá be kell mutatni az érték megállapításánál figyelembe vett körülményeket és az alkalmazott módszert.

80.7. Az értékbecslési tevékenység folytatására vonatkozó jogosultságot igazolhatja

a) igazságügyi szakértői értékbecslésnél a nyilvántartási azonosító szám,
b) értékbecslő esetén a cégkivonat vagy egyéni vállalkozói igazolvány közjegyző által hitelesített másolata és az OKJ-s képesítésről szóló bizonyítvány másolata.

80.8. Az irányító hatóság értékbecslések esetén előírhatja igazságügyi szakértő kizárólagos alkalmazását.

81.1. A megkötött jelzálogszerződés közokiratba foglalásáról és a jelzálog ingatlan-nyilvántartásba történő bejegyeztetéséről a kedvezményezett gondoskodik.

81.2. A biztosítékként felajánlott ingatlant a kedvezményezett csak az irányító hatóság engedélyével idegenítheti el vagy terhelheti meg.

Hitelintézet által kibocsátott garanciavállaló nyilatkozat

82. Garanciavállalás alatt a hitelintézetekről és a pénzügyi vállalkozásokról szóló 2013. évi CCXXXVII. törvény hatálya alá tartozó hitelintézetek által adott garancia értendő.

83.1. A garanciavállaló nyilatkozatnak meg kell felelnie a következőknek:

a) pénzügyi vállalkozás által kibocsátott garancia nem fogadható el,
b) a garanciavállaló nyilatkozatnak rögzítenie kell a hitelintézet kifejezett, visszavonhatatlan, önálló fizetési kötelezettségvállalását,
c) a garanciavállaló nyilatkozatnak az irányító hatóságot kell jogosultként megjelölnie, közreműködő szervezet kijelölése esetén pedig rögzítenie kell azt, hogy a jogosult nevében a közreműködő szervezet jár el,
d) a garancia érvényesíthetőségének feltételeként csak a jogosult szabályszerűen, illetve – közreműködő szervezet kijelölése esetén – a nevében eljáró közreműködő szervezet által aláírt írásbeli felszólítás benyújtása köthető ki, amelyben a jogosult, kijelölése esetén a

nevében eljáró közreműködő szervezet írásban nyilatkozik arról, hogy az alapjogviszony kötelezettje nem teljesítette fizetési vagy egyéb szerződéses kötelezettségét,

e) a hitelintézet az alapjogviszony vizsgálatára a garancia lehívásakor nem jogosult,

f) a garanciavállaló nyilatkozatnak az aláírástól kell érvényesnek lennie a garanciavállaló nyilatkozatban rögzített végdátumig,

g) a garanciavállaló nyilatkozat az a)-f) pontokon kívül csak olyan kérdésekről rendelkezhet, amelyek nem korlátozzák e rendelet és az egységes működési kézikönyv előírásainak érvényesíthetőségét.

83.2. A garanciavállaló nyilatkozat tartalmazhatja, hogy a garancia összege minden, a hitelintézet által teljesített lehívással automatikusan csökken.

84.1. Szállítói előleg esetén a garanciavállaló nyilatkozat hatályba lépésének feltételeként előírható a szállítói előlegnek a szállítónak, mint a garancia megbízójának valamely hitelintézet által vezetett bankszámláján történő jóváírása.

84.2. Szállító részére történő előleg utalása esetén előírható a garanciában, hogy a közleményben fel kell tüntetni a garanciavállaló nyilatkozat számát.

85. Ha a hitelintézeti minőséggel kapcsolatban kétség merül fel, meg kell vizsgálni a garanciavállaló nyilatkozatot kibocsátó engedélyét arra vonatkozóan, hogy milyen pénzügyi tevékenységeket végezhet.

86. A garanciavállaló nyilatkozatnak tartalmaznia kell továbbá:

a) a hitelintézet pontos és teljes nevét, székhelyét,

b) a jogosult, továbbá – ha van ilyen – a jogosult nevében eljáró közreműködő szervezet nevét és székhelyét,

c) annak pontos megnevezését, hogy mely jogviszony (a támogatási szerződés szerinti felek és a szerződésszám megjelölése) alapján áll fenn a fizetési kötelezettség,

d) a garancia számát vagy egyedi azonosítóját,

e) minden oldalon pecsétet és cégszerű aláírást,

f) a pontos összeget – összeghatár-jellegű megjelöléssel – számmal és betűvel,

g) a legfeljebb 15 banki munkanapban megállapított fizetési határidőt,

h) annak kijelentését, hogy a garanciából származó bármely jogvita esetén a magyar jog az irányadó és a magyar bíróság az illetékes.

87. Lehívás esetén az irányító hatóság eljárni és aláírni jogosult képviselőjének ez a minősége igazolható az alábbiakkal:

a) azon eredeti iratok csatolásával, melyek igazolják a kiadmányozási és aláírási jogosultság megszakítatlan láncolatát; vagy

b) a kinevezési okirat és lehívás aláírására való jogosultság, valamint aláírás minta közjegyző által hitelesített példányával.

A támogatást igénylő gazdasági társaság vagy nonprofit szervezet cégjegyzésre jogosult vezető tisztségviselőjének vagy tulajdonosának kezességvállalása

88.1. Kezes lehet

a) gazdasági társaság esetén

aa) a Ptk. szerinti cégjegyzésre jogosult vezető tisztségviselő,

ab) a Ptk. szerinti, e rendelet 83. § (1) bekezdés c*)* pont szerinti tag (természetes személy, gazdasági társaság), kivéve a közkereseti társaság tagja, illetve a betéti társaság beltagja,

b) szövetkezet esetén, ha a kezes a vezető tisztségviselő, akkor az igazgatóság elnöke, illetve az ügyvezető elnök,

c) nonprofit szervezetek esetén az alapító okiratban vagy alapszabályban megjelölt vezető tisztségviselő, illetve e rendelet 83. § (1) bekezdés c) pont szerinti tulajdonos (természetes személy, gazdasági társaság),

d) egyházi intézmény esetén a fenntartó egyházi jogi személy képviselője.

88.2. A kezes kizárólag közjegyzői okiratba foglalt készfizető kezességet vállalhat.

88.3. Kezes csak az lehet, aki az irányító hatóság által elvégzett vizsgálat alapján kezesként elfogadható, és kijelenti, hogy a vizsgálat során figyelembe vett vagyont a biztosítéknyújtási kötelezettség fennállásáig nem idegeníti el és nem terheli meg.

88.4. Természetes személy legfeljebb 150 millió forint megítélt támogatási összegig vállalhat kezességet.

A garanciaszervezet kezességvállalása

89.1. Az irányító hatóság közleményt ad ki azokról a garanciaszervezetekről, melyek kezességvállalását biztosítékként elfogadja. A közleményt az európai uniós források felhasználásáért felelős miniszter teszi közzé a www.szechenyi2020.hu honlapon. A valamely irányító hatóság által megfelelőnek minősített garanciaszervezet kezességvállalása más IH hatáskörébe tartozó támogatási kérelem esetében is elfogadható külön minősítés nélkül, ha a garanciaszervezettel kapcsolatban nem merült fel olyan körülmény, amely alapján a megfelelősége megkérdőjelezhető.

89.2. A kezesi nyilatkozat formai és tartalmi követelményeire vonatkozóan 83.1.-87. pontokat kell alkalmazni azzal az eltéréssel, hogy ahol a 83.1.-87. pont garanciavállaló nyilatkozatot említ, azon kezesi nyilatkozatot, ahol hitelintézetet azon garanciaszervezetet kell érteni.

A biztosítási szerződés alapján kiállított - készfizető kezességvállalást tartalmazó - kötelezvény

90.1. Biztosítási szerződés alapján kiállított – készfizető kezességvállalást tartalmazó – kötelezvény alatt a biztosítókról és a biztosítási tevékenységről szóló 2003. évi LX. törvény hatálya alá tartozó intézmények által kiállított kötelezvény értendő.

90.2. A kötelezvény formai és tartalmi követelményeire vonatkozóan (a hitelintézet 83.1.-87. pontokat kell alkalmazni azzal az eltéréssel, hogy ahol a 83.1.-87. pont garanciavállaló nyilatkozatot említ, azon kötelezvényt, ahol hitelintézetet említ, azon a 91.1. pont szerinti intézményt, ahol garanciát, azon kötelezvényt kell érteni.

A hitelintézet által kiállított - készfizető kezességvállalást tartalmazó - kötelezvény

91.1. E rendelet 119. § (2) bekezdésével összefüggésben a hitelintézet által kiállított – készfizető kezességvállalást tartalmazó – kötelezvény alatt a hitelintézetekről és a pénzügyi vállalkozásokról szóló 2013. évi CCXXXVII. törvény hatálya alá tartozó hitelintézetek által kiállított kötelezvényt kell érteni.

91.2. A kötelezvény formai és tartalmi követelményeire vonatkozóan 83.1.-87. pontokat kell alkalmazni azzal az eltéréssel, hogy ahol a 83.1.-87. pont garanciavállaló nyilatkozatot említ, azon kötelezvényt, ahol garanciát azon készfizető kezességet kell érteni.

V. FEJEZET

A NAGYPROJEKTEK

92.1. Ha egy projekt összköltsége eléri az 1303/2013/EU európai parlamenti és tanácsi rendelet 100. cikke szerinti nagyprojekt értékhatárát, a támogatói döntést követően az IH e tárgyban előterjesztést állít össze és azt megküldi az európai uniós források felhasználásáért felelős miniszter részére.

92.2. Az európai uniós források felhasználásáért felelős miniszter az előterjesztést az FKB részére előterjeszti. Az FKB javaslatot készít az NFK részére.

92.3. Az NFK döntést, a nagyprojekt Bizottsághoz történő benyújtásának dátumát, valamint a Bizottsági döntést 2 munkanapon belül rögzíteni szükséges.

92.4. Nagyprojekt esetében a támogatási szerződés megkötésére illetve a már megkötött támogatási szerződés nagyprojekt-támogatási szerződéssé történő módosítására az NFK döntését követően kerül sor.

92.5. A 92.1. pont szerinti értékhatár megállapításának módszeréről az IH dönt. A választott módszert az IH minden érintett projektje esetében egységesen kell alkalmazni.

93. A támogatási kérelemben – az NFK eltérő döntése hiányában – a maximális EU támogatási arányt kell kérni az Európai Bizottságtól.

94.1. Ha az Európai Bizottság a befogadott dokumentumokhoz kiegészítő információkat kér, az IH a kedvezményezett, illetve – ha szükséges – külső szakértők bevonásával a megadott határidőn belül gondoskodik a kiegészítő információk Európai Bizottság részére történő megküldéséről.

94.2. Ha az Európai Bizottság a projektjavaslat módosítását is kezdeményezi, az IH megkeresi a kedvezményezettet annak érdekében, hogy a kért módosításokat vezesse át. Az IH szükség esetén a módosítási javaslatról egyeztet kedvezményezettel és az értékelővel.

94.3. A irányító hatóság a javaslatok és az egyeztetés alapján ellenőrzi a módosított támogatási kérelmet.

94.4. Az IH egyetértése esetén előterjesztést készít az FKB és az NFK részére a módosított támogatási kérelemről. Az NFK döntését követően az IH megküldi a módosított támogatási kérelmet az Európai Bizottság részére.

95. Ha az Európai Bizottság a támogatási kérelmet elutasítja, az irányító hatóság eláll a szerződéstől.

96.1. Ha a kedvezményezett arról tájékoztatja az irányító hatóságot, hogy a projekt megvalósítása során olyan tény vagy körülmény merült fel, amely az Európai Bizottság határozatában megállapított rendelkezéseket, illetve feltételeket érinti és az irányító hatóság álláspontja szerint az Európai Bizottság határozatának módosítása indokolt, a kedvezményezett 30 napon belül elkészíti a módosítási kérelmet és megküldi az IH-nak.

96.2. Az IH felülvizsgálja a módosítási kérelmet és szükség szerint egyeztet a kedvezményezettel.

96.3. A kedvezményezett által jelzett módosítási javaslatok felülvizsgálatát követően az IH e tárgyban előterjesztést állít össze és azt megküldi az európai uniós források felhasználásáért felelős miniszter részére.

96.4. Az európai uniós források felhasználásáért felelős miniszter az előterjesztést az FKB részére előterjeszti.

96.5. A módosítási kérelem elfogadásáról, valamint a kérelem Európai Bizottság számára történő megküldéséről az FKB javaslatára az NFK dönt.

96.6. A bizottsági határozat módosításáról az IH értesíti a szakpolitikai felelőst, az európai uniós források felhasználásáért felelős minisztert, az ágazati fejlesztési minisztert, a kedvezményezettet és az Igazoló Hatóságot.

97.1. Ha a projekt megvalósítása során olyan tény vagy körülmény merült fel, amely a hatályos jogszabályok vagy a támogatási szerződés rendelkezései alapján a támogatási szerződés módosítását igényli, a kedvezményezett által a jogszabályokban, illetve a támogatási szerződésben rögzített határidőn belül benyújtott, a módosítás okait és a módosítani kívánt rendelkezéseket tartalmazó szerződésmódosítási kérelemről az IH dönt, és pozitív elbírálás esetén előkészíti a támogatási szerződés módosításának tervezetét.

97.2. A módosításra a 61. pont rendelkezéseit megfelelően alkalmazni kell.

VI. FEJEZET
A PÉNZÜGYI LEBONYOLÍTÁS

A pénzügyi lebonyolítás eljárási szabályai

98. A programok megvalósításával összefüggésben felmerülő pénzügyi feladatok

a) pénzügyi tervezési feladatok ellátása,
b) kötelezettségvállalás ellenjegyzése,
c) a programokhoz kapcsolódó bankszámlák likviditásának kezelése,
d) monitoring-tevékenység és adatszolgáltatás,
e) céltartalék kezelése,
f) a feltárt szabálytalanságok pénzügyi vonatkozásainak kezelése,
g) bankszámlákhoz kapcsolódó számlakivonatok rögzítése,
h) a kifizetési igénylések befogadása,
i) hitelesítés,
j) támogatás kifizetése a támogatás jogosultja részére,
k) követeléskezelés,
l) elszámolás az Európai Bizottsággal, éves elszámolási rendszer működtetése,
m) a pénzügyi lebonyolítás IH általi ellenőrzése.

A négy szem elve

99.1. A kedvezményezett által igényelt támogatás kifizetését – ideértve az előleget is –, és a projektmegvalósítás befejezését megelőző ellenőrzés keretében biztosítani kell a négy szem elvét.

99.2. A négy szem elve alapján a dokumentum alapú elsődleges ellenőrzést végző munkatárs munkáját egy másik munkatárs – a másodlagos ellenőr – ugyanazon szempontok szerint ismételten és teljes körűen ellenőrzi.

A finanszírozási típusok

100.1. A támogatási szerződésben meghatározott célok elérése érdekében felmerült költségek finanszírozásához a kedvezményezett a következő típusok szerint igényelheti a projekt megvalósításához szükséges támogatást:

a) támogatási előleg, fordított áfa-előleg vagy szállítói előleg,
b) időközi kifizetési igénylés, vagy
c) záró kifizetési igénylés.

100.2. Valamennyi finanszírozási típus támogatás-kifizetésnek minősül.

100.3. A sorban következő finanszírozási típus igénybevételének nem feltétele a sorban megelőző finanszírozási típus igénybevétele, de záró kifizetési igénylés benyújtása után már nincs lehetőség előleg vagy időközi kifizetési igénylés benyújtására.

100.4. Az időközi és záró kifizetési igénylés minden esetben elszámoló bizonylat alapú kifizetésnek minősül, azaz a támogatások folyósítására a kedvezményezett nevére és címére kiállított elszámoló bizonylatokon igazolt fizikai teljesítést követően kerül sor a kedvezményezett, a szállító, illetve engedményes bankszámlájára, a választott finanszírozási módtól függően.

Az előlegigénylés benyújtása, rögzítése, a kifizethetőség ellenőrzése

101.1. Az előlegigénylést az európai uniós források felhasználásáért felelős miniszter által meghatározott egységes formátumban, elektronikusan kell benyújtani.

101.2. A biztosítékok iratanyagát az elektronikus benyújtással egyidejűleg papíron is be kell nyújtani hivatalos iratként. Az előleg jóváhagyásának feltétele a biztosítékok eredeti papír alapú példányának az IH-hoz történő beérkezése.

101.3. A biztosítékok iratanyagát az IH érkezteti és iktatja, majd továbbítja az előlegigénylések ellenőrzésére jogosult szervezeti egységnek.

101.4. Az előlegigénylési dokumentációt az IH ellenőrzi, hogy megfelel-e az előlegigénylés feltételeinek. Az előlegigénylés ellenőrzése – a négy szem elvét figyelembe véve – az ellenőrző lista alapján történik.

101.5. Az ellenőrzés eredményeként az ellenőrzést végző munkatárs

a) szükség szerint hiánypótlást kezdeményez,

b) javaslatot tesz az előlegigénylés elfogadására és a teljes igényelt előlegösszeg vagy annak részletekben történő folyósítására,

c) javaslatot tesz az előlegigénylés elutasítására.

Az előlegigénylési dokumentáció hiánypótoltatása

102.1. Ha a kedvezményezett által benyújtott előlegigénylési dokumentáció a hiánypótlást követően tartalmi, illetve formai szempontból nem megfelelő, és a feltárt hiányosságok alapján hiánypótlásra lehetőség van, az előlegigénylés beérkezését követő 7 napon belül, legfeljebb 15 napos határidő kitűzésével a kedvezményezettet hiánypótlásra kell felhívni az előlegigénylési dokumentációban szereplő valamennyi hiány, hiba, illetve a hiánypótlás elmulasztása következményeinek megjelölésével.

102.2. Az IH előírhat a 102.1. pont szerinti határidőnél rövidebb hiánypótlási határidőt is.

102.3. A hiánypótlásra rendelkezésre álló határidő alatt az előleg-kifizetési folyamat és a kifizetési határidő nyugszik.

102.4. Ha a hiány pótlása, illetve a hiba kijavítása a hiánypótlási határidő leteltéig nem történt meg, ez az adott előlegigénylés automatikus elutasítását eredményezi.

102.5. A hiánypótlási eljárásra a 102.1.-102.4. pontban foglaltakat megfelelően alkalmazni kell.

Az előlegigénylési dokumentáció tisztázása

103.1. Ha a kedvezményezett által benyújtott előlegigénylési dokumentáció ellentmondásos információkat tartalmaz, az IH az információk további részletezését, pontosítását, az ellentmondások feloldását kérheti a kedvezményezettől legfeljebb 3 napos határidő kitűzésével tisztázó kérdés formájában.

103.2. A tisztázó kérdés megválaszolására rendelkezésre álló határidő nem függeszti fel e rendelet 117. § (5) bekezdésében előírt kifizetési határidőt.

103.3. Ha a kedvezményezett a tisztázó kérdésre adott választ hibásan vagy hiányosan nyújtja be, az előlegigénylést a rendelkezésre álló információk alapján kell elbírálni.

Az előlegigénylés jóváhagyása

104.1. Ha az előlegigénylési dokumentáció, illetve annak hiánypótlása ellenőrzése alapján az előlegigénylés jóváhagyható, azt az IH másodlagos ellenőr szerepkört betöltő vezető beosztású munkatársa, vagy az általa, illetve munkakörében írásban kijelölt személy a monitoring és információs rendszerben jóváhagyja.

104.2. A jóváhagyást követően az irányító hatóság összeállítja a szükséges utalványozási dokumentációt jogosultanként és megindítja az utalványozás folyamatát.

Az előlegigénylés elutasítása

105.1. Az előlegigénylési dokumentációt érintő ellenőrzés, illetve sikertelen hiánypótlást követő negatív elbírálás esetén az IH másodlagos ellenőr szerepkört betöltő vezető beosztású munkatársa, vagy az általa, illetve munkakörében írásban kijelölt személy a monitoring és információs rendszerben az előlegigénylést indokolással elutasítja.

105.2. Az elutasítás monitoring és információs rendszerben történt jóváhagyását követően az IH gondoskodik a kedvezményezett tájékoztatásáról, megjelölve az előlegigénylés elutasításának tényét és annak indokait.

105.3. Ha az előlegigénylés sikertelen hiánypótlás miatt lett elutasítva, a kedvezményezett ismételten benyújthat előlegigénylést.

105.4. Jogosulatlan előlegigénylés esetén az elutasítást követően a kedvezményezett újabb előlegigénylést nem nyújthat be.

Az előlegigénylés visszavonása

106.1. A hiánypótlásra visszaküldött előlegigénylést a kedvezményezett visszavonhatja, ha a hibák javítása a hiánypótlásra való felszólításban rögzített határidő leteltéig nem lehetséges.

106.2. Ha az előlegigénylés visszavonásra került, a kedvezményezett ismételten benyújthat előlegigénylést.

Az előleg kifizetése

107.1. Az előleg kifizetésére az előlegigénylés ellenőrzése, jóváhagyása, az EFK bankszámláról történő utalványozás, valamint annak terhelése alapján kerül sor.

107.2. Az EFK bankszámláról történő utalást megelőzően ellenőrizni kell a kedvezményezett, illetve a szállítói előleg szállítói finanszírozásban történő folyósítása esetén kizárólag 100%-os támogatási intenzitás esetében a szállító – köztartozás-mentességét.

107.3. Az IH az igényelt előleg folyósítását e rendelet 117. § alapján teljesíti. Az előleg a kifizetését követően követelésként kerül nyilvántartásra, amely az elszámolási határidőig kamatmentes.

107.4. Az EFK utalványozást követően az IH a jóváhagyásról és az elindított utalásról tájékoztatja a kedvezményezettet.

A támogatási előleg felhasználása

108. A támogatás banki betéti kamatai olyan pénzügyi bevételnek minősülnek, amelyet a projekttel összefüggésben – a kifizetési kérelem formanyomtatványon tett külön nyilatkozat alapján – kell felhasználnia a kedvezményezettnek, ennek külön ellenőrzése nem szükséges. A támogatásból, így a támogatási előlegből származó kamat nem minősül bevételnek, így annak IH felé történő elszámolása nem szükséges, és összegével a megítélt támogatási összeget nem kell csökkenteni.

109.1. A korábban igénybe vett támogatási előleget a IX. Fejezet szabályai szerint vissza kell követelnie a támogatónak, e rendelet 117. § (7) bekezdés szerinti esetekben.

109.2. Rendeltetésszerű a felhasználás, ha a kedvezményezett által benyújtott kifizetési igénylés az ellenőrzési szempontoknak megfelel és jóváhagyásra kerül. A benyújtott kifizetési igénylés elutasítása nem jelenti automatikusan a támogatás nem rendeltetésszerű felhasználását.

109.3. E rendelet 117. § (7) bekezdésében meghatározott határidő lejárta előtt 15 nappal az IH köteles a kedvezményezettnek figyelmeztető levelet küldeni, melyben felhívja a figyelmét a határidő lejártára, valamint felszólítja kifizetési igénylés benyújtására, vagy a támogatási előleg visszafizetésére.

109.4. Ha a kedvezményezett a figyelmeztető értesítésben leírt kötelezettségek egyikének sem tesz eleget, vagy a benyújtott kifizetési igénylés a támogatás nem rendeltetésszerű használatát bizonyítja, az IH köteles felszólítani a kedvezményezettet a támogatási előleg visszafizetésére a IX. Fejezet szabályai szerint. Ebben az esetben az irányító hatóság köteles megvizsgálni, hogy fennáll-e a szabálytalanság gyanúja.

109.5. Szabálytalansági gyanú fennállása esetén az IH a szabálytalansági gyanú bejelentő adatlap megfelelő kitöltésével szabálytalansági eljárást kezdeményez a szabálytalanságfelelősnél.

109.6. A 109.5. pont szerinti esetben az IH e rendelet 133. § (2) bekezdésében és a 162. § (2) bekezdésében foglaltak mérlegelésével kezdeményezi a kifizetések felfüggesztését.

109.7. Ha a kedvezményezett a támogatási előlegigénylési kérelmének beérkezését megelőzően már nyújtott be kifizetési igénylést, a támogatási előleg felhasználására vonatkozó, e rendelet 117. § (7) bekezdésében meghatározott határidő kizárólag az előleg folyósítását követően benyújtandó kifizetési igénylésre vonatkozik.

109.8. Ha több részletben igényelt és kapott a kedvezményezett támogatási előleget, de az első részlet kifizetését követően annak felhasználására megállapított e rendelet 117. § (7) bekezdése szerinti határidő eredménytelenül telt el, az előleg teljes összegét a IX. Fejezet szabályai szerint vissza kell követelni.

Elszámolás a támogatási előleggel

110.1. A kedvezményezett a támogatási előleg igénybevételét követően – a támogatási szerződésben IH által előleg-elszámolásra meghatározott feltételek figyelembevételével – bármikor megkezdheti a támogatási előleggel történő elszámolást e rendelet 117. § (8) bekezdésére tekintettel.

110.2. A támogatási előleggel, illetve annak egy részével történő elszámolás folyamata megegyezik a kifizetési igénylés folyamatával, azzal, hogy a támogatási előleg terhére elszámolandó költségeket (az elszámoló bizonylat egészét vagy egy részét) a kifizetési kérelem formanyomtatvány előleg elszámolására vonatkozó táblázatában kell feltüntetni. Az IH, ha az igényelt támogatás és az összes megítélt támogatás aránya a támogatási szerződésben IH által előleg-elszámolás kötelező megkezdésére meghatározott mértéket – a halasztott önerő figyelembe vételével – eléri, köteles automatikusan előleggel szemben elszámolni azt, függetlenül a kedvezményezett által a kifizetési kérelem formanyomtatvány előleg elszámolására vonatkozó táblázatában rögzítettektől.

110.3. Ha a kedvezményezett több részletben igényelt és kapott támogatási előleget, akkor a támogatási előleg elszámolását, valamint a visszafizetését mindig a legkorábban kifizetett és el nem számolt támogatási előleg terhére kell megkezdeni.

110.4. Ha a kedvezményezett a záró kifizetési igénylése előtt nem számolt el az előleg teljes összegével, azt legkésőbb a záró kifizetési igénylésében kell megtennie. Az el nem számolt előleget a kedvezményezettől a IX. Fejezet szabályai szerint vissza kell követelni.

A fordított áfa megelőlegezése és elszámolás a fordított áfa-előleggel

111.1. A fordított áfa előleg célhoz kötött felhasználású, kizárólag fordított áfa fizetési kötelezettség teljesítésére használhatja a kedvezményezett.

111.2. A fordított áfa megelőlegezése és az azzal történő elszámolás két körben történik.

111.3. A fordított áfa megelőlegezése a fordított áfa előzetes megtérítésére irányuló kérelem, valamint a fordított áfával érintett szállítói elszámoló bizonylatot tartalmazó kifizetési igénylés alapján történik.

111.4. Minden fordított áfa-tételt egyedi fordított áfa előzetes megtérítésre irányuló kérelmen kell rögzíteni, a fordított áfával érintett elszámoló bizonylat megjelölésével.

112.1. A benyújtott szállítói finanszírozású fordított áfás elszámoló bizonylat támogatástartalmának kifizetése a szállítói finanszírozásra vonatkozó határidőben történik.

112.2. A fordított áfás elszámoló bizonylatra vonatkozó áfa támogatástartalmának előlegként történő folyósítására az előlegfizetésre vonatkozó 15 napos határidő az irányadó.

112.3. A fordított áfa-előleget a támogató a kifizetését követően követelésként tartja nyilván. A fordított áfa-előleg előzetes megtérítése iránti kérelemben megjelölt időpontig a követelés kamatmentes. A követelés teljesítésére, illetve a megjelölt időpontot követő kezelésére a IX. Fejezet szabályai vonatkoznak.

112.4. A fordított áfa-előleg előzetes megtérítése iránti kérelemben megjelölt időpontot követő 5 munkanapon belül a fordított áfa-előleggel történő elszámolás céljából az IH-hoz be kell nyújtani

a) a kifizetési kérelem formanyomtatványt,

b) az áfa-összesítőt fordított adózás esetén.

113. A fordított áfa-előleggel történő elszámolás történhet

a) vegyes finanszírozású kifizetési igénylés keretében, melyben egyéb, utófinanszírozásra, illetve szállítói finanszírozású elszámolásra benyújtott elszámoló bizonylatok is szerepelhetnek, vagy

b) önálló kifizetési igénylés keretében.

114.1. Ha az elszámolt összeg nagyobb, mint az igényelt és folyósított fordított áfa-előleg, a különbözet utófinanszírozásban kerül megtérítésre a kedvezményezett részére.

114.2. Ha az elszámolt összeg kevesebb, mint az igényelt és folyósított fordított áfa-előleg, a különbözetet a IX. Fejezet szabályai szerint automatikusan követelésként kerül előírásra a kedvezményezett felé.

114.3. Ha a kedvezményezett a fordított áfa-előleggel történő elszámolásra vonatkozó határidőt elmulasztja, a fordított áfa-előleg visszafizetésére kell kötelezni és a IX. Fejezet szabályai szerint kell eljárni.

114.4. Ha a fordított áfa-előleggel érintett szállítói elszámoló bizonylat visszavonásra vagy elutasításra kerül, vagy a kedvezményezett a fordított áfa-előleget nem az adóhatóság felé történő rendezésre fordítja, fel kell szólítani a nem megfelelően felhasznált fordított áfa-előleg összegének visszafizetésére.

114.5. Ha a kedvezményezett a visszafizetési felszólításnak nem tesz eleget, a IX. Fejezet szabályai szerint kell eljárni.

A szállítói előlegre jutó támogatás finanszírozása szállítói finanszírozási módban

115.1. Ha a felhívás, illetve a támogatási szerződés rendelkezései szerint a szállítói előleg elszámolhatónak minősül, a kedvezményezett által a szállítóval kötött szerződés (a továbbiakban: szállítói szerződés) alapján a szállítói előleg elszámolható összegére jutó támogatás utalható ki közvetlenül a szállító részére.

115.2. A szállítói előleg a szállító és a kedvezményezett között megkötött szerződésben foglalt, tartalékkeret nélküli összegre igényelhető.

115.3. E rendelet 128. § (3)-(5) bekezdéseire tekintettel, ha releváns, az önerő és az áfa összegének kedvezményezett általi pénzügyi teljesítését a 115.1. pont szerinti esetben is igazolni kell.

116. Ha a szállítói szerződést közbeszerzési eljárás eredményeként kötötték, a közbeszerzési dokumentáció jóváhagyását és a szállítói szerződés IH-hoz történő beérkezését követően az IH 3

napon belül a szállító azonosító adatai mellett a szállítói szerződés következő adatait köteles rögzíteni a monitoring és információs rendszer szerződés moduljában:

a) a szállítói szerződés teljes összege,
b) a szállítói konzorcium esetén a szállítói szerződés konzorciumi partnerre jutó összege,
c) a szállítói szerződésben meghatározott ellenszolgáltatás elszámolható összege, és
d) a szállítói előleg maximális összege és
e) a szállító kapcsolattartója és elérhetőségei.

117. Szállítói konzorcium esetén – ha a szállítói szerződésben nincs megbontva az ellenszolgáltatás tagonként – vagy erre vonatkozó nyilatkozatot a konzorcium vezetője nem nyújtott be – szállítói előlegigénylésre a konzorcium vezetője jogosult. Ebben az esetben egy szállítói szerződést kell a monitoring és információs rendszer szerződés moduljában rögzíteni. Tagi szintű szállítói konzorcium esetén – ha a szállítói szerződésben az ellenszolgáltatás tagonkénti bontásban szerepel – az egyes konzorciumi partnerekre vonatkozó adatokat önálló szállítói szerződésként kell rögzíteni a monitoring és információs rendszerben. A szállítói előleget a szállítói szerződésben rögzített arány szerint vagy a konzorciumvezető nyilatkozatának megfelelően kell megosztani a konzorciumi partnerek között.

118. A szállítói előleget a szállító több részletben is igényelheti a szállítói szerződéssel összhangban.

119. A szállítói előleg elszámolható összege nem csökken a szállítói szerződés alapján elszámolható költség csökkenése esetén.

120.1. Az IH akkor fizeti ki a szállítói előlegre jutó támogatást, ha a kedvezményezett a szállító által kiállított előlegbekérő dokumentumot szállítói előlegigénylés keretében haladéktalanul benyújtja. A kedvezményezettnek a szállítói előleg igénylés benyújtásával együtt az önerő kifizetésének igazolását kizárólag – e rendelet 128. § (3)-(5) bekezdésre tekintettel – szükség esetén kell csatolnia. A kedvezményezettnek nem kell a szállítói előleg igénylés benyújtásával együtt önerő kifizetésének igazolását csatolni, ha a támogatás intenzitás 100%

120.2. Az IH a monitoring és információs rendszerben található egységes ellenőrzési szempontok szerinti ellenőrzést, illetve a monitoring és információs rendszerben történt jóváhagyást követően a szállító részére átutalja a támogatást.

120.3. Ha e rendelet 77. § (1) bekezdése által előírt dokumentumokat, illetve – amennyiben e rendelet 128. § (3)-(5) bekezdésekre tekintettel ez szükséges – szállítói előlegigénylésre jutó önerő kifizetésének igazolását a kedvezményezett nem nyújtja be e rendeletben előírt hiánypótlási határidőig, a szállítói előlegigénylést el kell utasítani.

120.4. Ha a hiánypótlás nem vagy csak részben felel meg, a szállítói előlegigénylést el kell utasítani.

120.5. A szállítói előlegigénylés jóváhagyásáról, elutasításáról a szállítót és a kedvezményezettet az IH értesíti.

121.1. A kedvezményezett a szállító által – szállítói előleg folyósítását követően – kiállított előlegszámlát annak beérkezését követő 5 napon belül köteles záradékolni, és benyújtani az IH-nak. Az IH a szállító által kiállított előlegszámlát – ideértve az önrészről esetlegesen külön kiállított előlegszámlát is – ellenőrzi.

121.2. A jogosulatlanul igénybe vett szállítói előleg esetén a folyósított szállítói előleg összegét részben vagy egészben vissza kell fizetni a IX. Fejezet szabályai szerint.

122.1. A szállítói előlegre eső támogatás – 100%-os támogatási intenzitás alkalmazása esetén a szállítói előleg – folyósítása minden esetben a fővállalkozó részére történik.

122.2. Az építési beruházások közbeszerzésének részletes szabályairól szóló 306/2011. (XII. 23.) Korm. rendelet [a továbbiakban: 306/2011. (XII. 23.) Korm. rendelet] 14. §-a, valamint az épített környezet alakításáról és védelméről szóló 1997. évi LXXVIII. törvény (a továbbiakban: Étv.) 39/A. § (6) bekezdése szerinti kifizetések esetében a szállítói előleg-

elszámolást az alvállalkozóknak járó ellenszolgáltatással és a fővállalkozónak járó ellenszolgáltatással szemben arányosan kell elszámolni.

123.1. A szállítói előleggel való elszámolás rész-, illetve végszámlával történik.

123.2. A folyósított szállítói előleg és az elszámoló bizonylat alapján a szállítónak kifizetett támogatás együttesen nem haladhatja meg a szállítói szerződés szerinti ellenszolgáltatás elszámolható összegének támogatástartalmát.

A szállítói előlegre jutó támogatás finanszírozása utófinanszírozási módban

124.1. Ha a projekt vagy projekt tevékenység vonatkozásában utófinanszírozási módot alkalmaz a kedvezményezett, a szállító részére előlegbekérő alapján előleget utalhat, de a szállítóval kötött szerződés szerint járó előlegre támogatói korlát nem kerülhet megállapításra.

124.2. A 124.1. pont szerinti esetben az elszámolás bizonylata az előlegszámla, ami csak a tényleges teljesítést követően, rész-, illetve végszámlával együtt képezi a pénzügyi elszámolás részét, amely alátámasztja, hogy a rész-, illetve végszámlában a szállító felé az előleg érvényesítésre/levonásra került. A kedvezményezett a szállító által kiállított előlegszámlát legkorábban az első részszámlával együtt benyújtja az IH-nak. A monitoring és információs rendszerben történt megfelelő rögzítést követően az IH a kedvezményezett részére átutalja a rész- vagy végszámlára jutó támogatási összeget és az előlegszámla arányos, részszámlával vagy végszámlával igazolt részére jutó támogatást.

A szállítói finanszírozásban nyújtott szállítói előleg különös szabályai közszféra szervezet kedvezményezettek esetében

125.1. A szállítói előleget a szállító közvetlenül a támogatótól igényelheti e rendelet 119. § (1) bekezdésében fennálló feltételek esetén (a továbbiakban: közvetlen szállítói előlegigénylés).

125.2. Ha kedvezményezett és a szállító e rendeletben foglaltnál magasabb mértékű szállítói előlegről állapodik meg, annak e rendeletben foglalt mértéken felüli része a 115.1. pont szerint számolható el.

126. A közvetlen szállítói előlegigénylés előfeltétele, hogy

a) a közbeszerzési eljárás teljes dokumentációja ellenőrzésre benyújtásra került a közbeszerzések ellenőrzésére vonatkozó eljárásrendnek megfelelően az IH részére és jóváhagyásra került, és

b) a közbeszerzési eljárás eredményeként kötött, aláírt szállítói szerződés az aláírást követően haladéktalanul benyújtásra került az IH-hoz.

127. A kedvezményezettnek a szállítói előleg igénylés benyújtásával együtt az önerő kifizetésének igazolását kizárólag – e rendelet 128. § (3)-(5) bekezdéseire tekintettel – szükség esetén kell csatolnia. A kedvezményezettnek nem kell a szállítói előleg igénylés benyújtásával együtt önerő kifizetésének igazolását csatolni, ha a támogatás intenzitás 100%.

128. A szállítói szerződés nyilvántartásba vételét követő 2 napon belül az IH elektronikus úton küldi meg a szállítónak az Pályázati e-ügyintézés felület címét, a kapcsolódó támogatási szerződés számát, valamint a felhasználónevet és a jelszót tartalmazó dokumentumot. Ezzel egyidejűleg a kedvezményezett azonnali értesítést kap a szállító részére nyújtott hozzáférésről.

129.1. A közvetlen szállítói előleget a szállító az előlegbekérő benyújtásával igényelheti elektronikusan, a Pályázati e-ügyintézés keresztül. Ha a közvetlen szállítói előlegigénylés egyidejűleg kiállításra kerül az előlegszámla, azt e rendelet 119. § (4) bekezdése szerinti kedvezményezett általi záradékkal ellátva kell benyújtani.

129.2. E rendelet 119. § (2) bekezdése szerinti biztosítékot a szállító a szállítói előleggel történő elszámolás elfogadásáig köteles fenntartani. Ha a szállító a szállítói előleggel több

részletben számol el, a biztosíték értéke arányosan csökkenthető a szállítói szerződéssel összhangban.

130.1. Ha a Pályázati e-ügyintézés felület infrastrukturális feltételei nem adottak, akkor az elektronikus kapcsolattartás fejezet rendelkezései szerint kell eljárni, és az előlegbekérőt a szállító az IH-nak és a kedvezményezettnek egyidejűleg köteles megküldeni.

130.2. E rendelet 119. § (2) bekezdése §-a értelmében a szállító által nyújtott biztosíték eredeti példányát a Pályázati e-ügyintézés felületen szkennelve – és azt követően az IH-nak hivatalos iratként postai úton is megküldve – kell benyújtani. A szállítói előleg jóváhagyásának feltétele a biztosíték eredeti példányának beérkezése az IH-hoz.

130.3. E rendelet 131. § (5) bekezdése értelmében a közvetlen szállítói előleg igénylése esetén a devizában kötött szállítói szerződést forintban és devizában is nyilvántartásba kell venni, de a szállítói szerződésnek megfelelő devizában fizeti ki a támogató az előlegbekérőt, az előlegszámlát, a rész-, vagy végszámlát.

130.4. A közvetlen szállítói előlegigénylésről a kedvezményezett azonnali értesítést kap elektronikus üzenetben. A közvetlen szállítói előlegigénylés adatait és a csatolt szkennelt dokumentumokat a kedvezményezett a Pályázati e-ügyintézés felületen megtekintheti.

130.5. Az elmentett és a monitoring és információs rendszerbe betöltött közvetlen szállítói előlegigénylés benyújtottnak minősül.

130.6. Ha a szállítói előlegigénylést a szállító közvetlenül nyújtja be, a kedvezményezett a közvetlen szállító előlegigénylésről szóló értesítését követő 5 napon belül jelezheti az IH felé a közvetlen szállítói előlegigényléssel kapcsolatos észrevételeit elektronikus formában. Ha 5 napon belül nem érkezik észrevétel, a közvetlen szállítói előlegigénylést a kedvezményezett részéről elfogadottnak kell tekinteni. Ha a kedvezményezett a közvetlen szállítói előleggel kapcsolatban észrevételt tett, a közvetlen szállítói előleg folyósíthatóságáról az IH-vezető dönt az észrevétel beérkezésétől számított 15 napon belül.

130.7. A kedvezményezetti észrevételezésre rendelkezésre álló, 130.6. pont szerinti határidő a kifizetési határidőbe nem számít bele.

131.1. Ha a közvetlen szállítói előlegigénylés nem megfelelő, legfeljebb 15 napos határidő kitűzésével hiánypótlás kérhető a szállítótól, a kedvezményezettől vagy mindkettőjüktől a másik fél egyidejű értesítése mellett. A szállító részéről többszöri hiánypótlás is lehetséges.

131.2. Az IH hiánypótlásra szólítja fel a szállítót, ha az általa benyújtott valamely dokumentum – az előlegbekérő, illetve a biztosíték dokumentuma – hiányos, hibás, vagy hiányzik.

131.3. Az IH hiánypótlásra szólítja fel a kedvezményezettet, ha a szállítói előleg kifizetésének a kedvezményezett által teljesítendő előfeltétele van, vagy az általa benyújtott valamely dokumentum hiányos, hibás, tisztázandó vagy hiányzik.

132.1. Ha a közvetlen szállítói előlegigénylési dokumentáció ellentmondásos információkat tartalmaz, az IH az információk további részletezését, pontosítását, az ellentmondások feloldását kérheti a szállítótól vagy a kedvezményezettől legfeljebb 3 napos határidő kitűzésével tisztázó kérdés formájában.

132.2. Ha a kedvezményezett vagy a szállító a tisztázó kérdésre adott választ hibásan vagy hiányosan nyújtja be, a közvetlen szállítói előlegigénylést a rendelkezésre álló információk alapján kell elbírálni.

133.1. A szállító a támogatás folyósítását követően kiállított előlegszámlát a kiállítását követően haladéktalanul, de legkésőbb 5 napon belül megküldi a kedvezményezettnek, az elszámoló bizonylat másolatát pedig ezzel egyidejűleg benyújtja az IH-nak. Ha az elszámoló bizonylat másolata a közvetlen szállítói előleg folyósítását követő 30 napon belül nem kerül benyújtásra, az IH vezető köteles a szállító által nyújtott biztosítékot érvényesíteni.

133.2. A kedvezményezett a szállító által kiállított előlegszámlát annak beérkezését követő 5 napon belül köteles záradékolni és benyújtani az IH-nak.

133.3. Ha a záradékolt elszámoló bizonylat a szállítói előleg folyósítását követő 30 napon belül nem kerül benyújtásra az IH-hoz, az IH vezető jogosult a kedvezményezettel szemben a támogatási szerződés szerinti szankciókkal élni.

133.4. Az előlegszámla másolata, valamint a záradékolt előlegszámla hiteles másolata esetében a benyújtás dátuma a Pályázati e-ügyintézés felületre történő feltöltés időpontja. Ha a Pályázati e-ügyintézés felület infrastrukturális feltételei nem adottak és postai benyújtásra kerül sor, a benyújtás dátuma a postára adás időpontja.

133.5. A közvetlen szállítói előleggel történő elszámolásnak – a közvetlen szállítói előleg részszámlába történő beszámításának – legkésőbb a szállítói szerződés szerinti ellenszolgáltatás elszámolható összege 70%-ának teljesítését követően meg kell történnie.

134.1. Jogosulatlan a közvetlen szállítói előleg igénybevétele különösen, ha

a) a szállító az előlegszámla másolatát nem nyújtja be a 133.1. pont szerinti határidőben,
b) a kedvezményezett az előlegszámlát határidőben nem nyújtja be,
c) a szállítói előleggel nem, vagy nem teljes mértékben számolnak el,
d) a közvetlen szállítói előleggel való elszámolást legkésőbb 70%-os teljesítésnél nem kezdi meg.

134.2. Ha a jogosulatlan igénybevétel a szállítónak felróható, az IH érvényesítheti a biztosítékot a szállítóval szemben. Ha a jogosulatlan igénybevétel a kedvezményezettnek felróható, az IH a kedvezményezettel szemben élhet a támogatási szerződés szerinti szankciókkal.

134.3. Ha a szállítói biztosíték érvényesítése eredménytelen, vagy részleges eredménnyel jár, az irányító hatóság a IX. fejezetben foglaltak szerint felszólíthatja a kedvezményezettet a fennmaradó követelés teljesítésére.

A finanszírozás kezdeményezése az időközi kifizetési igénylés benyújtásával

135. Az IH akkor teljesíthet kifizetést, ha a kedvezményezett az időközi kifizetési igénylést az európai uniós források felhasználásáért felelős miniszter által meghatározott, a Pályázati e-ügyintézés felületen elérhető egységes formátumban, az elektronikus alkalmazások szabályai szerint nyújtotta be. A monitoring és információs rendszer működési problémája esetén az időközi kifizetési igénylést az irányító hatósághoz papír alapon kell benyújtani.

Az időközi kifizetési igénylés iktatása adatbetöltéssel a monitoring és információs rendszerbe

136.1. Az IH-hoz beérkezett időközi kifizetési igénylést az irányító hatóság papír alapú benyújtás esetén iktatja és érkezteti is, majd átadja az elsődleges ellenőrnek.

136.2. Ha a papír alapú és az elektronikus dokumentáció között eltérés van, akkor a XII. Fejezet rendelkezései az irányadóak.

Az időközi kifizetési igénylés dokumentum alapú ellenőrzése

137.1. Az IH az általa végzett teljes első szintű ellenőrzés keretében gondoskodik a kedvezményezett által benyújtott valamennyi jelentés, nyilatkozat és bizonylat dokumentum alapú formai és tartalmi szempontból történő ellenőrzésének lefolytatásáról, valamint a kockázatelemzésen alapuló mintavételezéssel kiválasztott projektek megvalósításának helyszíni ellenőrzéséről. Az IH az európai uniós források felhasználásáért felelős miniszterrel egyeztetve jogosult a dokumentum alapú és a kockázatelemzésen alapuló mintavételezéssel végzett helyszíni ellenőrzés elemeit előzetes és utólagos ellenőrzési tevékenységekre osztani.

137.2. Az IH a kedvezményezett által benyújtott időközi kifizetési igénylést a vonatkozó jogszabályokban, a felhívásban, valamint a támogatási szerződésben foglalt

elszámolhatósági szabályok szerint ellenőrzi általános és bizonylati szinten tartalmi és formai szempontból.

137.3. A beérkezett időközi kifizetési igénylést először általános szinten kell leellenőrizni, melynek keretében meg kell győződni arról, hogy a projekt megvalósítása megfelelően halad, így a projekt keretében felmerült költségek kifizethetők.

137.4. Az IH az időközi kifizetési igénylés – általános szintű – ellenőrzését egységes szempontrendszer szerint végzi, a monitoring és információs rendszerbe feltöltött ellenőrző lista segítségével.

138.1. Az időközi kifizetési igénylés általános szintű ellenőrzését követően, a bizonylati szintű ellenőrzés során kell ellenőrizni a vonatkozó jogszabályokban, illetve az IH által a támogatási szerződésben kötelezően előírt elszámolási dokumentáció teljességét, valamint formai, számszaki helyességét.

138.2. A formai ellenőrzés kiterjed legalább

a) a dokumentáció hiánytalanságára,
b) a kettős finanszírozás elkerülése érdekében szükséges formai elemek meglétére,
c) az elszámoló bizonylatok részbeni, vagy teljes kifizetésének igazolására,
d) az elszámoló bizonylaton szereplő költségek felmerülésének idejére és azok jogosultjára.

138.3. A tartalmi szempontú ellenőrzés során meg kell győződni az időközi kifizetési igénylésnek a támogatási szerződéssel – támogatási okirat esetén a projekt adatlapban – vállalt kötelezettségekkel, illetve a kedvezményezett által kötött szállítói szerződéssel való összhangról. A benyújtott elszámoló bizonylaton szereplő adott költségnek a projekt keretében való elszámolhatósága is itt ellenőrizendő.

139.1. Az IH-nak a bizonylati szintű ellenőrzés során ellenőriznie kell, hogy a benyújtott elszámolásban szereplő elszámoló bizonylattal kapcsolatban van-e benyújtott közbeszerzési dokumentáció. Ha az elszámolásban szereplő elszámoló bizonylathoz kapcsolódó közbeszerzési dokumentációról még nem született döntés vagy elutasító döntés született, az érintett elszámoló bizonylat nem kifizethető, annak támogatástartalmával a folyósítandó támogatást csökkenteni kell.

139.2. Az elszámoló bizonylat támogatástartalma csak e rendelet 128. § (3)-(5) bekezdések szerinti esetben folyósítható.

139.3. A bizonylati szintű ellenőrzést a monitoring és információs rendszerbe feltöltésre került egységes ellenőrzési lista segítségével kell elvégezni.

140.1. Ha a támogatási kérelem támogatási kérelem benyújtása óta a kedvezményezett átláthatósági feltételeit képező adataiban változás állt be, a kifizetési igénylés ellenőrzésével egyidejűleg az IH ellenőrzi, hogy a kedvezményezett átlátható szervezetnek minősül-e az Áht. 2. § (1) bekezdés t) pontja és 50. § (1) bekezdés c) pontja szerint.

140.2. A kifizetési igénylésben bemutatásra kerülő fizikai, szakmai előrehaladás ellenőrzésébe az IH más szervezeti egységei és külső szakértők is bevonhatók.

140.3. Az ellenőrzés ellenőrző listák kitöltésével történik.

140.4. Az ellenőrzést követően az IH munkatárs a következő megállapításokat teheti

a) az időközi kifizetési igénylés tartalmi és formai szempontból egyaránt megfelelő, hiánytalan és hibátlan, az igényelt támogatási összeg elfogadható,
b) az időközi kifizetési igénylés vagy annak egy része általános, illetve bizonylati szintű problémák következtében nem fogadható el, ezért elutasításra kerül, ez esetben az elutasított időközi kifizetési igénylés vagy annak az elutasítással érintett része vonatkozásában támogatási összeg kifizetésére nem kerül sor,
c) az időközi kifizetési igénylés egy része vagy egésze tartalmi, illetve formai okból hiánypótlásra szorul,
d) szabálytalansági gyanú vagy a kivizsgálására tett intézkedés esetén az IH vezető elrendelheti az érintett vagy a kedvezményezettet megillető összes kifizetés felfüggesztését.

140.5. A kifizetési igénylés elfogadott része vonatkozásában az IH gondoskodik a jó tételezés szabályai szerint az elfogadott támogatási összeg folyósításáról.

Az időközi kifizetési igénylés hiánypótoltatása

141.1. A hiánypótlásra e rendelet 132. §-ában foglaltakat megfelelően alkalmazni kell.

141.2. Az IH e rendelet 132. § (1) bekezdésében meghatározott határidőnél rövidebb hiánypótlási határidőt is megállapíthat.

141.3. Ha releváns, a késedelmi kamatszámítás kezdő napja az eredeti időközi kifizetési igénylés beérkezésének dátuma. A hiánypótlás idejére e rendelet 136. §-a szerinti késedelmi kamat nem jár.

141.4. A hiánypótlás sikeresnek minősül, ha az előírt határidőn belül javításra kerül valamennyi hiba, és pótlásra kerül valamennyi hiányosság. Ha a kedvezményezett a hiánypótlást nem tudja teljesíteni a hiánypótlásra felszólító értesítésben megjelölt határideig, az elszámoló bizonylatot a kifizetési igénylésből visszavonhatja. Az elszámoló bizonylat későbbi kifizetési igénylésben ismételten benyújtható.

141.5. Engedményezés, valamint szállítói finanszírozás esetén a hiánypótlás teljesítése szintén a kedvezményezett kötelezettsége.

Az időközi kifizetési igénylés jóváhagyása

142.1. Ha az időközi kifizetési igénylés, vagy annak egy része – ha hiánypótlást rendeltek el, úgy a hiánypótlás teljesítésének ellenőrzését követően – megfelelő, az IH vezető beosztású munkatársa, vagy az általa, illetve munkakörében írásban kijelölt személy a monitoring és információs rendszerben jóváhagyja.

142.2. A jóváhagyást követően az IH összeállítja a szükséges utalványozási dokumentációt jogosultanként és megindítja az utalványozás folyamatát.

Az időközi kifizetési igénylés elutasítása

143.1. Az időközi kifizetési igénylést vagy egy részét el kell utasítani,

a) ha valamely ellenőrzési szempontot nem teljesít és hiánypótlásra nincs lehetőség,

b) hiány pótlására és a hiba javítására a kitűzött hiánypótlási határidőn belül nem kerül sor,

c) ha az ellenőrzések során az kerül megállapításra, hogy az elvégzett tevékenységek nem állnak összhangban a támogatási szerződésben foglaltakkal,

143.2. Ebben az esetben a következő kifizetési igénylésben nemcsak a soron következő, hanem az elutasítással érintett elszámolási időszakról is jelenteni kell, bemutatva az elutasítás indokainak megoldására tett lépéseket.

143.3. Az elutasított elszámoló bizonylatok támogatástartalmát a kedvezményezett egy következő időközi kifizetési igénylés összeállítása során újból igényelheti, ha a korábban nem teljesített hiánypótlási, illetve elutasítási indok ezt lehetővé teszi.

143.4. Ha az időközi kifizetési igénylést vagy annak egy részét el kell utasítani, az IH az elutasítás okát a monitoring és információs rendszerben rögzíti és az IH vezető beosztású munkatársa, vagy az általa, illetve munkakörében írásban kijelölt személy a monitoring és információs rendszerben az elutasító döntést jóváhagyja.

143.5. Az elutasítást követően az IH – utófinanszírozás esetén az időközi kifizetési igénylés beérkezésétől számított legfeljebb 45 napon, szállítói finanszírozás esetén legfeljebb 30 napon belül – tájékoztatja a kedvezményezettet az időközi kifizetési igénylés vagy annak adott része elutasításának tényéről és annak okairól.

143.6. A 143.5. pont szerinti határidőbe a felfüggesztő hatályú esetek időtartama nem számít bele.

143.7. Ha az időközi kifizetési igénylést az IH szakmai, a támogatási szerződés teljesülését akadályozó ok miatt elutasította, köteles az elutasítás okaira alapítottan szabálytalansági

gyanúbejelentést tenni a monitoring és információs rendszerben. Ha az elutasítás kizárólag formai okra vezethető vissza, akkor az elutasítás tényét szabálytalansági gyanúként nem kell rögzíteni a monitoring és információs rendszerben.

143.8. A szabálytalansági gyanú fennállása esetén az IH vezető beosztású munkatársa a szabálytalansági gyanú bejelentő adatlap megfelelő kitöltésével haladéktalanul szabálytalansági eljárást kezdeményez a szabálytalanságfelelősnél.

143.9. A 143.8. pont szerinti esetben az irányító hatóság e rendelet 133. § (2) bekezdésében és 162. § (2) bekezdésében foglaltak mérlegelésével kezdeményezi a kifizetések felfüggesztését.

A közbeszerzési eljárások eredményeként megkötött szerződésekre alkalmazandó különös finanszírozási szabályok szállítói finanszírozás esetén

144.1. Építési beruházás, illetve építési koncesszió vonatkozásában elindított közbeszerzési eljárások, illetve azok alapján megkötött szerződések esetén a 306/2011. (XII. 23.) Korm. rendelet 14. §-át, az Étv. hatálya alá tartozó építési beruházások esetén az Étv. 39/A. § (6) bekezdését megfelelően alkalmazni kell.

144.2. A 306/2011. (XII. 23.) Korm. rendelet 14. §-a, valamint az Étv. 39/A. § (6) bekezdése értelmében a fővállalkozó mindaddig nem jogosult saját teljesítésének ellenértékére, amíg a teljesítésben részt vevő alvállalkozókat, illetve a velük munkaviszonyban vagy egyéb foglalkoztatási jogviszonyban álló szakembereket (a továbbiakban: alvállalkozók) az ellenszolgáltatásból megillető rész tekintetében (a kedvezményezett vagy az IH általi utalást követően) ki nem egyenlítette.

144.3. A 144.2. pont szerinti kötelezettségből adódóan az érintett szállítói kifizetések közül először az alvállalkozókat és a fővállalkozóval munkaviszonyban vagy egyéb foglalkoztatási viszonyban álló szakembereket (a továbbiakban: szakemberek) megillető összeg, majd a fővállalkozót megillető összeg kerül kifizetésre.

144.4. Ajánlattevői konzorcium esetén minden egyes konzorciumi tagnak külön kell kezelni az alvállalkozóját.

144.5. A kifizetési határidőt felfüggesztő eseteket jelen alcím szerinti kifizetésekre nem lehet értelmezni.

144.6. E rendelet 136. §-a szerinti késedelmi kamat e rendeletben előírt fizetési határidők nem teljesítése esetén jelentkezik.

145.1. Legkésőbb a teljesítés elismerésének időpontjáig nyilatkozni kell arról, hogy a fővállalkozó által a teljesítésbe bevont alvállalkozó(k) az ellenszolgáltatásból mekkora összegre jogosultak, egyidejűleg fel kell őket szólítani az elszámoló bizonylataik kiállítására.

145.2. A 145.1. pont szerinti nyilatkozatot követően a teljes teljesítésről az ÁFA törvénynek megfelelő fővállalkozói elszámoló bizonylatot kell kiállítani, részletezve abban az alvállalkozói teljesítés, valamint a fővállalkozói teljesítés mértékét.

145.3. A szállító által a kedvezményezett felé megküldött 145.1. és 145.2. pont szerinti dokumentumokat, valamint a teljes teljesítésre vonatkozó teljesítésigazolási dokumentációt (beleértve az alvállalkozóknak járó ellenszolgáltatásból a támogatáson felüli rész kifizetéséről szóló alátámasztó dokumentumot) haladéktalanul be kell nyújtania a kedvezményezettnek az IH-hoz szállítói kifizetésre.

145.4. Az IH a dokumentumalapú ellenőrzést az alvállalkozói és fővállalkozói teljesítésre egyaránt lefolytatja.

145.5. Az ellenőrzés lefolytatását követően az IH köteles az alvállalkozókat megillető ellenszolgáltatás támogatástartalmát szállítói kifizetésben a fővállalkozó felé teljesíteni.

146.1. Az alvállalkozói teljesítések kifizetését követően kerülhet sor a fővállalkozót az ellenszolgáltatásból megillető rész kifizetésére, melynek feltétele

a) fővállalkozó kedvezményezett felé megküldött, az alvállalkozókkal szembeni fizetési kötelezettség teljesítéséről szóló fővállalkozói igazolás, csatolva mellé az átutalások igazolásainak hiteles másolatát, illetve
b) az adózás rendjéről szóló 2003. évi XCII. törvény (a továbbiakban: Art.) 36/A. §-a szerinti visszatartási kötelezettség kedvezményezetti teljesítése.

146.2. A fővállalkozó igazolásának kedvezményezetthez történő benyújtását követően a kedvezményezett haladéktalanul köteles az alvállalkozókat megillető ellenszolgáltatás teljesítésére vonatkozó nyilatkozaton hiteles aláírásával igazolni az átutalások igazolásai másolatának, illetve az alvállalkozók köztartozás-mentességét mutató együttes adóigazolás másolatainak beérkezési dátumát és hogy csak a kivitelezésben érintett alvállalkozó felé történt utalás.

146.3. A 146.2. pont szerinti nyilatkozatot a kedvezményezett köteles a fővállalkozót megillető ellenszolgáltatásból a támogatáson felüli összeg megfizetését követően haladéktalanul, de legkésőbb a pénzügyi rendezést (a kedvezményezett pénzforgalmi számlájának megterhelését) követő munkanapon az IH felé benyújtani. 100%-os támogatási intenzitás esetén a kedvezményezett a szállítói igazolás beérkezését követően haladéktalanul köteles a 146.2. pont szerinti nyilatkozatot benyújtani az IH-hez.

146.4. A fővállalkozói igazolás és az átutalási igazolások hiteles másolatainak a kedvezményezettnél, helyszínen rendelkezésre kell állnia.

146.5. Az IH – ha azt már korábban megtette – a fővállalkozó teljesítését nem vizsgálja újra, kizárólag az alvállalkozókat megillető ellenszolgáltatás teljesítésére vonatkozó nyilatkozat alaki és számszaki ellenőrzését, annak teljesítésigazolással való összhangját, valamint a fővállalkozót megillető ellenszolgáltatásból a támogatáson felüli összeg megfizetésének igazolását vizsgálja.

146.6. A 145.1-146.5. pont szerinti esetben az alvállalkozói és fővállalkozói teljesítés összege a monitoring és információs rendszerben egy elszámoló bizonylat két tételeként kerül rögzítésre. A kifizetés első körében kizárólag az alvállalkozók teljesítése kerül kifizetésre, a fővállalkozót megillető ellenszolgáltatás mindaddig visszatartásra kerül, ameddig a kedvezményezett be nem nyújtja az alvállalkozókat megillető ellenszolgáltatás teljesítéséről szóló nyilatkozatot.

147.1. Ha a fővállalkozó a teljes teljesítésről kiállított elszámoló bizonylat kedvezményezett felé történő benyújtásával egyidejűleg igazolja, hogy az alvállalkozókat megillető ellenszolgáltatást már teljesítette és a fővállalkozói igazoláshoz csatolja az alvállalkozó szervezethez kapcsolódó átutalások igazolásainak hiteles másolatát, akkor a teljes teljesítésről kiállított szállítói elszámoló bizonylat támogatástartalma egy összegben kifizethető e rendeletben előírt kifizetési határidő figyelembevételével.

147.2. A 1473.1. pont szerinti esetben az alvállalkozói teljesítés mértékéről és az alvállalkozókat megillető ellenszolgáltatás teljesítéséről szóló kedvezményezett által tett nyilatkozatokat a szállítói elszámoló bizonylattal egyidejűleg kell benyújtani. A benyújtás feltétele a fent említett fővállalkozói igazolás és az alvállalkozó szervezethez kapcsolódó átutalási igazolások hiteles másolatainak a kedvezményezettnél, helyszínen történő rendelkezésre állása.

147.3. A monitoring és információs rendszerben történő rögzítés a 147.1. és 147.2. pont szerinti esetben egy elszámoló bizonylat rögzítésével történik.

148.1. Ha a szállító nem vesz igénybe alvállalkozót, a 147.1.-147.3. pont rendelkezéseit nem kell alkalmazni, a szállítói kifizetést e rendeletben rögzített szabályok szerint kell teljesíteni.

148.2. A 147.1.-147.3. pont szerinti kifizetések esetében a fordított áfa-előleg igénylése elszámoló bizonylathoz kötötten történik. Egy elszámoló bizonylat kiállítása esetén az elszámoló bizonylat teljes áfa-tartalmának támogatási intenzitással arányos része igényelhető fordított áfa-előlegként, két részletben történő elszámoló bizonylat kiállítás esetén két részletben igényelhető a fordított áfa-előleg is.

A közbeszerzési eljárások eredményeként megkötött szerződésekre alkalmazandó különös finanszírozási szabályok utófinanszírozás esetén

149.1. Utófinanszírozás esetében az alvállalkozókat, a szakembereket és a fővállalkozót megillető összegről szóló elszámoló bizonylatokat együtt, egy elszámolás keretében lehet benyújtani az IH felé.

149.2. A kifizetési kérelem formanyomtatványon a kedvezményezettet nyilatkoztatni kell arról, hogy

a) a 306/2011. (XII. 23.) Korm. rendelet 14. §-a vagy az Évt. 39/A. § (6) bekezdése szerinti kifizetés esetében meggyőződött arról, hogy az alvállalkozóknak járó ellenszolgáltatás kifizetésre vagy jogszerűen visszatartásra került,

b) az alvállalkozóknak járó ellenszolgáltatás kifizetése esetén az ezt igazoló fővállalkozói igazolás és az alvállalkozó szervezethez kapcsolódó átutalási igazolások hiteles másolatai a kedvezményezettnél, helyszínen rendelkezésre állnak, valamint

c) az Art. 36/A. §-a szerinti szállítói köztartozás-ellenőrzési és esetleges visszatartási kötelezettség teljesítésre került.

Az adó alapjának utólagos csökkentése esetén a fővállalkozó részére kifizethető összeg

150.1. Bármely finanszírozási mód esetén, ha az alvállalkozó jó teljesítési garancia vagy a Ptk. szerinti beszámítás miatt az általa kiállított elszámoló bizonylatnak nem a teljes értékét kaphatja meg, a fővállalkozó – annak ellenére, hogy az elszámoló bizonylat teljes összegének kifizetése nem igazolható – az alvállalkozói teljesítés alapján az elszámoló bizonylat teljes összegére eső támogatásra jogosult.

150.2. Az alvállalkozó által vállalt jó teljesítési garancia egyik finanszírozási mód esetén sem érinti a támogatási szerződés alapján kifizethető támogatás összegét.

150.3. Utófinanszírozás esetén a 147.1-147.3. pontok, a 306/2011. (XII. 23.) Korm. rendelet 14. § (1) bekezdés h) pontja és az Évt. 39/A. § (6) bekezdése alapján, ha az alvállalkozó és a fővállalkozó által elismert összeg között eltérés van, a kedvezményezett őrzi az ellenszolgáltatás fennmaradó részét, amíg a fővállalkozó hitelt érdemlően tudja bizonyítani, hogy az alvállalkozó nem jogosult a ki nem fizetett összegre.

Egyszerűsített elszámolás

151.1. Ha erre a felhívás és a támogatási szerződés lehetőséget ad, az Európai Bizottság által elfogadott módszertan szerint előre rögzített költségátalány alapján történő elszámolásra van lehetőség.

151.2. A projektben átalány alapon elszámolt költségekkel kapcsolatos elszámoló bizonylatokat, az azok kifizetését igazoló bizonylatokat és az egyéb kapcsolódó nyilvántartásokat a kifizetési igényléséhez nem kell csatolni.

151.3. A felmerült költségeket alátámasztó bizonylatok helyszíni ellenőrzés keretében sem kerülnek vizsgálatra.

A költségvetési előfinanszírozás technikai átforgatása

152.1. Olyan projektek esetében, amelyek központi költségvetési előfinanszírozásban részesültek és utólag vonják őket uniós finanszírozásba, a kedvezményezettet a támogatási szerződés megkötésekor nyilatkoztatni kell a kapott költségvetési előfinanszírozás mértékéről és az azt folyósító költségvetési fejezetről.

152.2. A teljes elszámolás érdekében a költségvetési előfinanszírozás teljes összegére vonatkozó, a költségvetési előfinanszírozással érintett elszámoló bizonylatokat önálló kifizetési igénylés keretében be kell nyújtani.

152.3. A kifizetési igénylésben

a) meg kell adni a kifizetési igénylés keretében elszámolni kívánt költségvetési előfinanszírozás összegét, valamint

b) jelezni kell, hogy a kifizetési igénylés kizárólag költségvetési előfinanszírozással érintett elszámoló bizonylatokat tartalmaz,

c) illetve jelezni kell a projekt keretében elért eredményeket.

153.1. A költségvetési előfinanszírozással érintett elszámoló bizonylatokat nem lehet elszámolni a támogatási előleg terhére.

153.2. Átforgatott projekt kifizetési igénylése esetében is el kell végezni az 5. és 6. melléklet szerinti ellenőrzést.

153.3. A kifizetési igénylés utalványozásakor az IH-nak az átforgatás tényét fel kell tüntetni.

153.4. A technikai átforgatás irányító hatóság képviselőinek állandó, valamint egyéb érintettek szükség szerinti részvételével történik.

153.5. Az átforgatásról minden esetben jegyzőkönyvet kell készíteni, amit az IH vezető vagy az IH utalványozásra kijelölt, vezető beosztású munkatársa hagy jóvá. A jóváhagyott jegyzőkönyvet az érintett utalványozási dokumentációval együtt a kincstár és az európai uniós források felhasználásáért felelős miniszter részére meg kell küldeni, és csatolni kell a monitoring és információs rendszerben.

A fordított adózás szabályai

154.1. A kedvezményezett áfa-státuszától és a finanszírozás módjától függően eltérően kell kezelni a fordított adózással érintett projekt tevékenységek megvalósításával összefüggésben felmerült költségek elszámolását.

154.2. Ha a fordított adózással érintett projekt tevékenység utófinanszírozás keretében kerül elszámolásra és a kedvezményezett áfa-levonásra jogosult, a benyújtott bizonylathoz áfa-bevallást nem kell csatolni.

155.1. Ha a fordított adózással érintett projekt tevékenység utófinanszírozás keretében kerül elszámolásra és a kedvezményezett áfa-levonásra nem jogosult, a kifizetési igénylésben az 4. melléklet szerinti alátámasztó dokumentumokkal igazolni kell, hogy az elszámoló bizonylat kiállítója felé az elszámoló bizonylat nettó összegének átutalása megtörtént.

155.2. Az áfa összegének adóhatóság felé történő megfizetését a fordított áfa-összesítőn kell igazolni.

155.3. A fordított adózás alapján kiállított elszámoló bizonylatot és a hozzá kapcsolódó áfa-összesítőt külön bizonylatként kell kezelni és rögzíteni a monitoring és információs rendszerben.

155.4. A két összeg pénzügyi rendezése külön számviteli bizonylat alapján eltérő időpontban történhet.

155.5. Ha a fordított adózással érintett projekt tevékenység szállítói finanszírozás keretében kerül elszámolásra és a kedvezményezett áfa-levonásra jogosult, kizárólag a támogatáson felüli összeg szállító részére történt megfizetését kell igazolni.

156.1. Ha a fordított adózással érintett projekt tevékenység szállítói finanszírozás keretében kerül elszámolásra és a kedvezményezett áfa-levonásra nem jogosult, a támogatáson felüli összeg szállító részére történt megfizetését, valamint az áfa adóhatóság felé, fordított áfa-összesítőn történt kedvezményezett általi megfizetését, illetve bevallását kell igazolni.

156.2. A fordított adózás alapján kiállított elszámoló bizonylatot és a hozzá kapcsolódó fordított áfa-összesítőt külön bizonylatként kell kezelni és rögzíteni a monitoring és információs rendszerben.

156.3. A két összeg pénzügyi rendezése külön számviteli bizonylat alapján, eltérő finanszírozási mód szerint eltérő időpontban történhet. A nettó összegről kiállított elszámoló bizonylat kiegyenlíthető a szállító felé szállítói finanszírozás alapján, az áfa összege pedig a kedvezményezett felé utófinanszírozás alapján.

157.1. Az áfa-bevallást a helyszínen kell ellenőrizni, a fordított áfa-összesítőt a kifizetési igénylésben kell benyújtani alátámasztó dokumentumként.

157.2. Az egységesen alkalmazandó fordított áfa-összesítőben fel kell tüntetni a fordított adózású elszámoló bizonylatra vonatkozó adatokat, valamint annak a kifizetési igénylésnek a számát, melyben a fordított adózású elszámoló bizonylat benyújtásra került.

157.3. Ha a fordított adózású elszámoló bizonylat felfüggesztésre vagy elutasításra kerül, a kapcsolódó fordított áfa-összesítő vonatkozó áfa-tétele kifizetését is fel kell függeszteni vagy el kell utasítani.

157.4. Ha a fordított adózású elszámoló bizonylat felfüggesztése vagy elutasítása formai okból történt, a kapcsolódó áfa-összeg kifizethető.

157.5. Ha kerekítésből adódóan az adóhatóság felé befizetett és elszámolásra benyújtott fordított áfa-összeg meghaladja a ténylegesen felmerült és kifizetett fordított áfa-összeget, az IH a ténylegesen felmerült és kifizetett fordított áfa-összeg után folyósítja a támogatást.

157.6. Ha kerekítésből adódóan az adóhatóság felé befizetett és elszámolásra benyújtott fordított áfa-összeg kevesebb, mint a ténylegesen felmerült és kifizetett fordított áfa-összeg, az IH az adóhatóság felé befizetett és elszámolásra benyújtott fordított áfa-összeg után folyósítja a támogatást.

157.7. A fordított adózásra vonatkozó összesítő, mint bizonylat rögzítése a többi összesítőhöz hasonlóan történik.

157.8. A kumulált áfa és kumulált elszámolható áfa összegét kell rögzíteni az áfa és az elszámolható áfa cellákba, azaz a nettó összeg rögzítésére szolgáló cellában 0-nak kell szerepelnie.

Az egyszeri elszámolók időszakos beszámolóval történő jelentéstételi kötelezettsége

158.1. Ha a kedvezményezett egyszeri elszámoló, e rendelet 184. § (2) bekezdés értelmében a projekt előrehaladás bemutatására bármikor kötelezhető.

158.2. A beszámoló benyújtásának határidejét az IH ez irányú megkeresése tartalmazza.

159.1. Ha a kedvezményezett a beszámolót határidőben nem küldi meg az IH részére, az IH a kedvezményezettet 15 napos határidő kitűzésével felszólítja a beszámoló benyújtására.

159.2. Ha a kedvezményezett benyújtja a beszámolót, azt az IH a beérkezéstől számított 15 napon belül formai és szakmai szempontokat tartalmazó, előre összeállított, a monitoring és információs rendszerben szereplő ellenőrző listák alapján leellenőrzi. A beszámoló ellenőrzésébe az IH bármely szervezeti egysége és külső szakértő is bevonható.

159.3. Ha a kedvezményezett nem nyújtja be a beszámolót, az IH megteszi a szerződésszegés jogkövetkezményei szerint szükséges eljárás lefolytatására irányuló intézkedéseket.

160.1. Ha az ellenőrzés során a beszámolóval kapcsolatban formai, illetve tartalmi hiányosságok merülnek fel vagy a beszámolóhoz csatolandó dokumentumok valamelyike hiányzik, az IH a beszámoló beérkezésétől számított 15 napon belül, legfeljebb 15 napos határidő kitűzésével a hiány pótlására, illetve a hiba javítására szólítja fel a kedvezményezettet. A hiánypótlásra való felszólításban az IH tájékozatja a kedvezményezettet arról, hogy a nem vagy nem megfelelően benyújtott beszámoló esetén a szerződésszegés jogkövetkezményeit kell alkalmazni.

160.2. Az IH a 160.1. pont szerinti határidőnél rövidebb hiánypótlási határidőt is megállapíthat.

160.3. Hiánypótlási, illetve hibajavítási felhívásra egy beszámoló esetében legfeljebb egy alkalommal kerülhet sor.

160.4. Ha a kedvezményezett a hiánypótlásra megállapított határidőben nem teljesíti a hiánypótlási kötelezettségét, az IH megteszi a szerződésszegés jogkövetkezményei szerint szükséges eljárás lefolytatására irányuló intézkedéseket.

160.5. Ha a kedvezményezett által benyújtott beszámoló ellentmondásos információkat tartalmaz, az IH az információk további részletezését, pontosítását, az ellentmondások feloldását kérheti a kedvezményezettől legfeljebb 3 napos határidő kitűzésével tisztázó kérdés formájában.

160.6. Ha a kedvezményezett a tisztázó kérdésre adott választ hibásan vagy hiányosan nyújtja be, a beszámolót a rendelkezésre álló információk alapján kell elbírálni.

161.1. A benyújtott beszámoló elfogadásáról vagy elutasításáról az ellenőrzését – hiánypótlás esetén a hiánypótlás beérkezését – követő 5 napon belül kell dönteni és a kedvezményezettet értesíteni.

161.2. A jóváhagyást a monitoring és információs rendszerben rögzíteni kell, a döntésről az IH értesíti a kedvezményezettet.

162.1. Ha az időszakos beszámolót el kell utasítani, az IH az elutasítás okát a monitoring és információs rendszer ellenőrzési listában megjelöli és az IH vezető beosztású munkatársa, vagy az általa, illetve munkakörében írásban kijelölt személy a monitoring és információs rendszerben az elutasító döntést jóváhagyja.

162.2. Az elutasításról az IH tájékoztatja a kedvezményezettet, megjelölve az elutasítás tényét és annak okait.

162.3. Ha a beszámolót az IH szakmai, a támogatási szerződés teljesülését akadályozó ok miatt elutasította, köteles az elutasítás okaira alapítottan szabálytalansági gyanúbejelentést tenni a monitoring és információs rendszerben.

162.4. Szabálytalansági gyanú fennállása esetén a szabálytalansági gyanú bejelentő adatlap megfelelő kitöltésével az IH szabálytalansági eljárást kezdeményez a szabálytalanságfelelősnél.

A kifogás jóváhagyása és az IH adminisztratív hibája esetén teljesítendő pótlólagos kifizetés

163.1. Ha a kedvezményezett által – az időközi vagy záró kifizetési igénylés keretében elutasított elszámoló bizonylattal kapcsolatban – benyújtott kifogásnak helyt adó döntés születik és emiatt, vagy az IH adminisztratív hibája miatt pótlólagos kifizetés válik indokolttá, az IH módosítja az elszámoló bizonylat státuszát Kifogás elfogadva státuszúra, és megkezdi az utalványozás folyamatát, így a kedvezményezettnek pótlólagos kifizetési igénylés benyújtási kötelezettsége nem keletkezik.

163.2. A 163.1. pont szerinti kifizetési igénylésre e rendelet 120. § (3) bekezdése szerinti feltételek nem vonatkoznak.

163.3. A pénzügyi lebonyolításra és a kifizetési határidőre az időközi kifizetési igénylésre vonatkozó szabályokat megfelelően alkalmazni kell.

163.4. A pótlólagos kifizetés alátámasztó dokumentuma kifogásnak helyt adó döntés esetén a kifogás jóváhagyásáról szóló dokumentum, az IH adminisztratív hibája esetén az erről szóló feljegyzés.

163.5. Ha a projektben fennálló követelés van, a fennálló követelés kompenzálandó a pótlólagos kifizetés összegével.

163.6. A pótlólagos kifizetés összegéről az IH tájékoztatja a kedvezményezettet a kifogás jóváhagyását követő, illetve az adminisztratív hiba észlelését követő 15 napon belül.

A projektátadás pénzügyi vonatkozású szabályai

164.1. A kedvezményezett személyének változása időpontjáig a támogatási szerződésben megnevezett kedvezményezett, a jogutódlás időpontját követően a projektátvevő kedvezményezett részéről felmerült költségek számolhatók el azzal, hogy a jogutódlásra vonatkozó szerződésmódosítás hatálybalépéséig az igényelt kifizetések felfüggesztésre kerülnek.

164.2. A projektátadó (jogelőd) kedvezményezett nevére szóló valamennyi elszámoló bizonylatot a támogatási szerződés módosítása előtt be kell nyújtani elszámolásra. Ha ez nem történt meg, ezt a szerződésmódosítás feltételeként kell előírni. Ezen elszámoló bizonylatokra jutó támogatás átadó vagy jogelőd kedvezményezett részére történő kifizetésére csak akkor kerülhet sor, ha a szerződésmódosítás még nem került aláírásra.

164.3. Ha a támogatási szerződés módosításának benyújtásakor a kedvezményezett kifizetési igénylése már benyújtásra került, de még nem került jóváhagyásra – az adott kifizetési igénylés felfüggesztése mellett –, fel kell hívni a kedvezményezett figyelmét, hogy valamennyi, még elszámolni kívánt költséget a már benyújtott kifizetési igénylésben kell rögzíteni és beküldeni.

164.4. A benyújtott kifizetési igénylés jóváhagyásának feltétele, hogy az elszámolt és beérkezett elszámoló bizonylatokkal összhangban a projektátadó (jogelőd) és projektátvevő (jogutód) kedvezményezett által készített költségvetési táblák benyújtásra és elfogadásra kerüljenek.

164.5. A támogatási szerződés módosításának hatályba lépését követően kizárólag a projektátvevő (jogutód) kedvezményezett jogosult kifizetési igénylést benyújtani, kizárólag a nevére és címére szóló elszámoló bizonylatokkal.

165.1. Az átadó (jogelőd) kedvezményezettnél felmerült költségek akkor számolhatók el, ha a bizonylatokon szereplő fizikai teljesítés dátuma korábbi, mint a szerződésmódosítás alapjául szolgáló, projektátadásról szóló dokumentum hatályba lépésének napja.

165.2. Az átvevő (jogutód) kedvezményezettnél felmerült költségek a szerződésmódosítás alapjául szolgáló, projektátadásról szóló dokumentum hatálybalépésének napját követő fizikai teljesítés esetén számolhatóak el.

165.3. Ha a projekt átadása során kifizetési igénylést nyújt be az átadó (jogelőd) kedvezményezett, annak e rendeletben meghatározott százalékos korlátot nem kell elérnie.

166.1. Jogszabály eltérő rendelkezése hiányában a projekt megvalósítást befejező átvevő (jogutód) kedvezményezettnek kell a fejlesztést aktiválnia és a könyveiben elkülönítetten nyilvántartania.

166.2. Az átadó (jogelőd) kedvezményezettnek a fejlesztést át kell adnia az átvevő (jogutód) kedvezményezettnek.

167.1. A projekt átadása esetén, ha a projektátadó (jogelőd) kedvezményezett korábban igényelt előleget, a fennmaradó még el nem számolt előleg összegét az IH-nak vissza kell követelnie, kivéve, ha a projektátadást jogszabály rendeli el. A projekt átadása esetén az IH a projekt átvevőjének (jogutódnak) az előleg fizetésére vonatkozó igényét akkor fogadhatja be, ha a módosított támogatási szerződés hatályba lépett.

167.2. A támogatási szerződés módosításának és hatályba lépésének feltétele – valamennyi, a projekt adatlap és a támogatási szerződés mellékletét képező nyilatkozat, illetve dokumentum benyújtása mellett –

a) a 167.1. pont szerinti előleg elszámolása, illetve a még el nem számolt előleg feletti összeg visszafizetése vagy jogszabály által elrendelt projektátadás esetében az el nem számolt előleg átadásának igazolása,
b) az előleg-elszámolást tartalmazó kifizetési igénylés IH általi jóváhagyása,
c) projektátadó (jogelőd) és a projektátvevő (jogutód) kedvezményezettek költségvetésének elfogadása.

167.3. A támogatási szerződés módosítását követően a projektátvevő (jogutód) kedvezményezett a támogatási szerződésben meghatározott mértékig igényelhet előleget.

167.4. A projektátadó (jogelőd) kedvezményezett költségvetése a támogatási szerződés módosítását követően nem módosítható.

167.5. Az el nem számolt előleg után ügyleti kamatot kell felszámítani.

A záró kifizetési igénylés folyamata

168.1. A záró kifizetési igénylés benyújtására az időközi kifizetési igénylésre vonatkozó rendelkezéseket megfelelően alkalmazni kell.

168.2. A záró kifizetési igénylés hitelesítés keretében végzendő ellenőrzésére megfelelően alkalmazni kell az időközi kifizetési igénylés ellenőrzésére vonatkozó szabályokat kiegészítve a támogatási szerződésben meghatározott finanszírozási arány ellenőrzésével.

168.3. Ha a záró kifizetési igénylés ellenőrzése során hiányosságok merülnek fel, e rendeletben foglalt határidők szerint az IH-nak hiánypótlásra kell felszólítani a kedvezményezettet.

168.4. Az IH e rendelet 132. § szerinti határidőnél rövidebb hiánypótlási határidőt is előírhat.

168.5. Ha a hiány pótlása, illetve a hiba kijavítása az IH által előírt válaszadási határidőig nem történik meg, úgy kell tekinteni, hogy a kedvezményezett nem tett eleget a hiánypótlási kötelezettségének.

168.6. Ha a kedvezményezett által benyújtott záró kifizetési igénylés vagy annak egy része ellentmondásos információkat tartalmaz, az IH az információk további részletezését, pontosítását, az ellentmondások feloldását kérheti a kedvezményezettől legfeljebb 3 napos határidő kitűzésével tisztázó kérdés formájában.

168.7. Ha a kedvezményezett a tisztázó kérdésre adott választ hibásan vagy hiányosan nyújtja be, a záró kifizetési igénylést a rendelkezésre álló információk alapján kell elbírálni.

169.1. A hiánypótlás sikertelensége esetén a kifizetést fel kell függeszteni.

170.1. A kifizetés felfüggesztése nem jelenti a záró kifizetési igénylés automatikus elutasítását, hanem lehetőséget teremt annak korrekciójára.

170.2. A korrekció lehetőségéről az IH tájékoztatja a kedvezményezettet.

170.3. Korrekcióra 40 nap áll rendelkezésre.

170.4. A korrekcióra rendelkezésre álló idő alatt a záró kifizetési igénylés többször korrigálható.

170.5. A korrekció teljes időtartama alatt a kifizetés felfüggesztésre kerül, a korrekció időtartama hiánypótlásra igénybe vett időtartamnak tekintendő, így késedelmi kamatfizetési kötelezettség nem áll fenn.

170.6. A 170.5. pont szerinti felfüggesztés kezdő napja az a nap, amikor megállapításra kerül, hogy a záró kifizetési igénylés hiánypótlása nem teljes körű.

170.7. Ha a korrekcióra rendelkezésre álló határidőben nem történt meg a teljes körű hiánypótlás, a záró kifizetési igénylést a rendelkezésre álló anyagok alapján kell elbírálni.

170.8. A korrekció beérkezését követően a pénzügyi felfüggesztést vissza kell vonni.

170.9. Ha a záró kifizetési igénylés vagy annak egy része korrekciót követően jóváhagyható, az IH vezető beosztású munkatársa, vagy az általa, illetve munkakörében írásban kijelölt személy a monitoring és információs rendszerben jóváhagyja. A jóváhagyást követően az IH összeállítja a szükséges utalványozási dokumentációt jogosultanként és megindítja az utalványozás folyamatát.

171.1. A záró kifizetési igénylés vagy annak egy része elfogadását követően az IH a döntésről tájékoztatja a kedvezményezettet és – amennyiben e rendelet 128. § (3)-(5) bekezdéseire tekintettel releváns – gondoskodik a jó tételezés szabályai szerint az elfogadott támogatási összeg folyósításáról.

171.2. Ha a projekt megvalósulása nem nyer igazolást a kifizetési igénylésből, akkor a záró kifizetési igénylést el kell utasítani. Amennyiben a projekt a támogatási szerződésben foglaltakhoz képest csökkentett műszaki, szakmai tartalommal valósul meg, akkor a

projekttartalom változása fejezet szabályai szerint csökkentett elszámolható költségnek megfelelően hagyható jóvá a záró kifizetési igénylés.

172.1. Ha a záró kifizetési igénylést az IH szakmai, a támogatási szerződés teljesülését akadályozó ok miatt elutasította, köteles az elutasítás okaira alapítottan szabálytalansági gyanúbejelentést tenni a monitoring és információs rendszerben. Ha az elutasítás kizárólag formai okra vezethető vissza, akkor az elutasítás tényét nem kell szabálytalansági gyanúként rögzíteni a monitoring és információs rendszerben.

172.2. A szabálytalansági gyanú fennállása esetén az IH vezető beosztású munkatársa a szabálytalansági gyanúbejelentő adatlap megfelelő kitöltésével szabálytalansági eljárást kezdeményez a szabálytalanságfelelősnél.

172.3. A 172.2. pont szerinti esetben az IH e rendelet 133. § (2) bekezdésében és 162. § (2) bekezdésében foglaltak mérlegelésével kezdeményezi a záró kifizetési igénylésben igényelt összeg kifizetésének felfüggesztését.

173. A záró kifizetés összegéről az IH tájékoztatja a kedvezményezettet.

174. Ha az időközi, illetve záró kifizetési igényléssel összefüggésben benyújtott kifogás tárgyában a záró kifizetési igénylésben jóváhagyott támogatási összeg folyósítását követően helyt adó döntést hoznak, a pótlólagos kifizetés összegéről az IH tájékoztatja a kedvezményezettet a kifogás jóváhagyását követő 15 napon belül.

175. A záró kifizetési igénylésben a kedvezményezett nyilatkozik arról, hogy a záró kifizetési igénylést követően fel nem használt támogatásról lemond.

A pénzügyi zárás

176.1. A pénzügyi zárás a záró kifizetést követően végrehajtott, dokumentum alapú ellenőrzés, amelynek során az IH-nak ellenőriznie kell a szerződéshez, finanszírozáshoz, szakmai előrehaladáshoz, helyszíni ellenőrzéshez, közbeszerzéshez, hazai és külső ellenőrzéshez kapcsolódó dokumentumok elektronikus, ennek hiányában papír alapú rendelkezésre állását, illetve ezek adatainak a monitoring és információs rendszerben való megfelelő rögzítettségét.

176.2. A pénzügyi zárást minden projektre el kell végezni.

176.3. A pénzügyi zárást a monitoring és információs rendszerbe feltöltött ellenőrzési lista segíti.

176.4. A pénzügyi zárás során a négy szem elvét megfelelően alkalmazni kell.

a) A pénzügyi zárás folyamata jóváhagyással zárul.

177.1. Fenntartási kötelezettséggel nem rendelkező projektek esetében a pénzügyi zárást a záró kifizetést követően, a kifogásra rendelkezésre álló határidő elteltét követő 60 napon belül kell elvégezni, amennyiben a projekt a 179.1. és 179.2. pontokban leírt feltételeknek megfelel.

177.2. Fenntartási kötelezettséggel rendelkező projektek esetében a pénzügyi zárást a fenntartási időszak végén benyújtott záró projekt előrehaladási jelentésről hozott döntéssel kapcsolatban a kifogásra rendelkezésre álló határidő elteltét követő 60 napon belül kell elvégezni, amennyiben a projekt 179.1. és 179.2. pontokban leírt feltételeknek megfelel.

177.3. A záró kifizetési igénylés elutasítása esetén a pénzügyi zárást az elutasítás miatti szabálytalansági eljárás döntésének meghozatalát követően kell elvégezni.

178.1. Az IH szerződéstől történő elállása esetén nincs szükség pénzügyi zárás elvégzésére.

179.1. Pénzügyi zárás abban az esetben végezhető, ha

a) a záró kifizetési igénylésben benyújtott valamennyi elszámoló bizonylat ellenőrzése megtörtént, és az ellenőrzés kimenete szerinti döntés rögzítésre került a monitoring és információs rendszerben,

b) a projektben nincs folyamatban lévő szabálytalansági eljárás, jogorvoslati eljárás vagy kifogás,

c) a projektben nincs folyamatban lévő szerződésmódosítás,
d) nincs kifizetetlen vagy el nem számolt előleg.

179.2. Pénzügyi zárás nem végezhető addig, amíg előírásra váró vagy függőben lévő követelés van a projektben.

180.1. A záró kifizetési igénylés kifizetését követően, a kifogásra rendelkezésre álló határidő lejárta után, a pénzügyi zárást megelőzően a fel nem használt támogatást fel kell szabadítani a kötelezettségvállalás alól a kedvezményezett záró kifizetési kérelem formanyomtatványban található nyilatkozata alapján.

Utalványozási dokumentáció

181.1. A hitelesítés során elvárt ellenőrzéseket követően meg kell állapítani a jogos támogatási összeget, majd ezt követően – szükség szerint – jogosultanként a monitoring és információs rendszerben össze kell állítani az „utalványozási" dokumentációt.

181.2. Az előleg elszámolására, illetve e rendelet 128. §-ra tekintettel önerővel való elszámolásra benyújtott bizonylatokat szintén figyelembe kell venni az utalványozási dokumentáció összeállításánál annak ellenére, hogy az elszámolásuk során folyósítás már nem történik.

181.3. A „utalványozási" dokumentáció összeállítását a monitoring és információs rendszerbe feltöltött ellenőrzési lista segíti.

181.4. Az „utalványozási" dokumentáció a következő szerint épül fel:

a) utalványlap.
b) mellékletek:
   a. kiadások részletezése
   b. követelések teljesítésének részletezése
   c. átutalási megbízás
   d. kiegészítő szelvény

181.5. A monitoring és információs rendszerben összeállított utalványozási dokumentáció egyben átutalási megbízás is az EFK-ról a jogosult bankszámlájára történő utaláshoz.

181.6. Az utalványlapot a „utalványozási" dokumentáció összeállításáért felelős egység illetékes munkatársa szakmai teljesítés igazolóként aláírja.

181.7. Az utalványlapon történő „szakmai teljesítést igazoló" mező aláírásával és a „utalványozási" dokumentáció monitoring és információs rendszerben történő jóváhagyásával kerül igazolásra, hogy a jóváhagyást megelőző, a hitelesítés keretében szükséges ellenőrzések e rendelet 144. § alapján elvégzésre kerültek.

181.8. Az utalvány mellékletén az igényelt támogatási összeg előlegenként és elszámoló bizonylatonként – ezen belül finanszírozási forrásonként – kerül megbontásra.

181.9. Az elektronikusan összeállított „utalványozási" dokumentációt elektronikusan továbbítani kell az IH vezető által írásban kijelölt személyeknek, akik érvényesítőként, majd utalványozóként aláírják, illetve az utalványozási dokumentációt, mint átutalási megbízást jóváhagyják.

181.10. A jóváhagyás és a szükséges ellenőrzések a monitoring és információs rendszerben történnek.

181.11. Az utalványozási dokumentáció nyomtatott formában, dokumentum alapon történő ellenőrzése, illetve továbbítása kizárólag a monitoring és információs rendszer nem megfelelő működése esetén lehetséges. Ha az elektronikus aláírás feltételei adottak, a jóváhagyást igazoló aláírásokat elektronikusan kell megtenni.

181.12. Az utalványozást követően a támogatási összeg az EFK-ról a monitoring és információs rendszeren keresztül kiutalható a támogatás jogosultja számára.

181.13. Az EFK terhére történő átutaláshoz az IH által jóváhagyott utalványozási dokumentáció mellékletét képező átutalási megbízás és kiegészítő szelvény elektronikus

példányát elektronikus formában meg kell küldeni pénzügyi teljesítés céljából a kincstár részére.

181.14. Az IH által jóváhagyott utalványozási dokumentációból az utalványlapot, valamint a kiadások és a követelések teljesítésének részletezését meg kell küldeni továbbá az európai uniós források felhasználásáért felelős miniszter és a kincstár részére, akik elektronikus aláírással igazolják a dokumentáció átvételét.

181.15. Ha a monitoring és információs rendszer nem megfelelő működése miatt papír alapú dokumentum küldésére van szükség, úgy az EFK terhére történő átutalásokhoz egy eredeti példányban kiállított, aláírással ellátott utalványozási dokumentációt az európai uniós források felhasználásáért felelős miniszter részére, valamint egy eredeti példányban kiállított, aláírással ellátott utalványozási dokumentációt a kincstár részére meg kell küldeni a jóváhagyást követő 5 napon belül.

181.16. A 181.15. pont szerinti esetben az utalványozási dokumentáció egy – az eredetivel megegyező – másolati példánya az IH-nál kerül megőrzésre.

Az utalvány helyesbítése

182.1. Az utalványozott összegek alapját képező előlegek és elszámoló bizonylatok a monitoring és információs rendszer segítségével módosíthatók.

182.2. A helyesbítő bizonylat kiállítása az utalvány alapján nyilvántartásba vett tételek visszakönyvelésének bizonylata. Amennyiben az eredeti utalvány alapján az utalás a jogosult részére teljesült, úgy az elszámoló bizonylat módosítására akkor van lehetőség, ha az a kedvezményezett részére történt utalást nem érinti.

A támogatás folyósítása

183.1. A támogatás összegének az EFK forint bankszámláról a kedvezményezett, a szállító vagy az engedményes bankszámlájára történő utalásról az EFK felett rendelkező IH gondoskodik.

183.2. A támogatás folyósítása

a) utófinanszírozás esetén a kedvezményezett,
b) szállítói finanszírozás esetén a szállító,
c) engedményezés esetén az engedményes

pénzforgalmi számlájára történik.

184.1. Az IH a köztartozás-mentességet a pénzügyi lebonyolítás folyamatában egyszer, e rendelet 135. § (2) bekezdésére tekintettel a támogatásnak az EFK forint bankszámláról történő utalása előtt vizsgálja.

184.2. Ha a kedvezményezettnek köztartozása van, az IH legfeljebb 90 napos határidő kitűzésével felszólítja a kedvezményezettet köztartozása rendezésére.

184.3. Ha a kedvezményezett köztartozását a kitűzött határidőn belül nem szünteti meg vagy késedelmét nem menti ki, az IH jogosult az adott kifizetési igénylés alapján jóváhagyott támogatási összeget visszavonni vagy a támogatási szerződéstől elállni.

185.1. A köztartozási adatok mindaddig érvényesek, amíg a tartozásadatokban bekövetkező változásokról az adóhatóság nem küld tájékoztatást az európai uniós források felhasználásáért felelős miniszter és az irányító hatóság részére a monitoring és információs rendszeren keresztül vagy a kedvezményezett nem nyújt be 30 napnál nem régebbi, nemlegesnek minősülő összevont adóigazolást.

185.2. A 185.1. pont értelmében az adatszolgáltatásban nem hátralékosként megjelölt kedvezményezettek részére mindaddig kifizethető támogatás, amíg az ellenkezőjéről szóló adat nem kerül rögzítésre a monitoring és információs rendszerben.

185.3. Szállítói finanszírozás keretében a szállító köztartozás-mentességét kizárólag 100%-os támogatási intenzitás esetében köteles az IH vizsgálni.

186.1. A kincstár által az EFK forint bankszámla terheléséről kiállított bankszámlakivonatok adatai beolvasásra kerülnek a monitoring és információs rendszerbe.

186.2. Az átutalási megbízás jóváhagyását követően az IH munkatársa a jóváhagyásról tájékoztatja a kedvezményezettet.

187.1. A támogatás folyósításának felfüggesztése esetén a felfüggesztés időtartama nem számít bele a meghatározott kifizetési határidőkbe.

187.2. Az IH által a kincstár felé a kifizetési határidő utolsó napján beadott átutalási megbízás határidőben benyújtottnak minősül.

187.3. A határidőbe a kifizetési igénylés benyújtásának napja nem számít be. Ha a határidő utolsó napja munkaszüneti nap, a határidő a következő munkanapon jár le.

A támogatás folyósításának felfüggesztése

188.1. A projekthez kapcsolódó kifizetések felfüggesztéséről az IH vezető vagy az általa megnevezett felelős személy dönt. A felfüggesztés időszaka a döntés napjával kezdődik.

188.2. A kifizetés felfüggesztésének idejére késedelmi kamat nem jár.

A közösségi hozzájárulás-rendezés összeállítása

189.1. A támogatásnak a kedvezményezett, a szállító vagy az engedményes részére történt teljes kiutalását követően az Igazoló Hatóság a monitoring és információs rendszer finanszírozás modul adatai alapján utólagosan, finanszírozó alapok szerint elszámolja a közösségi hozzájárulásnak a központi költségvetés által előfinanszírozott összegét.

189.2. A közösségi hozzájárulás-rendezések (a továbbiakban: KHR) a IX. Fejezet szabályai szerint összevezetésre kerülnek az IH-k által elkészített IH-Igazoló Hatóság rendezésekkel.

189.3. Ha a rendelkezésre álló európai uniós források lehetővé teszik, valamint, ha az IH - Igazoló Hatóság rendezésekkel történő összevezetés egyenlege pozitív, az Igazoló Hatóság a vonatkozó fejezeti kezelésű EFK-ra utalja a jóváhagyott összeget.

189.4. A 294.1. pontban foglaltaktól eltérően a költségvetési előfinanszírozás átforgatása esetén a közösségi hozzájárulást, mint bevételt a XLII. A költségvetés közvetlen bevételei és kiadásai költségvetési fejezetbe kell átvezetni.

Az elszámolás az Európai Bizottsággal

190.1. Az Európai Bizottsággal az Igazoló Hatóság számol el.

190.2. Az Igazoló Hatóság a központi költségvetési és közösségi hozzájárulások, valamint a kedvezményezett saját forrásainak felhasználása alapján finanszírozó alapok szerint és prioritásonkénti bontásban a monitoring és információs rendszerben összeállítja az időközi átutalás-igénylést, a költségnyilatkozatot, annak mellékleteit, és a költségigazoló nyilatkozatot, majd a teljes dokumentációt megküldi az Európai Bizottság részére.

190.3. Az Európai Bizottság az időközi kifizetések során a kifizetési kérelemben szerepelő, társfinanszírozási ráta felhasználásával kiszámolt összeg 90%-át téríti vissza.

190.4. Az Európai Bizottsággal az éves elszámolási időszak a számviteli év, mely július 1-től a következő év június 30-ig tart. Az éves elszámolást követően kerül sor a visszatartott 10% utalására, vagy teljes összegének vagy egy részének visszatartására.

A késedelmi kamat

191.1. Az IH e rendelet 133. § (1) és (2) bekezdése szerinti határidőkhöz viszonyított késedelmes fizetés esetén a késedelem időtartamára a határidő lejáratának napján érvényes jegybanki alapkamat mértékének megfelelő késedelmi kamatot köteles fizetni.

191.2. Késedelmes kifizetés esetén késedelmi kamatot abban az esetben kell a kedvezményezett részére fizetni, ha

a) a kedvezményezett által benyújtott kifizetési igénylés formailag, tartalmilag megfelelő,
b) a támogatás jogosultja nem rendelkezik köztartozással,
c) a kedvezményezett a kifizetési igényéhez kapcsolódóan a jogszabályi, a felhívásban vagy a támogatási szerződésben rögzített egyéb feltételeknek eleget tesz, és
d) a kedvezményezett ellen szabálytalansági vagy más, a kifizetés felfüggesztésével járó eljárás nincs folyamatban.

191.3. A kedvezményezett részére késedelmi kamat nem fizethető, ha a kedvezményezettnek vagy valamely támogatásban részesülő partnerének a felhívásban, illetve a támogatási szerződésben rögzített feltételek nem teljesítéséből adódóan támogatás-visszafizetési kötelezettsége van.

191.4. A támogatás kifizetésének felfüggesztése, illetve a támogatás visszatartása esetén a kedvezményezettet kártalanítás, kártérítés, illetve késedelmi kamat nem illeti meg.

191.5. Nem kell késedelmi kamatot fizetni a központi költségvetési szerv részére, mely nem mentesíti a támogatót a határidőben történő kifizetés alól.

A felróhatóság

192.1. Az IH-nak felróható a késedelem, ha a következő feltételek fennállása mellett sem kerülnek kiegyenlítésre határidőben az elszámoló bizonylatok:

a) a kedvezményezett által benyújtott kifizetési igénylés formailag, tartalmilag megfelelő,
b) a finanszírozási módtól függetlenül a kedvezményezett, illetve az engedményes, 100%-os támogatás intenzitás esetén szállítói finanszírozási módban a szállító köztartozásmentes,
c) a kedvezményezett ellen szabálytalansági vagy más, a kifizetés felfüggesztésével járó eljárás nincs folyamatban,
d) a kifizetési igénylés kiegyenlítésére a források e rendelet 139. § (2) bekezdése szerint, határidőben rendelkezésre állnak,
e) a kincstár működési rendje az átutalást lehetővé teszi,
f) a monitoring és információs rendszer az átutalási megbízást és ezek alapján a kincstár rendszerébe továbbítandó adattartalmat hibátlanul generálja, és
g) az elektronikus átutalás befogadása az IH hibájából sikertelen (pl. hiányos vagy hibás átutalási megbízás készítése miatt).

192.2. Nem az IH-nak felróható a késedelmes teljesítés, ha a támogatás határidőben történő kifizetését

a) a monitoring és információs rendszer elégtelen működése – a XII. Fejezetben foglaltak alapján az elektronikus alkalmazások használatának szabályai szerint rögzített hibabejelentéssel igazoltan – akadályozta, vagy
b) olyan külső tényező okozta, melyre az IH ráhatással nem bírt.

192.3. Ha az IH-nak más szervezeti egységgel szükséges egyeztetni, akkor a késedelmes teljesítés miatti felróhatóság egyedi egyeztetés keretében kerül rendezésre.

192.4. Ha az IH-nak más szervezeti egységtől állásfoglalást kell kérni, akkor az állásfoglalás késedelmes összeállítása és megküldése esetén az IH

a) kifizetési határidőnek megfelelően kifizeti a támogatást,
b) szükség esetén az összeget korrekcióba állítja,
c) szabálytalansági eljárást indít, vagy
d) késedelmes támogatás kifizetését vállalva késedelmi kamatot fizet.

A késedelem időtartama

193. A késedelem kezdő napja e rendelet által előírt kifizetési határidő lejártát követő nap, a késedelem utolsó napja a kifizetési igényre vonatkozó átutalási megbízás kincstár felé történő benyújtásának napja.

A késedelmi kamat alapja

194.1. A késedelmi kamat alapja a késedelmesen kifizetett elszámoló bizonylatok elfogadott, forintban számított támogatástartalma.

194.2. A késedelmi kamat számításánál azon elszámoló bizonylatokat kell alapul venni, melyek jóváhagyásra kerültek, és amelyekre vonatkozik a késedelmes teljesítés esete.

194.3. A késedelmi kamat alapjának megállapításánál nem kell figyelembe venni azon elszámoló bizonylatokat vagy az elszámoló bizonylatok azon részét, melyek kiegyenlítést nem igényelnek.

A kamat mértéke

195.1. A kamat mértéke megegyezik e rendelet 133. § (1) bekezdése szerinti kifizetési határidő lejárati napján érvényes jegybanki alapkamat mértékével.

195.2. A késedelmi kamat számítása tekintetében az év 365 napból áll.

A késedelmi kamat fedezete

196.1. Az IH-nak felróható késedelmi kamat esetén az IH-t magában foglaló minisztérium költségvetési fejezetéből kell a jelentkező késedelmi kamatfizetés szempontjából helyt állni.

196.2. A 196.1. pontot követően a XIX. Uniós fejlesztések költségvetési fejezet „Európai uniós programokhoz kapcsolódó tartalék” előirányzata, majd a központi költségvetés tartaléka nyújt fedezetet a késedelmi kamat megfizetésére.

A kamatfizetési kötelezettség megállapítása, kiegyenlítése

197.1. A késedelmi kamat uniós forrásból nem finanszírozható.

197.2. A monitoring és információs rendszer a késedelmi kamat utalására nem használható.

197.3. A késedelmes teljesítésből eredő késedelmi kamatfizetés a késedelmi kamat jogosultja részére történő utalását minden esetben az IH teljesíti a támogatási kifizetésektől elkülönült módon.

197.4. A késedelmi kamat megállapítására és a késedelmi kamat kifizetésére a késedelmi kamat alapjául szolgáló elszámoló bizonylatok támogatástartalmának folyósítását követő 15 napon belül kerül sor.

197.5. A késedelem tényének és a késedelmi kamat összegének megállapításához a monitoring és információs rendszerben rögzített dátumokat és elfogadott támogatási összeget kell alapul venni.

197.6. A kifizetési igények határidőn túl történt teljesítéséről és az ebből adódó késedelmi kamatfizetésről az IH legkésőbb a késedelmi kamat átutalásának napján tájékoztatja a kedvezményezettet, valamint szállítói finanszírozási mód, illetve engedményezés esetén a szállítót, illetve az engedményest is, mint a késedelmi kamat jogosultjait.

197.7. A késedelmi kamatról szóló értesítést jogosultanként kell elkészíteni.

197.8. Az európai uniós források felhasználásáért felelős miniszter minden hónap utolsó napjával meghatározza a késedelmesen kifizetésre került elszámoló bizonylatok állományát és IH-ként megállapítja az elszámoló bizonylatok kiegyenlítési napján érvényes késedelmi kamatok összegét és azt eljuttatja az IH-khoz. Az európai uniós források felhasználásáért felelős miniszter a monitoring és információs rendszer lekérdezéseit alkalmazza minden program tekintetében, azonos szűrési feltételekkel. A monitoring és információs rendszerből

nem lekérdezhető adatok tekintetében az IH által vezetett kiegészítő nyilvántartásokat is figyelembe veheti.

197.9. Az IH-bontású lekérdezést a tárgyhónapot követő hónap 10. napjáig kell elkészíteni és elektronikusan megküldeni (vagy egy közös tárhelyen elhelyezni) a IH részére.

197.10. Az IH az értesítést követő 15 napon belül indoklással alátámasztva jelzi, ha a lekérdezésben olyan elszámoló bizonylatok vannak, melyek kifizetési késedelme az IH-nak nem felróható, illetve, ha a lekérdezésben tévesen szerepelnek határidőben kiegyenlített elszámoló bizonylatok.

197.11. Az IH megjelöli a lekérdezésben szereplő téves adatokat és alátámasztó, kiegészítő információkkal látja el azokat. A korrigált lekérdezést az IH-k megküldik az európai uniós források felhasználásáért felelős miniszter részére.

197.12. Az európai uniós források felhasználásáért felelős miniszter a korrigált lekérdezésre 5 napon belül írásban reagál, vagy azzal kapcsolatban egyeztető megbeszélést hívnak össze.

197.13. Ha a késedelmi kamat átutalását követően megállapítható, hogy a késedelmes teljesítés nem az IH hibájából történt, az európai uniós források felhasználásáért felelős miniszter átutalja az érintett késedelmi kamat összeget az IH részére.

197.14. Támogatási szerződéstől való elállás esetén a visszakövetelt késedelmi kamat összege azt illeti, akinek a kapcsolódó késedelmes támogatás kifizetés felróható volt.

Az elkülönített nyilvántartás

198.1. A késedelmi kamat kifizetését pénzügyi és számviteli szempontból a támogatásoktól elkülönítetten kell kezelni.

198.2. Az átutalásokat az IH-k végzik, a terhelésről szóló bankszámlakivonatot saját könyvviteli, illetve egyéb rendszerükben rögzítik és elkülönítetten nyilvántartják.

198.3. Elkülönített nyilvántartást kell vezetni

a) az IH-k által fizetendő késedelmi kamatok összegéről,
b) a kamat alapjául szolgáló lekérdezési időszakról IH-nként, kedvezményezettenként feltüntetve a részükre megítélt és átutalt késedelmi kamat összegét,
c) a terhelés dátumáról, és
d) a késedelmi kamat alapjául szolgáló elszámoló bizonylatok, kifizetési igények egyedi azonosítójáról.

198.4. Az elkülönített nyilvántartást a monitoring és információs rendszerben kell vezetni, melyet az IH saját nyilvántartásaival, illetve a kiegészítő információkkal és az egyeztetés érdekében szükség szerint papír alapú dokumentációval egészít ki.

198.5. az európai uniós források felhasználásáért felelős miniszter az IH-t, illetve az európai uniós források felhasználásáért felelős minisztert terhelő késedelmi kamatról összesítő kimutatásnak minősülő számviteli bizonylat készül, amely alapján a késedelmi kamat megtérítése történik. A számviteli bizonylat alapja a monitoring és információs rendszerből készített lekérdezés.

VII. FEJEZET

A KIFOGÁS

A hatály

199. E fejezet hatálya e rendelet szerinti kifogás kezelésére és elbírálására terjed ki.

Értelmező rendelkezések

200. E fejezet alkalmazásában

a) kifogás: e rendelet 152. § (1) bekezdése szerinti beadvány,

b) jogszerű állapot helyreállítása: a helyt adó döntésben foglalt rendelkezések szerint annak biztosítása, hogy a döntésben jogszabálysértőnek, vagy a felhívásba, illetve a támogatási szerződésbe ütközőnek minősített eljárási cselekmény megismételve, az irányadó jogszabályi, pályázati kiírás szerinti és a támogatási szerződésben foglalt rendelkezések szerint kerüljön lefolytatásra,

c) önrevízió: a kifogással vitatott döntést meghozó szervezet által hozott, a kifogás valamennyi elemére nézve helyt adó döntés vagy a kifogásnak részben helyt adó döntés.

Eljárásrendi rendelkezések

201.1. Az eljárásrend végrehajtásában részt vevő valamennyi szervezet, szervezeti egység és személy köteles a jóhiszeműség elvének megfelelően gyakorolni jogait és teljesíteni kötelezettségeit, egymással kölcsönösen együttműködve, illetve egymást a kifogással kapcsolatos, azzal összefüggő valamennyi tényről és körülményről kölcsönösen tájékoztatva eljárni. A kifogás kezelésében érintett szervezeti egységek kötelesek a szükséges dokumentumokat, információkat haladéktalanul rendelkezésre bocsátani.

201.2. Valamennyi, a KSZ, a kifizető ügynökség, helyi akció csoport vagy az IH által a támogatást igénylőnek vagy a kedvezményezettnek megküldésre kerülő, e rendelet 152. § (1) bekezdése szerinti kifogással megtámadható döntés vagy intézkedés szövegében szerepeltetni kell

a) a kifogás benyújtásának e rendelet 152. § (1) bekezdése szerinti lehetőségét,

b) a kifogás benyújtására jogosult megjelölését, a benyújtás – e rendelet 152. § (2) bekezdése szerinti – határidejét, és a kifogás esetköreit (jogszabálysértő, illetve pályázati felhívás vagy támogatási szerződés rendelkezésébe ütköző intézkedés vagy döntés),

c) a kifogásban foglaltakkal összefüggő eljárási határidők nyugvásáról szóló tájékoztatást,

d) utalást arra, hogy a megsértett jogszabályban, pályázati felhívásban vagy támogatási szerződésben foglalt rendelkezés konkrét megjelölésének hiányában a kifogás érdemi vizsgálat nélkül elutasításra kerül,

e) utalást arra, hogy a kifogást a jogosult cégszerű aláírásával ellátott papír alapú dokumentumon kell benyújtani,

f) utalást arra, hogy a kifogás benyújtásához lehetőség van a www.szechenyi2020.hu megtalálható kifogásminta használatára, valamint arra, hogy a kifogás mellékleteit elektronikus adathordozón is be lehet nyújtani,

g) annak megjelölését, hogy a kifogást mely szervezethez kell benyújtani.

201.3. A tájékoztatás történhet e rendelet 152. § (1) bekezdése szerinti kifogással megtámadható döntés vagy intézkedés szövegében a következő szövegrész szerepeltetésével: „E döntés ellen a támogatást igénylő/kedvezményezett e rendelet 136. § (1) bekezdésében foglaltak alapján a döntés kézhezvételétől számított 10 napon belül, cégszerű aláírással ellátott, indokolt, a megsértett jogszabályban, pályázati felhívásban vagy támogatási szerződésben foglalt rendelkezést egyértelműen megjelölő kifogást nyújthat be, ha az eljárás jogszabálysértő, illetve pályázati felhívásba vagy támogatási szerződésbe ütköző.

A kifogás beérkezésétől az azt elbíráló döntés közléséig a kifogásban foglaltakkal összefüggő határidők nyugszanak.

A közreműködő szervezet döntése ellen a közreműködő szervezetnél, a kifizető ügynökség döntése ellen a kifizető ügynökségnél, az irányító hatóság döntése ellen az irányító hatóságnál az európai uniós források felhasználásáért felelős miniszternek címzett, a helyi akció csoport döntése ellen a helyi akció csoportnál TOP esetében a közreműködő

szervezetnek, Vidékfejlesztési Program esetén a kifizető ügynökségnek címzett kifogást nyújthat be.
A kifogás benyújtásához lehetőség van a www.szechenyi2020.hu honlapon szereplő kifogásminta használatára, valamint a kifogás mellékleteinek elektronikus adathordozón történő benyújtására."

202. Szabálytalanságot megállapító döntéseknek, szabálytalansági döntések elleni jogorvoslat címben meghatározott jogorvoslati eljárást lezáró döntéseknek, az intézményrendszer valamely szerve által kiadott minőségbiztosítói jelentéseknek, tanúsítványoknak, konzultáció keretében adott észrevételeknek, javaslatoknak tartalmazniuk kell, hogy e rendelet 152. § (3) bekezdése alapján kifogás benyújtásának nincs helye. A kifogás tárgyában döntésre jogosult által aláírt válasznak a kifogást benyújtó részére történő megküldéséig nem adható a döntés tartalmára vonatkozó tájékoztatás.

203.1. A kifogás ügyintézési határideje a hatáskörrel rendelkező szervhez történő beérkezése napján kezdődik. A telefonon vagy személyesen, szóban tett kifogások esetén a kifogást tevőt tájékoztatni kell arról, hogy kifogását – a hatáskörrel rendelkező szervnél vagy szervezeti egységnél – kizárólag írásban teheti meg.

203.2. A kifogás kivizsgálásában résztvevő köteles a monitoring és információs rendszer megfelelő modulját használni, a kifogás kezelésének, kivizsgálásának és elbírálásának érdemi lépéseit abban haladéktalanul rögzíteni. Ha adott időszakban a monitoring és információs rendszer moduljainak alkalmazása egyes feladatok ellátását nem biztosítja, akkor az adott modulban nem dokumentálható feladatok dokumentálását az érintett szerveknek más módon kell biztosítaniuk.

203.3. A kifogás kivizsgálására és elbírálására jogosult szerv a döntését a rendelkezésre álló dokumentumok vizsgálatával hozza meg.

203.4. Ha a kifogás benyújtója kifogását visszavonja, a kifogás elbírálásának ideje alatt a kifogással érintett projekt vonatkozásában támogatási szerződést köt, a kifogással érintett pályázatot a kifogás elbírálásának ideje alatt ismételten benyújtja, a kifogással érintett döntés alapjául szolgáló eljárási cselekményt a kifogás elbírálásának ideje alatt megismétli, vagy, ha a forráshiány miatt elutasító döntés ellen benyújtott kifogás elbírálásának ideje alatt a pályázat támogatásban részesül, a kifogással támadott döntésben meghatározott visszafizetési kötelezettségének eleget tesz, a támogatási jogviszony nem a kifogással érintett döntés következtében szűnik meg az a szervezet, illetve szervezeti egység, amely a fenti cselekményekről tudomást szerzett, köteles a kifogás, valamint a kifogásban megjelölt pályázat, projekt tárgyában érintett valamennyi szervezetet vagy szervezeti egységet a cselekmény alapjául szolgáló dokumentum szkennelt változatának elektronikus megküldésével haladéktalanul, legkésőbb 3 napon belül tájékoztatni.

203.5. A határidők számítása szempontjából a határidőnek nyugvása a kifogás beérkezésének napjától a kifogás tárgyában született döntésről a kifogást benyújtó általi tudomásszerzésig tart.

A kifogások elbírálása

204.1. A kifogással megtámadott döntést meghozó szervezet (a továbbiakban: intézmény) a kifogást a beérkezés napján érkezteti és iktatja az iratkezelési szabályzata szerint valamint a monitoring rendszerben

204.2. Az intézmény munkatársa a kifogást az összes melléklettel együtt szkennelt formában is rögzíti a monitoring és információs rendszer megfelelő moduljában.

204.3. Ha a kifogás nem az intézményhez érkezett, úgy a kifogást átvevő szervezet, illetve szervezeti egység a kifogást mellékleteivel együtt szkennelt formában rögzíti a monitoring és információs rendszer megfelelő moduljában, és haladéktalanul, legkésőbb 1 napon belül gondoskodik arról, hogy a kifogás elbírálásában érintett összes szervezet, szervezeti egység a kifogás beérkezéséről értesüljön.

205.1. Az intézmény haladéktalanul megvizsgálja a kifogás – e rendelet 153. § (1) bekezdése szerinti érdemi vizsgálat nélküli – elutasítására vonatkozó rendelkezések alkalmazhatóságát.

205.2. Az intézmény elkészíti a kifogás érdemi vizsgálat nélküli elutasításról szóló szakmai álláspontot és szervezeti és működési szabályzatában vagy egyéb szabályzatában meghatározott eljárásrend szerinti jóváhagyást követően továbbítja azt az európai uniós források felhasználásáért felelős miniszter részére.

205.3. A kifogás érdemi vizsgálat nélküli elutasításáról az európai uniós források felhasználásáért felelős miniszter dönt.

205.4. Ha a kifogás érdemi vizsgálat nélküli elutasításának nincs helye, az intézmény az érdemi vizsgálat keretében megvizsgálja az önrevízió lehetőségét.

205.5. Ha az önrevízió feltételei fennállnak, az intézmény eleget tesz e rendelet 153. § (3) bekezdés a) pontja szerinti kötelezettségeinek és ezzel a kifogás kezelését lezárja, ellenkező esetben az IH megküldi az európai uniós források felhasználásáért felelős miniszter részére a kifogást, valamint a kifogás valamennyi elemét érintő írásbeli szakmai álláspontját e rendelet 153. § (3) bekezdés b) pontja szerinti, álláspontjának alapjául szolgáló írásbeli dokumentumokkal együtt.

206.1. Az intézmény a kifogással kapcsolatos álláspontját a monitoring és információs rendszerben az európai uniós források felhasználásáért felelős miniszterhez történő megküldést követő 5 napon belül rögzíti.

206.2. A kifogás tárgyában az önrevízió esetét leszámítva az európai uniós források felhasználásáért felelős miniszter dönt, majd eleget tesz e rendelet szerinti tájékoztatási kötelezettségének és a kifogás kezelését lezárja.

206.3. Az európai uniós források felhasználásáért felelős miniszter az intézménytől a kifogás elbírálásához további dokumentumokat kérhet be, melyet az intézmény köteles az európai uniós források felhasználásáért felelős miniszter által meghatározott határidőn belül megküldeni.

206.4. A kifogás elbírálásának határidejét a felterjesztést követően az európai uniós források felhasználásáért felelős miniszter e rendelet 153. § (2) bekezdésben foglaltaknak megfelelően meghosszabbíthatja.

206.5. Az európai uniós források felhasználásáért felelős miniszter döntését a monitoring és információs rendszerben 5 napon belül rögzíti és a kifogás kezelését lezárja.

207. A helyi akciócsoport döntése ellen benyújtott kifogást TOP esetében a közreműködő szervezet, Vidékfejlesztési Program esetében a kifizető ügynökség bírálja el. E fejezet rendelkezései TOP és VP esetében a közreműködő szervezet illetve a kifizető ügynökség eljárására is vonatkoztatandók.

Kifogás ügyében hozott döntés kijavítása

208. A kifogás ügyében hozott döntés kijavítására e rendelet 155. §-ban leírtak szerint van lehetőség.

VIII. FEJEZET
SZABÁLYTALANSÁGKEZELÉS

Értelmező rendelkezések

209. E fejezet alkalmazásában szabálytalansági gyanú: szabálytalanság elkövetésére megalapozottan utaló tények, körülmények, vagy dokumentumok, amelyből alappal lehet következtetni a szabálytalanság tényállási elemeinek fennállására.

A szabálytalansági gyanú észlelése

210.1. Aki szabálytalansági gyanút észlel, vagy szabálytalansági gyanú jut a tudomására (így különösen munkafolyamatba épített ellenőrzés keretében, helyszíni ellenőrzés lefolytatása során, a belső ellenőrzés munkája során, az ellenőrzésre jogosult egyéb szervek megállapításai, jelentései alapján, közbeszerzési döntőbizottsági, közigazgatási, bírósági eljárás alapján, bejelentések, illetve feljelentések alapján, sajtóhírekből, korábbi szabálytalansági eljárás jogorvoslata során), a tudomásra jutástól számított 5 napon belül a szabálytalansági gyanú bejelentő adatlapon rögzíti a szabálytalanság gyanúját és azt haladéktalanul megküldi az illetékes szervezet szabálytalanságfelelősének.

210.2. A szabálytalansági gyanú észlelője a gyanúbejelentéssel kapcsolatos halaszthatatlan eljárási cselekmények elvégzéséről gondoskodik.

A szabálytalanságfelelős előzetes eljárása

211.1. A szabálytalanságfelelős a gyanúbejelentés kézhezvételétől számított 5 napon belül

a) megvizsgálja, hogy jogosult-e a szervezete a szabálytalansági gyanú ügyében eljárni,

b) megvizsgálja, hogy ugyanaz a szabálytalansági gyanú korábban volt-e már szabálytalansági eljárás tárgya,

c) tájékozódik a gyanúra utaló tényről, körülményről vagy dokumentumokról, melynek során helyszíni ellenőrzést tarthat, iratokba betekinthet, személyeket hallgathat meg, (külső) szakértő véleményét kérheti ki,

d) megvizsgálja, hogy e rendelet 159. § (5) bekezdésében foglaltak valamelyike fennáll-e,

e) megteszi a haladéktalanul szükséges intézkedéseket,

f) megküldi a szabálytalansági gyanú bejelentés kezelésével kapcsolatos döntési javaslatát az IH vezetőjének, mellékelve a kapcsolódó dokumentumokat,

g) rögzíti a szabálytalansági gyanút a monitoring és információs rendszerben.

211.2. Ha a gyanúbejelentő adatlap hiányos, hibás, a szabálytalansági gyanút nem az arra használatos formanyomtatványon rögzítették, a szabálytalanságfelelős a hiányok megjelölésével felhívja a gyanúbejelentőt a hiányok pótlására. A szabálytalanságfelelős az előzetes vizsgálata során tett megállapítások nyomán jogosult a szabálytalansági gyanúbejelentő adatlap kiegészítésére, javítására.

211.3. A szabálytalanságfelelős a szabálytalansági gyanú előzetes vizsgálata alapján annak kézhezvételétől számított 5 napon belül a következő döntési javaslatokat terjesztheti a döntéshozó elé:

a) javaslat az eljárás megindítására,

aa) ha az ismert tényekből és körülményekből, valamint a rendelkezésre álló dokumentumokból valószínűsíthető, hogy a szabálytalansági gyanú fennáll,

ab) ha e rendelet 166. § (1) bekezdése szerint benyújtott jogorvoslati kérelem IH általi önrevíziója során a szabálytalansági döntés visszavonásra került, de a szabálytalansági gyanú továbbra is fennáll,

ac) ha az európai uniós források felhasználásáért felelős miniszter a szabálytalansági döntésben foglaltakhoz képest új szabálytalansági gyanút állapít meg, és ennek kivizsgálása érdekében új szabálytalansági eljárás lefolytatására utasítja az irányító hatóságot,

ad) e rendelet 173. § (1) bekezdés *c)* pontja szerinti esetben,

b) javaslat a gyanú elutasítására, ha már a rendelkezésre álló dokumentumokból egyértelműen megállapítható, hogy a szabálytalansági gyanú nem áll fenn, különösen, ha a gyanút ugyanazon projektben, ugyanazon tényállás alapján már korábban megvizsgálták, és azóta új körülmény nem merült fel,

c) javaslat az eljárásnak e rendelet 161. § (2) bekezdése szerinti felfüggesztésére,

d) javaslat a szabálytalanság további vizsgálat nélkül történő, e rendelet 159. § (5) bekezdése szerinti megállapítására.

211.4. A szabálytalanságfelelős a gyanú felterjesztéssel egyidejűleg szabálytalansági eljárási jegyzőkönyvet is készít, melyet a gyanúbejelentővel együtt terjeszt a döntéshozó elé (a folyamat a 217. pont szerint folytatódik).

211.5. A szabálytalanságfelelős az előterjesztésben – a szükséges dokumentumok csatolása mellett – javaslatot tehet

a) a szabálytalansági eljárást vezető személyére,

b) a kifizetések felfüggesztésére, illetve a felfüggesztés feloldására,

c) a külső szakértő bevonására,

d) a rendkívüli helyszíni szemle elrendelésére,

e) a rendkívüli OLAF-jelentés küldésére, ha ennek jogszabályi feltételei fennállnak.

211.6. A 211.5 pont szerinti külön eljárás befejezését követően a szabálytalanságfelelős haladéktalanul kezdeményezi a szabálytalansági eljárás felfüggesztésének feloldását és – a határozat tartalmától függően – az eljárás megindítását vagy elutasítását.

A szabálytalansági eljárás elrendelése

212.1. A döntéshozó a szabálytalanságfelelős által készített döntés-előkészítő dokumentum alapján, annak kézhezvételétől számított 3 napon belül dönt az abban szereplő javaslatról és a döntés megküldésével egyidejűleg tájékoztatja a szabálytalanságfelelőst. Ha a KSZ került kijelölésre az IH 3 napon belül tájékoztatja a KSZ-t a döntésről.

212.2. A szabálytalanságfelelős 3 napon belül rögzíti a monitoring és információs rendszerben a szabálytalansági eljárás elrendelésének, elutasításának tényét és indokait, az IH vezető döntésének dátumát, illetve ezzel a lépéssel a szabálytalansági gyanúbejelentést a monitoring és információs rendszerben lezárja.

212.3. A szabálytalanságfelelős a szabálytalansági eljárás mellőzésével meghozott, szabálytalansági eljárási jegyzőkönyvben rögzített döntést annak kézhezvételét követő 3 napon belül rögzíti a monitoring és információs rendszerben.

212.4. A szabálytalansági eljárást az európai uniós források felhasználásával kapcsolatos irányító hatósági feladatok ellátására kijelölt miniszter által vezetett minisztérium szervezeti és működési szabályzatában vagy egyéb szabályzatában meghatározott szervezeti egysége folytatja le.

212.5. Az eljárást megindító szervezet szabálytalanságfelelőse e rendelet 160. § (2) bekezdése szerint tájékoztatja

a) a gyanúval érintett kedvezményezettet, valamint ha az adott projektet több kedvezményezett valósítja meg, a többi kedvezményezettet,

b) a szabálytalansági eljárás kijelölt vezetőjét,

212.6. A 212.5. pont szerinti tájékoztatással egyidejűleg a szabálytalansági gyanút és az azzal kapcsolatban bekért, illetve készített dokumentumokat a szabálytalanságfelelős az eljárásvezető részére átadja, továbbá tájékoztatja az eljárásvezetőt a szabálytalansági eljárási jegyzőkönyv előkészítésének, a döntési javaslat előterjesztésének indikatív határidejéről, valamint az esetleges eljárás-hosszabbítási javaslat – eljárásvezető által történő – előterjesztésének határidejéről.

Az összeférhetetlenség

213.1. A szabálytalansági és jogorvoslati eljárás során bárki, aki e rendelet 156. § (3)-(4) szerinti összeférhetetlenséget észlel, köteles azt haladéktalanul bejelenteni az IH vezetőjének (döntéshozó), aki haladéktalanul gondoskodik új személy kijelöléséről.

213.2. Ha az összeférhetetlenség az IH vezetővel szemben merül fel, az IH vezető helyett az európai uniós források felhasználásával kapcsolatos irányító hatósági feladatok ellátására kijelölt miniszter által vezetett minisztérium szervezeti és működési szabályzatában vagy egyéb szabályzatában meghatározott államtitkár vagy a miniszter dönt.

A kifizetések felfüggesztése, és a kifizetés felfüggesztésének visszavonása szabálytalansági eljárásban

214.1. A döntéshozó az eljárás megindításával egyidejűleg vagy az eljárás során bármikor – e rendelet 162. §-ban foglaltak figyelembevételével – dönthet a kifizetések felfüggesztéséről, illetve ennek szükségességét a szabálytalanságfelelős és az eljárásvezető is jelezheti a döntéshozónak.

214.2. Ha a döntéshozó a szabálytalansági eljárás megindítását követően dönt a kifizetés felfüggesztéséről vagy annak visszavonásáról, arról a szabálytalanságfelelőse 5 napon belül tájékoztatja a kedvezményezettet és KSZ kijelölése esetén a KSZ-t.

214.3. Ha a döntéshozó a jogorvoslati eljárás során dönt a kifizetés felfüggesztéséről vagy annak visszavonásáról, az irányító hatóság szabálytalanságfelelőse 5 napon belül tájékoztatja a kedvezményezettet, az európai uniós források felhasználásáért felelős minisztert, továbbá a KSZ kijelölése esetén a KSZ-t.

214.4. A kifizetés felfüggesztése és a felfüggesztés megszüntetése esetén a szabálytalanságfelelős az erre vonatkozó döntést a monitoring és információs rendszerben a döntés napján rögzíti.

214.5. Kifizetés felfüggesztésére és a kifizetés felfüggesztésének a megszüntetésére a felfüggesztett szabálytalansági eljárásban is van lehetőség.

A szabálytalansági eljárás

215.1. A szabálytalansági eljárás célja annak megállapítása, hogy történt-e szabálytalanság, továbbá, hogy a szabálytalanság milyen következményekkel jár, és ezek miként kezelhetők.

215.2. Az eljárás vezetője a szabálytalansági gyanúbejelentőben foglaltakat vizsgálja ki. Ha az eljárás során új szabálytalansági gyanút észlel, az eljárást kiterjeszti az új gyanú vizsgálatára is és erről a 160. § (2) bekezdése alapján tájékoztatja a kedvezményezettet.

215.3. Ha az eljárás „pénzügyi érdeksérelem hiányában szabálytalanság nem történt” megállapítással zárul, de a jogszabálysértés megállapítható, az eljárás vezetője javaslatot tesz az IH vezetőnek arra, hogy tájékoztassa a feladat- és hatáskörrel rendelkező szervezetet a jogszabálysértésről.

215.4. Ha a gyanúbejelentő hiányos vagy hibás, az eljárás vezetője a szabálytalansági gyanúbejelentést annak további kiegészítése, kijavítása érdekében visszaküldi a szabálytalanságfelelősnek.

215.5. A szabálytalanságfelelős az 215.4 pont szerinti esetben haladéktalanul gondoskodik a szükséges pontosításokról, javításokról.

A szabálytalansági eljárás eredménye, döntési javaslat

216.1. A szabálytalansági eljárás eredményéről az eljárás vezetője szabálytalansági eljárási jegyzőkönyvet készít.

216.2. A szabálytalansági eljárási jegyzőkönyvben – e rendelet 163. § (2) és (3) bekezdése szerinti tartalommal – részletesen fel kell tüntetni valamennyi információt az adott szabálytalansági gyanú észlelésétől a döntési javaslatig. A dokumentumhoz – ha releváns – teljes terjedelmükben csatolni szükséges a külön szakértők véleményét, a kedvezményezett meghallgatásának vagy a szabálytalansági vizsgálat keretében lefolytatott helyszíni szemle jegyzőkönyvét, a kedvezményezett észrevételeit.

216.3. Szabálytalanság megállapítására vonatkozó döntési javaslat esetén az eljárás vezetője javaslatot tesz e rendelet 164. § (2) bekezdés a) pontja szerinti intézkedésre vagy e rendelet 164. § (3)-(6) bekezdésére figyelemmel alkalmazandó jogkövetkezményekre.

216.4. A szabálytalansági eljárási jegyzőkönyvet a szabálytalanságfelelős terjeszti az IH vezetője elé. A vizsgálat megállapításait a szabálytalanságfelelős rögzíti a monitoring és információs rendszerben.

A döntéshozatal

217.1. A szabálytalansági eljárás az IH vezető döntésével zárul.

217.2. Ha az IH vezetője nem ért egyet az eljárás vezetőjének javaslatával, a felterjesztett döntési javaslattól eltérő döntést hoz, döntését köteles megindokolni.

217.3. Ha az IH vezetője a döntési javaslattal egyetért, de a javasolt intézkedésekkel nem vagy csak részben ért egyet, a döntési javaslatban szereplőtől eltérő intézkedést rendelhet el, melyet köteles megindokolni.

217.4. Ha a szabálytalansági gyanú az előterjesztett szabálytalansági eljárási jegyzőkönyv szerint nem megalapozott, az IH vezetője megállapítja, hogy nem történt szabálytalanság.

217.5. Ha a szabálytalanság nem kerül megállapításra, de valamilyen jogsértő helyzet helyreállításához szükséges, az IH vezetője e rendelet szerint a támogatási jogviszonyt érintő intézkedést rendelhet el.

217.6. Ha a szabálytalansági gyanú megalapozott, az IH vezetője megállapítja, hogy szabálytalanság történt, ezzel egyidejűleg dönt e rendelet 164. § (2) bekezdés a) pontja szerinti intézkedés, illetve e rendelet 164. § (3)-(6) bekezdése szerinti jogkövetkezmények alkalmazásáról.

217.7. Az Európai Unióról szóló szerződés K.3. cikke alapján létrejött, az Európai Közösségek pénzügyi érdekeinek védelméről szóló Egyezmény és az azt kiegészítő jegyzőkönyvek, valamint az Európai Unióról szóló Szerződés 35. Cikkének (2) bekezdése alapján megtett nyilatkozat kihirdetéséről szóló 2009. évi CLIX. törvénnyel kihirdetett, az Európai Közösségek pénzügyi érdekeinek védelméről szóló egyezmény 1. cikkének (1) bekezdése szerinti szabálytalanságok esetében az IH vezetője az ügyet csalás gyanújaként minősíti, és gondoskodik az európai uniós források felhasználásáért felelős miniszter

egyidejű tájékoztatásával a büntetőfeljelentés vagy bűnügyi jelzés megtételéről és az OLAF-jelentés megküldéséről.

217.8. E rendelet hatálya alá tartozó támogatási rendszerből való kizárás mint jogkövetkezmény abban az esetben alkalmazható, ha a kedvezményezett a szabálytalanságot szándékosan vagy ismételten valósítja meg.

217.9. Ismételten valósítja meg a kizárás alapjául szolgáló cselekményt az a kedvezményezett, aki ugyanazon szabálytalanságot öt éven belül legalább két alkalommal követi el.

217.10. Kizárás legfeljebb 5 éves időtartamra szólhat.

217.11. A kizárással érintett kedvezményezettek köréről az európai uniós források felhasználásáért felelős miniszter az IH adatszolgáltatása alapján nyilvántartást vezet a monitoring és információs rendszerben.

217.12. A szabálytalansági gyanú kezelése során észlelt irányítási és ellenőrzési rendszer működési hibájából adódó rendszerszintű szabálytalanságokat az irányító hatóság vezetője 5 napon belül jelzi e rendelet 165. § (4) bekezdés szerinti szervezeteknek.

217.13. A rendszervizsgálat célja, hogy az IH irányítási és ellenőrzési rendszerében rejlő, rendszer szintű szabálytalanságok kivizsgálása kapcsán felfedett hiányosságok, javítások minél hamarabb elvégezhetőek legyenek.

Az Európai Bizottság vagy az Európai Támogatásokat Auditáló Főigazgatóság által megállapított szabálytalanságok

218.1. Ha az Európai Bizottság vagy az Európai Támogatásokat Auditáló Főigazgatóság (a továbbiakban: EUTAF) által megállapított szabálytalanság vonatkozásában ugyanazon projektben, ugyanazon tényállás alapján még nem került sor szabálytalanság megállapítására, az IH tájékoztatja a kedvezményezettet a szabálytalansággal összefüggő jogkövetkezményről és gondoskodik annak végrehajtásáról.

218.2. Az Európai Bizottság vagy az EUTAF által megállapított szabálytalanság esetén az IH-hoz szabálytalansági döntés elleni jogorvoslat benyújtásának nincs helye. Az IH által elrendelt jogkövetkezmény végrehajtása céljából meghozott döntés ellen kifogás benyújtásának van helye, melyben az elrendelt jogkövetkezmény – alapvetően számítási hibák esetén – vitatható. Az IH és az európai uniós források felhasználásáért felelős miniszter a kifogáskezelés során kizárólag az elrendelt jogkövetkezmény jogszerűségét vizsgálhatja, az Európai Bizottság vagy az EUTAF által megállapított szabálytalanság jogszerűségét nem.

218.3. Fentiekről a jogkövetkezményt elrendelő döntésben tájékoztatni kell a kedvezményezettet, az alábbiak szerint: „Tájékoztatom, hogy a szabálytalanságot az Európai Bizottság vagy az Európai Támogatásokat Auditáló Főigazgatóság állapította meg, ezért e rendelet „Szabálytalansági döntések elleni jogorvoslat” címe alatt szabályozott szabálytalansági döntés elleni jogorvoslat benyújtásának nincs helye. Az elrendelt jogkövetkezmény ellen kifogást nyújthat be. A kifogáskezelés során az IH és az európai uniós források felhasználásáért felelős miniszter kizárólag az elrendelt jogkövetkezmény jogszerűségét vizsgálhatja.”

A tájékoztatás

219.1. Az IH vezetője döntésének kézhezvételét követően a szabálytalanságfelelős

a) a döntés meghozatalától számított 5 napon belül tájékoztatja a kedvezményezettet a döntésről, a jogorvoslati lehetőségről, a jogorvoslati kérelem benyújtásának határidejéről, helyéről és módjáról,

b) a döntést 3 napon belül a monitoring és információs rendszerben rögzíti, továbbá a szabálytalansági eljárás dokumentumait a monitoring és információs rendszer Dokumentumtárába feltölti, a kifizetések feloldása esetén az erre vonatkozó döntést a szabálytalanságfelelős a döntés napján a monitoring és információs rendszerben rögzíti,

c) ha az IH vezetője szabálytalanságot állapított meg, továbbá amennyiben intézkedéseket rendelt el, a jogkövetkezményekkel kapcsolatos teendőket a szabálytalanságfelelős megküldi az érintett szervezeti egységeknek.

A szabálytalansági eljárás során elrendelt intézkedések végrehajtása, a jogkövetkezmények érvényesítése

220.1. A szabálytalanságfelelős a szabálytalansági döntés, jogorvoslati eljárás esetén az eljárás lezáró, illetve megszüntető döntés kézhezvételét követő 5 napon belül kezdeményezi a szabálytalansági döntéssel elrendelt jogkövetkezmények érvényesítését, illetve korrekciós intézkedések végrehajtását.

220.2. Az elrendelt intézkedések végrehajtásáról, a jogkövetkezmények érvényesítéséről az IH munkatársai kötelesek azok teljesítését követő 2 napon belül a szabálytalanságfelelősnek jelenteni. Az elrendelt intézkedések teljesülésének nyomon követése, nyilvántartása a szabálytalanságfelelős feladata.

A szabálytalansági döntések nyilvánossága

221.1. Ha a szabálytalansági eljárást lezáró jogerős döntés szabálytalanságot állapít meg, az IH szabálytalanságfelelőse intézkedik e rendelet 165. § (3) bekezdés szerint megjelölt adatok www.szechenyi2020.hu honlapon történő közzétételének kezdeményezéséről.

221.2. Az európai uniós források felhasználásáért felelős miniszter a tájékoztatás kézhezvételét követő 5 napon belül gondoskodik e rendelet 165. § (3) bekezdése szerinti adatok www.szechenyi2020.hu honlapon való közzétételéről.

OLAF-jelentés

222.1. Ha a szabálytalansági döntéssel kapcsolatban azt a vonatkozó bizottsági rendelet előírja, OLAF-jelentést kell készíteni. Az OLAF-jelentés megküldésének szükségességét a szabálytalansági eljárási jegyzőkönyvben jelezni kell. Az OLAF-jelentéseket az e célból létrehozott elektronikus rendszerben kell rögzíteni.

222.2. A jogorvoslati kérelem tárgyában hozott döntésről, valamint a vonatkozó bizottsági rendelet 30. cikkében meghatározottakról az elektronikus rendszerben frissítő jelentést kell készíteni.

A szabálytalansági döntés elleni jogorvoslat

223.1. Ha a jogorvoslati kérelem nem a szabálytalansági döntést hozó szervezetnél került benyújtásra, az érkeztető szervezet a jogorvoslati kérelmet a szabálytalansági döntést hozó szervezetnek 5 napon belül megküldi.

223.2. A beérkezett jogorvoslati kérelmeket a szabálytalanságfelelős vizsgálja meg, és terjeszti az IH-vezető elé.

223.3. A beérkezett jogorvoslati kérelemmel kapcsolatban az IH-vezető a következő döntéseket hozhatja:

a) e rendelet 169. § (3) bekezdése szerinti érdemi vizsgálat nélküli elutasítás,

b) e rendelet 169. § (2) bekezdése szerinti önrevízió,

c) a jogorvoslati kérelemnek e rendelet 169. § (1) bekezdése szerinti felterjesztése.

A jogorvoslati kérelem érdemi vizsgálat nélküli elutasítása

224. Ha a jogorvoslati kérelem annak ellenére felterjesztésre került az európai uniós források felhasználásáért felelős miniszter részére, hogy a fenti körülmények valamelyike fennáll, a kérelmet az európai uniós források felhasználásáért felelős miniszter érdemi vizsgálat nélkül elutasítja.

A kijavítás

225.1. Ha a szabálytalansági döntésben, vagy a szabálytalansági döntésről szóló értesítésben név-, szám- vagy más elírás, illetve számítási hiba van, a szabálytalanságfelelős a tudomásra jutástól számított 3 napon belül kijavító döntést terjeszt az irányító hatóságvezetője elé, aki azt 2 napon belül jóváhagyja.

225.2. A kijavításról a szabálytalanságfelelős a kijavító döntés haladéktalan megküldésével tájékoztatja a kedvezményezettet, az eljárás vezetőjét, a hiba bejelentőjét, valamint mindazokat, akiket a szabálytalansági döntésről tájékoztatott.

Az önrevízió

226.1. A szabálytalanságfelelős az érdemi vizsgálat alá vont jogorvoslati kérelem beérkezésétől számított 8 napon belül megvizsgálja a jogorvoslati kérelem megalapozottságát, valamint hogy a beérkezett jogorvoslati kérelemmel érintett projekttel szemben indult-e közbeszerzési jogorvoslati eljárás, vagy egyéb hatósági, bírósági eljárás.

226.2. Ha a vizsgálat során megállapítást nyer, hogy e rendelet 169. § (2) bekezdésében foglaltak alkalmazásának van helye, a szabálytalanságfelelős a szabálytalansági döntés visszavonását kezdeményezi a szervezet vezetőjénél.

226.3. Ha a szabálytalansági gyanú továbbra is fennáll, a szabálytalanságfelelős a döntés visszavonásával egyidejűleg kezdeményezi új eljárás lefolytatását az IH vezetőjénél.

226.4. A szabálytalansági döntés visszavonásáról, illetve új eljárás lefolytatásáról az IH vezetője 2 napon belül dönt.

226.5. Az önrevíziós döntésről a szabálytalanságfelelős 2 napon belül tájékoztatja az érintett kedvezményezettet, az európai uniós források felhasználásáért felelős minisztert és amennyiben kijelölésre került, a KSZ-t.

226.6. Ha az kerül megállapításra, hogy e rendelet 169. § (2) bekezdésében foglaltak alkalmazásának nincs helye, a szabálytalansági eljárást lefolytató szervezet szabálytalanságfelelőse a jogorvoslati kérelemmel kapcsolatos álláspontját, a folyamatban lévő hatósági, bírósági eljárásokról szóló tájékoztatással együtt 8 napon belül felterjeszti az IH vezetőhöz, aki azt aláírásával ellátva 2 napon belül továbbítja az európai uniós források felhasználásáért felelős miniszter részére.

226.7. A jogorvoslati kérelem Miniszterelnökség részére történő felterjesztéséről a szabálytalanságfelelős 2 napon belül tájékoztatja a kedvezményezettet.

226.8. Ha az európai uniós források felhasználásáért felelős miniszter a kifizetés felfüggesztésére utasítja az IH-t, az IH szabálytalanságfelelőse haladéktalanul gondoskodik a monitoring és információs rendszerben a kifizetés felfüggesztéséről és erről 2 napon belül tájékoztatja a kedvezményezettet, kijelölés esetén a KSZ-t és az európai uniós források felhasználásáért felelős minisztert.

226.9. E rendelet 173. § (1) bekezdés c) pontja, valamint 173. § (2) bekezdése szerinti esetben az irányító hatóságvezetője köteles az európai uniós források felhasználásáért felelős miniszter döntése kézhezvételétől számított 2 napon belül az eljárás lefolytatását az eljárásvezető kinevezésével egyidejűleg elrendelni. Az eljárás vezetője nem lehet az alapügyben eljáró eljárásvezető.

226.10. E rendelet 173. § (1) bekezdés a) és b) pontja szerinti esetben az európai uniós források felhasználásáért felelős miniszter a döntéséről és az eljárás lezárásáról tájékoztatja az IH-t. Az IH szabálytalanságfelelőse a döntés beérkezését követő 2 napon belül továbbítja az európai uniós források felhasználásáért felelős miniszter döntését kijelölés esetén a KSZ-nek, a jogorvoslati eljárás eredményét a monitoring és információs rendszerben rögzíti.

226.11. Az alapügyben eljárt szervezet ezt követően 2 napon belül tájékoztatja a támogatási szerződés szerinti kedvezményezettet, akire nézve a jogorvoslati döntés a támogatási jogviszonyból származó jogot vagy kötelezettséget állapít meg, módosít, illetve szüntet meg.

A jogorvoslati kérelem visszavonása

227. Ha a jogorvoslati kérelem visszavonását kezdeményező nyilatkozat nem az annak elbírálására hatáskörrel és illetékességgel rendelkező szervhez érkezik be, a szervezet szabálytalanságfelelőse 2 napon belül a visszavonó nyilatkozatot a megfelelő szervhez továbbítja.

IX. FEJEZET

A KÖVETELÉSKEZELÉS

A követeléskezelés eljárási rendelkezései

228.1. A követeléskezelési eljárás a követelés előírásától a befolyt összeg kezeléséig vagy a behajthatatlan összeg leírásáig tart.

228.2. A követeléskezelésben részt vesz az igazoló hatóság és részt vehet az adóhatóság is.

228.3. A követeléskezelés

a) követelésbeszedési,

b) behajtási, és

c) követelésrendezési

folyamatokból áll.

228.4. Ha a monitoring és információs rendszer megfelelő felülete nem áll rendelkezésre, az irányító hatóságnak olyan visszakereshető projektszintű dokumentum-nyilvántartást kell létrehozni és naprakészen vezetni, amely biztosítja, hogy a követelések kezelésével kapcsolatos műveletek 5 napon belül rendszerezett formában megismerhetővé válnak.

228.5. A nyilvántartandó dokumentumokat az európai uniós források felhasználásáért felelős miniszter határozza meg és az irányító hatóságok által elérhető elektronikus felületén teszi közzé.

228.6. Ha a támogatási szerződésben nevesített esetekben kötbér szabható ki, annak beszedéséről az irányító hatóság dönt.

229.1. Követelést kell előírni

a) ha a szabálytalansági eljárás eredményeként vagy szabálytalansági eljárás mellőzésével jogerősen szabálytalanság kerül megállapításra és pénzügyi korrekció került előírásra, valamint a vonatkozó jogorvoslati kérelem benyújtására nyitva álló határidő lezárult vagy a jogorvoslati kérelem benyújtására nyitva álló határidő lejártát követő 10 napig nem érkezett jogorvoslati kérelem,

b) ha a támogatási szerződéstől bármelyik fél elállt és már sor került támogatás kifizetésére,

c) a túlfizetés eseteiben:

ca) ha a kedvezményezett részére az irányító hatóság érdekkörében felmerült okból (adminisztratív hiba, a lebonyolítási rendszerben felmerülő hiba, vagy egyéb adminisztratív okok miatt) a jogosan járó összegnél magasabb összeg került kiutalásra,

cb) ha a pénzügyi eszközöket végrehajtó szervezetnek forrásátcsoportosítás miatt keletkezik visszafizetési kötelezettsége,

cc) ha a szerződés módosítása, így különösen támogatási intenzitás megváltozása, műszaki tartalom csökkentése miatti az elszámolható költség, illetve a támogatás csökkentése, vagy a szállítói finanszírozású elszámoló bizonylatok összegének növekedése miatt a kifizethető támogatás összege csökken és a korábban kifizetett támogatás ezt az összeget meghaladta.

d) ha a projekt végső pénzügyi zárásakor, illetve korrekciós pénzügyi zárásakor meghatározott egyenleg alapján a kedvezményezettnek tartozása áll fenn az IH felé,

e) ha a projekt végrehajtásával összefüggésben bevétel keletkezett és annak visszafizetését e rendelet 47. § (4) bekezdése szerinti szabályozás előírja, az abban foglalt szabályok szerint,

f) ha a kedvezményezett az általa felvett előleg teljes összegének felhasználását – ha a felhívás, illetve a támogatási szerződés más ütemezésről nem rendelkezik – a projekt záró kifizetési igénylésének benyújtásáig nem tudja elszámolni,

g) ha a kedvezményezett

ga) a fordított áfa-előleggel határidőben nem számolt el,

gb) az elszámolt összeg kevesebb, mint a folyósított áfa-előleg,

gc) által benyújtott, fordított áfa-előleggel érintett nettós szállítói elszámoló bizonylat egészben vagy részben elutasításra kerül, vagy

gd) az előleget nem az adóhatóság felé történő rendezésre fordítja,

h) e rendelet 117. § (7) esetben

i) ha a szerződés módosítása (így különösen támogatási intenzitás megváltozása, műszaki tartalom csökkentése miatti az elszámolható költség, illetve a támogatás csökkentése, vagy a szállítói finanszírozású elszámoló bionylatok összegének növekedése) miatt a kifizethető előleg összege csökken és a korábban kifizetett előleg ezt az összeget meghaladta, a különbözetre vagy annak érintett részére, ha azzal kedvezményezett a projektben már nem tud elszámolni,

j) ha a kedvezményezettnek jogszabályban vagy támogatási szerződésben meghatározott okból kötbérfizetési kötelezettsége keletkezik az 228.6. pontra figyelemmel,

k) ha a kedvezményezett vagy a szállító a 251.1-5. pontok szerint önkéntes visszafizetést teljesít,

l) ha a szállító a szállítói előleget jogosulatlanul használta fel,

m) a szerződés közös megegyezéssel történő felbontása esetén, ha már történt kifizetés.

229.2. Követelés az 229.1. pont szerinti valamely feltétel bekövetkezésével keletkezik.

229.3. Ha a követelés alapjául szolgáló feltétel bekövetkezése intézményi döntés következménye, a döntést az irányító hatóság vezető beosztású munkatársának vagy az általa kijelölt személynek jóvá kell hagynia.

229.4. Nem kell követelést előírni, ha a szerződésmódosítás következtében bekövetkezett költségcsökkentés előleg elszámolást érint. Ebben az esetben kompenzálás kerül visszavezetésre, az előleg el nem számolttá, illetve új elszámoló bizonylatokkal elszámolhatóvá válik.

229.5. A kedvezményezettel szemben egyidejűleg több követelés is előírható.

229.6. Az f), g), i), l) pontokban szerinti előleg kifizetések automatikusan követelésként előírásra, amely követelés az előleg elszámolás határidejéig, vagy egyéb, az i) pontban részletezett körülmény bekövetkeztéig kamatmentes.

230.1. A 229.1. pont a) alpontja szerinti követelés egyoldalú támogatási szerződésmódosítással csökkenti a projekt megítélt támogatását. A visszakövetelt támogatási összeget a kedvezményezett nem használhatja fel újra. Szabálytalanság jogcím esetén, ha a kedvezményezett visszafizetése a szabálytalansági döntést követően, a kifogás benyújtására rendelkezésre álló időtartamon belül előtt megtörténik, a követelés jogerőre emelhető és a követelés előírható.

230.2. A 229.1. pont b) alpontja szerinti esetben az irányító hatóság a szabálytalanság megállapítása után állhat el a támogatási szerződéstől. Ha a kedvezményezett áll el a szerződéstől, a követelés szabálytalansági eljárás nélkül előírható.

230.3. A 229.1. pont m) alpontja szerinti esetben a követelt összeg visszafizetése után a szerződés szabálytalanság megállapítása nélkül felbontható.

230.4. A 229. pont g) és h) alpontja szerinti esetben az előleg a követelés visszafizetése után akkor igényelhető újra, ha a kedvezményezett az előlegigénylési feltételeket teljesíti.

230.5. A 229.1. pont j) alpontja szerinti esetben a kötbért a kedvezményezettnek az EFK forint bankszámlára kell utalni. Nem kell késedelmi kötbért fizetni, ha a teljes kifizetett támogatás visszavonására és visszafizettetésére kerül sor.

231.1. A 229.1. pont c)-l) alpontja szerinti jogcímek esetén nem kell szabálytalanságot megállapítani a követelés előírásának feltételeként.

231.2. Ha a követeléskezelés során a kedvezményezett ellen bármilyen fizetésképtelenség okán induló, illetve a kedvezményezett jogalany megszüntetésére irányuló eljárás (felszámolási, végelszámolási, csődeljárás, adósságrendezési eljárás, vagyonrendezési, kényszertörlési, ismeretlen székhelyű cég megszüntetésére irányuló, illetve egyéb eljárás) indul és a korábban vagy az eljárás kapcsán előírt követelés költségnyilatkozatban elszámolt költséghez kapcsolódik, melynek tekintetében még nem került szabálytalanság megállapításra, az irányító hatóság szabálytalansági eljárást kezdeményezhet, és az eljárásban követelt összeg tekintetében szabálytalansági eljárás mellőzésével szabálytalanságot állapíthat meg a követeléskezelés jogcímének megváltoztatása nélkül.

232.1. A követelés előírása után további kifizetések nem teljesíthetők a kedvezményezett, a szállító vagy az engedményes részére a követelés megtérüléséig, kivéve, ha a szabálytalansági eljárásban olyan döntést hoztak, hogy a kifizetések a követelés beszedésével párhuzamosan teljesíthetők.

232.2. A felfüggesztés a kedvezményezett egyéb projektjeit nem érinti.

232.3. A kifizetések felfüggesztését a követelés teljes megtérülését követően haladéktalanul meg kell szüntetni.

232.4. A követelés teljesítéséről tájékoztatni kell a szabálytalanságfelelőst.

A követelés előírásának visszavonása

233.1. Ha a kedvezményezett a támogatás visszakövetelésről szóló döntés ellen benyújtott jogorvoslati kérelmének helyt adtak, vagy olyan körülmény merül fel, amely a követelés előírását érvényteleníti, a követelés előírását vissza kell vonni.

233.2. A követelést érvénytelenítő döntés meghozatalát, vagy a hivatkozott körülmény felmerülését követő 5 napon belül az irányító hatóság kezdeményezi a követelés visszavonását. Ennek során meg kell adni az érvénytelenítés okát.

233.3. A visszavonást az irányító hatóság vezetője, vagy az általa kijelölt személy hagyja jóvá. A jóváhagyást nem végezheti az a személy, aki a követelést megállapította.

233.4. A visszavonás jóváhagyását követően a lebonyolító szervezet 5 napon belül a 248.1-4. pontjai szerint tájékoztatja a kedvezményezettet, valamint az esetlegesen befolyt követelést a kedvezményezettnek visszautalja.

233.5. Amennyiben az előleg a kifizetését követően egyből követelésként kerül nyilvántartásra, az így keletkezett követelés ellen kifogást benyújtani nem lehet.

A követelés összegének megállapítása

234.1. A követelés összegét az irányító hatóság állapítja meg.

234.2. A követelés összegének megállapítására, a leírhatóság vizsgálatára és a követelés jóváhagyására a 229.1. pont szerinti feltétel bekövetkezése után 5 nap áll rendelkezésre.

234.3. A követelés összege tőkeösszegből, valamint a kapcsolódó kamatokból áll.

A követelt tőkeösszeg megállapítása

235.1. A követelést elszámoló bizonylat alapú kifizetéshez, előleg-kifizetéshez, pénzügyi záráshoz (a továbbiakban együtt: művelet) kell kapcsolni.

235.2. Ha a követelés a projekt egészéhez vagy egyes költség-kategóriájához köthető, a követelést valamely, már teljesített, az irányító hatóság mérlegelése alapján kiválasztott művelethez vagy műveletekhez kell kapcsolni.

235.3. A követelt tőkeösszeget a követelésben érintett művelet alapján kell meghatározni.

235.4. Ha a projekt életútja során a kedvezményezettel szemben fennálló követelés van, majd ezt követően elállás következik be, az újonnan előírt követelés tőkeösszege a kedvezményezettnek kifizetett, de még nem követelt összeg lesz.

A kamatok megállapítása

236.1. Ha a kedvezményezettnek az IH-val szemben fizetési kötelezettsége keletkezik, a fennálló tőkekövetelés után ügyleti kamatot kell fizetni.

236.2. Ha a fizetési határidőig a követelés nem kerül kiegyenlítésre, a késedelembe esés napjától a követelt tőke után késedelmi kamatot is fizetni kell.

236.3. Ha a kedvezményezett a tőkekövetelést kiegyenlítette, a kamatkövetelés nem nő tovább.

236.4. Az irányító hatóság a követelés összeállításakor kiszámítja

a) az ügyleti kamat összegét a követelés összeállításának napjáig,

b) az irányadó jegybanki alapkamat alapján az ügyleti kamat napi összegét, amely alapján a kedvezményezetti visszafizetéskor esedékes ügyleti kamat összege kiszámítható,

c) az irányadó jegybanki alapkamat alapján a késedelmi kamat napi összegét.

236.5. Az előleg a kifizetését követően egyből követelésként kerül nyilvántartásra, e követelés az elszámolási határidőig kamatmentes. E követelések tekintetében fizetési határidő kitűzésére és kamatok felszámolására az elszámolási határidőt követően kerül sor.

Az ügyleti kamat kiszámítása

237.1. A túlfizetés 229.1. c) pont ca) és cb) alpontja szerinti eseteiben csak a fizetési határidő leteltét követően kell ügyleti kamatot felszámítani. A 229.1. c) pont cc) alpontja szerinti esetben a szerződésmódosítás hatályba lépésétől ügyleti kamatot kell felszámítani.

237.2. A kamat számításakor a kamattal érintett naptári félév(ek) első napján érvényes jegybanki alapkamat irányadó az adott naptári félév teljes idejére.

237.3. A kamat mértéke a követelés fennállása alatt félévenként az irányadó jegybanki kamattal változik.

237.4. Ügyleti kamatot a 235.1. és 235.2. pont szerinti művelethez kapcsolódó folyósítás elvégzése és a kedvezményezett részéről történt visszafizetés EFK forint bankszámlán való jóváírásának napja között eltelt napokra kell felszámítani. Pénzügyi zárás esetén a kamatszámítás kezdete a pénzügyi zárás jóváhagyásának napja, forrás-átcsoportosítás esetén az átcsoportosításról szóló döntés jóváhagyásának napja.

237.5. Ha kompenzálásra kerül sor, ügyleti kamatot az érintett művelethez kapcsolódó folyósítás és a kompenzált elszámoló bizonylat – ha hiánypótlás szükséges, a hiánypótlást követő – megfelelő benyújtása között eltelt napokra kell felszámítani. Több különböző időpontban benyújtott elszámoló bizonylat együttes kompenzálása esetén az érintett napok száma elszámoló bizonylatonként eltérő.

237.6. Ha a kompenzáló elszámoló bizonylat megfelelő benyújtásának dátuma korábbi, mint a kompenzált követelés keletkezésének dátuma, a kamatokat ezen esetben is a megfelelő benyújtás dátumáig kell felszámítani.

237.7. Az ügyleti kamat összegét műveletenként kell kiszámolni és az egyes műveletekre eső kamatköveteléseket össze kell adni a következő képlet szerint:

[érintett kifizetés összege/365* (irányadó jegybanki kamatláb/100)] * kamattal érintett napok száma az első félévben + ... + [érintett kifizetés összege/365 * (irányadó jegybanki kamatláb/100)] * kamattal érintett napok száma az utolsó félévben

237.8. A számítás során először félévenként napi kamat kerül kiszámításra, majd ezt kerekítve és az érintett napok számával szorozva kerül kiszámításra az adott félévre vonatkozó kamatösszeg.

237.9. Ha a kedvezményezett a részére megállapított visszafizetési kötelezettség ellen kifogást, vagy szabálytalanság megállapítása miatt jogorvoslati kérelmet nyújtott be, a kifogás vagy a jogorvoslati kérelem elbírálásáig a fizetési kötelezettség felfüggesztésre kerül. Ha a kedvezményezett kifogását vagy jogorvoslati kérelmét elutasítják, az ügyleti kamatot a kifogás, illetve a jogorvoslati kérelem elbírálásának időtartamára is fel kell számítani.

237.10. Kötbér után ügyleti kamat nem számolható fel. Kötbér esetén az érintett napok kiszámítása a támogatási szerződésben foglaltak szerint történik.

A késedelmi kamat kiszámítása

238.1. A kincstári körbe tartozó szervezetek kivételével a kedvezményezett fizetési késedelme esetén késedelmi kamatot kell felszámítani.

238.2. A késedelmi kamatot a tőkeösszegre vetítve kell kiszámítani.

238.3. A kedvezményezett részére késedelmi kamatként a késedelemmel érintett Ptk. 6:48 §-a szerinti késedelmi kamatot kell felszámítani a fizetési határidő és a késedelmes visszafizetés EFK forint bankszámlán való jóváírás napja között eltelt napokra.

238.4. A kamat mértéke a követelés fennállása alatt félévenként az irányadó jegybanki kamat szerint változik.

238.5. Ha kompenzálásra kerül sor, késedelmi kamatot a fizetési határidő és a kompenzált elszámoló bizonylat megfelelő benyújtása között eltelt napokra kell felszámítani. Több különböző időpontban benyújtott elszámoló bizonylat együttes kompenzálásban esetén az érintett napok száma elszámoló bizonylatonként eltérő.

238.6. A késedelmi kamatot a következő képlet szerint kell kiszámítani:

[Késedelmes tőke/365* (irányadó jegybanki kamatláb/3/100)] * késedelmes napok száma az első félévben +..... + [Késedelmes tőke/365 * (irányadó jegybanki kamatláb/3/100)] * késedelmes napok száma az utolsó félévben

238.7. A számítás során először félévenként napi kamat kerül kiszámításra, majd ezt kerekítve és az érintett napok számával szorozva kerül kiszámításra az adott félévre vonatkozó kamatösszeg.

A kis értékű követelés

239.1. Kis értékű követelést nem kell visszafizetni, a követelés leírandó. Pénzügyi zárás jogcímen kis értékű követelést nem kell beszedésre előírni.

239.2. A követelés kis értékű, ha annak összege a 10 000 Ft-ot nem haladja meg.

239.3. A 239.2. pont szerinti értéket követelés jogcímenként és projektenként kell érteni, valamint tőkére és a kamatokra külön-külön kell vizsgálni.

239.4. Kis értékű kamatkövetelés csak akkor írható le, ha a tőkekövetelés már teljesült.

239.5. Ha a követelés részleges megtérülése után a fennmaradó követelés a fenti szabályok alapján kis értékű, a követelés leírható.

239.6. A leírt összeget tőke, kamat és forrás szerinti bontásban kell nyilvántartani.

A követelés megállapításának jóváhagyása

240.1. A megállapított követelést vagy a követelés leírását az irányító hatóság vezetője, vagy az általa kijelölt személy hagyja jóvá.

240.2. A 240.1. pont szerinti jóváhagyást nem végezheti az a személy, aki a követelést megállapította.

240.3. A kis értékű követelés leírásáról a kedvezményezettet nem kell tájékoztatni.

240.4. Amennyiben a kedvezményezett részéről a leírt kis értékű leírás mégis visszafizetésre kerül, annak rögzítése szükséges a Monitoring és Információs rendszer megfelelő felületein.

A kompenzálás általános szabályai

241.1. Az irányító hatóság a követelés jóváhagyását követő 5 napon belül megkísérli a követelés kompenzálását és annak jóváhagyását.

241.2. A kompenzálás a még ki nem fizetett, azonos projektre vonatkozó, de elszámoló bizonylatokkal elszámolt és elfogadott támogatás követelésbe történő beszámítását jelenti.

241.3. Ha a követelés a kompenzálással nem teljesül, a további kompenzálás a kedvezményezett értesítése után, illetve részletfizetés engedélyezése esetén a futamidő alatt is lehetséges.

A kompenzálás

242.1. Ha a követelés jogcíme nem elállása, az irányító hatóság megvizsgálja, hogy van-e olyan elszámoló bizonylat, amely kompenzálható.

242.2. A kompenzálásba kizárólag olyan elszámoló bizonylatok vonhatók be, amelyek a pénzügyi lebonyolítás szerinti fejezetben meghatározott határidők szerint pénzügyi teljesítésre jóváhagyhatók.

242.3. Kompenzálni az elfogadott, de még pénzügyileg nem teljesített elszámoló bizonylatokkal lehet.

242.4. Ha nincs olyan elszámoló bizonylat, amit be lehet számítani a követelésbe, a kompenzálás nem lehetséges.

243.1. A kompenzálásra felhasználandó elszámoló bizonylatokat a következő sorrendben kell kezelni:

a) az utófinanszírozott és az utófinanszírozott engedményezett elszámoló bizonylatok kompenzálásba bevonandók,

b) a szállítói elszámoló bizonylatok, szállítói engedményezések és a költségvetési előfinanszírozás átforgatásának tételei nem kompenzálhatók.

243.2. A követelt tőkeösszeg, az ügyleti és késedelmi kamat egyaránt kompenzálható elszámoló bizonylatokkal, tőke, ügyleti kamat és késedelmi kamat sorrendben.

244.1. Az irányító hatóság megállapítja a kompenzálandó összeget tőke, kamat és forrás szerinti bontásban.

244.2. Az irányító hatóság kiszámolja a fennmaradó követelés összegét, tőke, kamat és forrás szerinti bontásban.

244.3. Ha a követelés újraszámolása során az irányító hatóság megállapítja, hogy a fennmaradó követelés kis értékű, az összeget le kell írni.

244.4. A leírt összeget meg kell adni tőke, kamat és forrás szerinti bontásban.

245.1. A kompenzálást az irányító hatóság vezetője, vagy az általa kijelölt személy hagyja jóvá.

245.2. A kompenzálást és a jóváhagyást nem végezheti ugyanaz a személy.

246.1. Ha a kompenzálás sikeres, és a felszólító levél már kiküldésre került, az irányító hatóság levélben tájékoztatja a kedvezményezettet, hogy a beküldött elszámolás kompenzált része nem kerül kifizetésre, mert a követeléssel szemben beszámításra került.

246.2. Az irányító hatóság a levelet a kompenzálás jóváhagyása után 5 napon belül köteles kiküldeni.

A kompenzálás elszámolási módja

247.1. A kompenzálás elszámolásánál a bruttó elszámolás elvét kell alkalmazni.

247.2. A kedvezményezettnek küldött levélben bruttó módon kell kimutatni a részére járó támogatás és a vele szemben fennálló követelés összegét.

247.3. Az utalványozási dokumentáció mellékleteiben a kiadások részletezésénél kell szerepeltetni a kompenzálásra részben vagy egészben fordított elszámoló bizonylatot és a követelések teljesítésének részletezésénél kell megjeleníteni a kompenzált összeget, tőke és ügyleti kamat és késedelmi szerinti bontásban. Az utalványlapon a kiutalandó összeg, vagyis a kedvezményezettnek járó támogatás és a kompenzálás összegének különbözete szerepel.

247.4. Ha a 247.3. pont szerint kifizetendő támogatás összege nagyobb, mint a kedvezményezettel szembeni követelés, akkor a beszámított követeléssel csökkentett támogatási összeg kifizetendő.

247.5. Ha a 243.3. pont szerint a kedvezményezettel szembeni követelés nagyobb, mint a kifizetendő támogatás összege, akkor a támogatás teljes összege kompenzálandó.

247.6. Az utalványozási dokumentációban szereplő összegeket forrásonként (EU, hazai, el nem számolható hazai) meg kell bontani. A kötbérnek, az ügyleti kamatnak és a kötbér utáni késedelmi kamatnak csak hazai forrásrésze van.

A kedvezményezett tájékoztatása

248.1. A követeléskezelés során az irányító hatóság által küldött valamennyi levélnek tartalmaznia kell

a) a követelés teljes összegét tőke, ügyleti és késedelmi kamat szerinti bontásban,

b) a követelés jogcímét,

c) a követelés keletkezésének napját.

248.2. A levelet az irányító hatóság vezető beosztású munkatársának vagy az általa kijelölt személynek jóvá kell hagynia. A levél kiállítója és a jóváhagyó nem lehet ugyanaz a személy.

248.3. A levelet a Pályázati e-ügyintézés felületen keresztül, elektronikus aláírással ellátva kell kiküldeni.

248.4. A levelek egy példányát kedvezményezettnek történő megküldést követő 7 munkanapon belül az Államkincstár részére kell megküldeni.

A felszólító levél

249.1. A követelés és kamatainak megfizetésére írásban kell felszólítani a kedvezményezettet a kompenzálás jóváhagyását követő 5 napon belül. Ha a kompenzálás nem releváns, a határidőt a követelés jóváhagyásától kell számítani.

249.2. A felszólító levélnek a 248.1. pontban foglaltakon kívül tartalmaznia kell

a) azt, hogy a teljes követelés visszafizetésének határideje e rendelet 175. §-a szerinti közlést követő 30. nap,

b) a késedelem esetén fizetendő késedelmi kamat napi összegét,

c) a visszafizetés nem teljesítésének vagy késedelmes teljesítésének jogkövetkezményeit,

d) az irányadó kamatlábak féléves változásáról szóló tájékoztatást.

249.3. A kamat teljes összegét a korábban kiszámolt napi összeg alapján újra kell számolni a levél kiállításának napjáig.

A tájékoztató levél

250. Ha a követelés részben vagy egészben megtérítésre, kompenzálásra vagy leírásra kerül, a fennálló követelés változásáról a kedvezményezettet – az 240.3. pont kivételével – 5 napon belül tájékoztatni kell. A tájékoztató levél a 248.1. pontban foglaltakon kívül tartalmazza

a) azt, hogy a fennmaradó követelés visszafizetési határideje a felszólító levél kézhezvételétől számított 30. nap,
b) a késedelem esetén fizetendő késedelmi kamat napi összegét,
c) a visszafizetés nem teljesítésének vagy késedelmes teljesítésének jogkövetkezményeit.

A kedvezményezett önkéntes visszafizetése

251.1. Ha a kedvezményezett a támogatási szerződéstől elállt, illetve más okból visszafizetési szándékáról tájékoztatja az irányító hatóságot és a követelendő összeget teljesen vagy részben visszafizeti, az irányító hatóság a visszafizetést követő 5 napon belül az 229. pont szerint a követelést előírja. Ezt követően a kedvezményezettnek a 248.1-4. pontok szerint tájékoztató levelet küld a követelés teljesüléséről.

251.2. Ha a kedvezményezett vagy a szállító a visszafizetési szándékát tényleges visszafizetés nélkül jelenti be, az irányító hatóság a bejelentés kézhezvételét követő 5 napon belül előírja a követelést és megállapítja annak összegét, majd a 248. § (1)-(4) bekezdése szerint felszólítja a kedvezményezettet a követelés megfizetésére.

251.3. Ha a kedvezményezett vagy a szállító az irányító hatóság tájékoztatása nélkül visszafizetést teljesít, az irányító hatóság a visszafizetést követő 5 napon belül felveszi vele a kapcsolatot és egyeztet a visszafizetés okáról. Ezt követően a 251.1. vagy a 251.2. pont szerint jár el.

251.4. Ha a projektben kizárólag előleg került kifizetésre, és az előleg visszafizetésének kezdeményezésekor a kedvezményezett elállási szándékát is jelzi, a követelés jogcímeként elállást kell meghatározni.

251.5. Ha a kedvezményezett észleli, hogy visszafizetési kötelezettsége keletkezett és visszafizetést kezdeményez, az irányító hatóság a követelés indokoltságát megvizsgálja, majd – ha szükséges – a követelést a megfelelő jogcímen előírja és a kamatokat ennek megfelelően kiszámítja.

A szállítói előleg követelése közszféra szervezet kedvezményezettek esetén

252.1. Szállítói előleg kifizetése esetén a követelést a kedvezményezettel szemben kell előírni.

252.2. Ha a szállítói előleg jogosulatlan igénybevétele

a) a szállítónak felróható, az IH érvényesítheti a biztosítékot a szállítóval szemben,
b) a kedvezményezettnek felróható, az IH a kedvezményezettel szemben élhet a támogatási szerződés szerinti szankciók lehetőségével.

252.3. Ha a szállítói biztosíték érvényesítése eredménytelen vagy részleges eredménnyel jár, az irányító hatóság a 248. § (1)-(4) bekezdése szerint felszólíthatja a kedvezményezettet a fennmaradó követelés teljesítésére.

A részletfizetési kérelem

253.1. Ha a kedvezményezett részletfizetési kérelmet nyújtott be, az irányító hatóság elbírálja a kérelmet és dönt a részletfizetés engedélyezéséről a kérelem beérkezését követő 10 napon belül.

253.2. Ha a részletfizetési kérelem beérkezésének időpontjában biztosíték érvényesítése van folyamatban és a követelés megtérülése valószínűsíthető, az irányító hatóság a részletfizetési kérelem elbírálását a biztosíték érvényesítéséig felfüggeszti az 254.1. pontban

foglalt szempontok, és a biztosítékból való folyamatban lévő kielégítés várható eredményessége és határideje szerint.

253.3. A soron következő biztosíték érvényesítését a részletfizetési kérelem beérkezése felfüggeszti.

A részletfizetési kérelem elbírálása

254.1. A részletfizetési kérelem elfogadása, valamint a részletfizetés ütemezése és az egyes részletek nagysága megállapítása során az irányító hatóság figyelembe veszi

a) a még ki nem fizetett támogatás és a követelés összegét,
b) a korábbi részletfizetési kérelmek számát,
c) a kedvezményezett esetleges korábbi visszafizetéseinek teljesítését,
d) a projekt várható megvalósítási dátumát és a fenntartási időszak végét, és
e) a projekt lezárásának dátumát.

254.2. A részletfizetés meghatározásánál a kérelem beérkezésének napjáig számolt kamatokkal terhelt összeget kell figyelembe venni, kamatot a részletfizetés idejére nem kell felszámítani.

254.3. A követelés összegét az irányító hatóság által meghatározott számú és ütemezésű részekre kell bontani.

254.4. A részletfizetési döntést és ütemezést az irányító hatóság vezető beosztású munkatársa vagy az általa kijelölt személy jóváhagyja.

254.5. Elállás esetén a részletfizetési kérelem elbírálása során az IH az összes releváns körülmény mérlegelésével dönt a futamidő hosszáról.

254.6. Ha a kedvezményezett részletfizetési kérelmét az irányító hatóság elutasítja, erről a kedvezményezettet az elbírálástól számított 5 napon belül az indokok megjelölésével tájékoztatni kell.

A részletfizetési megállapodás

255.1. A részletfizetési kérelem elfogadását követő 5 napon belül a részletfizetés ütemezéséről szóló aláírt megállapodás-tervezet megküldésével tájékoztatni kell a kedvezményezettet kérelme elfogadásáról és 10 napos határidőt kell tűzni az aláírt megállapodás visszaküldésére.

255.2. A kedvezményezett likviditási helyzete alapján a részletfizetési megállapodásban rögzíteni kell, hogy további kifizetések engedélyezhetők-e vagy a kifizetések felfüggesztésének fenntartása indokolt.

255.3. Ha a kedvezményezett az aláírt megállapodást a megjelölt határidőig nem küldi vissza, a részletfizetés engedélyezését semmisnek kell tekinteni, és a követelést az általános szabályok szerint be kell hajtani.

255.4. A megállapodásban rögzíteni kell, hogy visszafizetés esetén elsőként a tőkét, majd a kamatot kell elszámolni.

255.5. Amennyiben a kedvezményezett rendelkezik minősített elektronikus aláírással, úgy a részletfizetési megállapodás elektronikusan aláírva a Pályázati e-ügyintézés felületen keresztül is megküldhető.

A részletfizetés átütemezése

256.1. Ha a kedvezményezett a követelés előtörlesztését kéri, vagy a részletfizetés határideje alatt arról tájékoztatja az irányító hatóságot, hogy a megállapított részleteket nem tudja teljesíteni és ezért a részletfizetés átütemezését kéri, a kérelmet az irányító hatóság megvizsgálja és arról a részletfizetési kérelemre irányadó szabályok szerint dönt.

256.2. A korábbi teljesítés és a fennálló követelés mértékének figyelembevételével az irányító hatóság a részletfizetés átütemezését több alkalommal is engedélyezheti a kedvezményezett kérelmére.

256.3. Az átütemezés engedélyezése esetén legfeljebb az eredeti futamidővel azonos tartamú futamidő állapítható meg az átütemezési kérelem beérkezésekor fennálló követelés összegére.

256.4. Az átütemezésről megállapodást kell kötni a kedvezményezettel a részletfizetésre kötött megállapodásra irányadó szabályok szerint.

A részletfizetési késedelem

257.1. Ha a kedvezményezett bármely részlet megfizetését annak esedékességekor elmulasztja vagy részben teljesíti, az irányító hatóság a késedelembe esés napját követő 5 napon belül a követelés teljes fennmaradó részét és az ügyleti, valamint a késedelmi kamatot az általános szabályok szerint újraszámolja.

257.2. A 257.1. pont szerint újraszámolt követelésről és a részletfizetési megállapodás megszűnéséről a kedvezményezettet tájékoztatni kell. A tájékoztatás nem jelenti újabb fizetési határidő kitűzését, a követelés behajtása ilyenkor az általános szabályok szerint, a még érvényesíthető követeléskezelési eszközökkel folytatódik.

257.3. Ha a késedelem miatt a részletfizetési megállapodás megszűnik, a kedvezményezett a részletfizetést újra kérelmezheti.

A biztosítékok érvényesítése

258.1. Ha a fizetési határidő eredménytelenül telt el, a kompenzálás sikertelen és nem jött létre részletfizetési megállapodás, az irányító hatóság megkezdi a rendelkezésre álló biztosítékok érvényesítését és részt vesz a peres és nemperes eljárásokban.

258.2. Ha kompenzálás van folyamatban, a biztosítékok érvényesítését a kompenzálás befejezéséig el kell halasztani.

258.3. A támogatási szerződésben meghatározott biztosítékok közül elsődlegesen azt kell érvényesíteni, amellyel a visszakövetelt összeg leggyorsabban beszedhető.

258.4. Ha a választott biztosíték érvényesítésével történő behajtás eredménytelen vagy részben eredményes, a behajtást a 258.3. pont szerint választott további biztosíték érvényesítésével kell folytatni.

258.5. Ha a biztosítékok érvényesítése több mint félévnyi időt vesz igénybe, az irányító hatóságnak félévente újra kell számolni a követelés és a napi kamat összegét az irányadó jegybanki alapkamat figyelembevételével.

258.6. Ha a követelés jogcíme szabálytalanság volt és a kifizetések nem kerültek felfüggesztésre, a fizetési határidő letelte után a kifizetéseket fel kell függeszteni, ha van még fennálló követelés.

A levonás

259.1. Ha a fizetési határidő eredménytelenül telt el, a kompenzálás nem vezetett eredményre vagy a kompenzálást követően követelés maradt fenn, és a kedvezményezett nem köteles biztosíték nyújtására, az irányító hatóság e rendeletben meghatározott kedvezményezetti kör esetében intézkedik a követelésnek a kedvezményezett számára költségvetésből biztosított támogatásból történő levonása iránt.

259.2. Az irányító hatóság a 259.1. pont szerinti esetek bekövetkezését követő 7 napon belül írásban értesíti a kedvezményezett számára költségvetésből biztosított támogatást kezelő fejezetért felelős szervezet vezetőjét és kéri a levonási folyamat elindítását.

259.3. Az 259.2. pont szerinti levélben meg kell jelölni a fennálló követelés összegét tőke, kamat és forrás szerinti bontásban és az elszámoló bizonylat megjelölését, amelyre a levont összeg átutalandó.

259.4. Az irányító hatóság a levonási folyamat elindításáról a 259.2. pont szerinti levél elküldését követő 7 napon belül értesíti a kedvezményezettet.

Az adók módjára történő behajtás

260.1. Ha e rendelet 176. § (1) bekezdése szerint a követelés adók módjárta történő behajtás útján kerül érvényesítésre és a hátralék későbbi megfizetése veszélyeztetett, az adóhatóság soron kívül is megkereshető.

260.2. Az irányító hatóság a korábbi követelés-beszedési kísérleteket igazoló dokumentumokat megküldi az illetékes adóhatóság részére a követelés adók módjára történő behajtása érdekében.

260.3. A megkeresésben fel kell tüntetni a behajtást kérő és a fizetésre kötelezett azonosításához szükséges adatokat, a tartozás jogcímét, a fizetési kötelezettséget elrendelő határozat (végzés) számát, jogerőre emelkedésének időpontját, a teljesítési határidőt, a tartozás összegét és esetleges járulékait, valamint annak a jogszabálynak a pontos megjelölését, amely az adók módjára történő behajtást lehetővé teszi.

260.4. Az irányító hatóság a megkeresés tényéről a megkeresést követő 5 napon belül értesíti a kedvezményezettet.

A hitelezői igény érvényesítése

261.1. Az irányító hatóság figyelemmel kíséri a kedvezményezettek fizetésképtelensége miatt, illetve megszüntetésével összefüggésben indult vagy a kedvezményezettek megszüntetésére irányuló eljárások (csőd-, felszámolási, adósságrendezési, végelszámolási, kényszertörlési, vagyonrendezési, ismeretlen székhelyű cég megszüntetésére irányuló, illetve egyéb eljárás) megindítását és közzétételét.

261.2. Ha a kedvezményezett fizetésképtelensége miatti, illetve a kedvezményezett megszüntetésére irányuló eljárás jut az irányító hatóság tudomására, az irányító hatóság az eljárás megindításáról szóló közlemény közzétételét követő 20 napon belül az eljárásban hivatalos nyilatkozattételre jogosulttal egyeztetve megvizsgálja, hogy az általa kezelt projekt átadható-e más kedvezményezettnek a Projekttartalom változása című fejezetben foglaltak figyelembevételével.

261.3. Ha a projektátadás nem lehetséges, az irányító hatóság a közzétételt követő 30 napon belül elállhat a támogatási szerződéstől.

261.4. Ha a projektátadás nem lehetséges és emiatt a szerződéstől az irányító hatóság elállt vagy fennálló követelése, esetlegesen függő követelése van a kedvezményezettel szemben, az irányító hatóság becsatlakozik az eljárásba, illetve követelését bejelenti.

261.5. Az eljárásba történő becsatlakozást, illetve a követelés bejelentését megelőzően mérlegelni kell, hogy az eljárásban való részvétel, illetve a bejelentés költségei arányban állnak-e a várhatóan behajtható összeggel.

A követelés be nem folyt részének behajthatatlanná minősítése

262.1. A követelést az irányító hatóság nyilváníthatja behajthatatlannak.

262.2. A követelés behajthatatlanná minősítésére az adóhatóság azon tájékoztatása alapján kerülhet sor, mely szerint a követelés adók módjára történő behajtására tett kísérlet eredménytelen volt és a követelés a tájékoztatás időpontjában behajthatatlan.

262.3. A nem az irányító hatóság által kezdeményezett, fizetésképtelenség esetén lefolytatandó, illetve fizetésképtelenséget eredményező eljárások esetén

a) a gazdasági társaságok esetében a szervezet megszűnéséről szóló, a Cégközlönyben megjelent határozat,
b) nonprofit szervezetek esetén a bírósági nyilvántartásból való törlés alapján kerülhet sor a követelés behajthatatlanná minősítésére.

262.4. A 262.2. és 262.3. pont szerinti alátámasztó dokumentáció beérkezését követő 5 napon belül kell a követelést behajthatatlannak minősíteni.

262.5. Ha az érintett, korábban előírt követelés költségnyilatkozatban elszámolt költséghez kapcsolódik, melynek tekintetében nem került szabálytalanság megállapításra, az irányító hatóság szabálytalansági eljárást kezdeményezhet.

262.6. Ha a 262.5. pont szerinti szabálytalansági eljárásban szabálytalanság kerül megállapításra, a döntés a követelés jogcímét nem változtatja meg.

263.1. A behajthatatlannak minősített követelést le kell írni.

263.2. A leírt összeget tőke, kamat és forrás szerinti bontásban kell nyilvántartani.

263.3. A leírásra a behajthatatlanná minősítést követő 5 nap áll rendelkezésre.

263.4. A követelés leírásáról a kedvezményezettet a leírás jóváhagyását követő 5 napon belül írásban tájékoztatni kell.

A kedvezményezetti visszafizetés, utalvány készítése, bankszámlakivonat rögzítése

264.1. A követelt összeget az EFK forint bankszámlára kell visszautalni.

264.2. A visszafizetett követelésrész akkor teljesül, ha a kedvezményezetti visszafizetés a felhíváshoz kapcsolódó EFK forint bankszámlán történő jóváírásra kerül.

264.3. Ha a kedvezményezett az EFK forint bankszámlán történő jóváírást megelőző munkanapig terjedő időszakra eső ügyleti, illetve késedelmi kamatnak megfelelő összeget fizet meg, a követelést nem kell korrigálni.

265.1. A kedvezményezett visszafizetését és a kincstárnak az EFK forint bankszámla jóváírásáról szóló értesítését, valamint a számlakivonat megküldését követően a befolyt összegre a bankszámlakivonat rögzítése előtt az irányító hatóság utalványt készít.

265.2. Az utalványon a tőke, az ügyleti kamat és a késedelmi kamat, valamint ezek források szerinti bontását külön kell feltüntetni, továbbá fel kell tüntetni a követelés megtérült és fennálló összegét.

265.3. Az elszámolásánál először a tőkét kell elszámolni, utána pedig a kamatokat ügyleti és késedelemi kamat szerinti sorrendben.

265.4. Az utalványt az elkészítés után jóvá kell hagyni.

265.5. A jóváhagyott összeg alapján a fennálló követelést újra kell számítani. Ha a fennálló követelés kis értékű, a jóváhagyással leírásra kerül.

266.1. Ha a követelés túlteljesült, de még maradt a kedvezményezettnek kifizethető támogatás, a túlfizetést a következő elszámolással együtt kell kifizetni.

266.2. Ha már nincs kifizethető támogatás, a túlfizetést a kincstár által kiállított számlakivonatok kézhezvételét követő 5 napon belül vissza kell utalni.

266.3. Ha a visszautalandó összeg csekély mértékű és arról a kedvezményezett igazolható módon lemondott, a visszautalást nem kell teljesíteni.

266.4. Ha a kedvezményezett a visszafizetést nem a megfelelő EFK forint bankszámlára teljesíti, a visszafizetést teljesítettnek kell tekinteni és az összeget az irányító hatóság a megfelelő számlára utalja.

267. A fennálló követelésről tájékoztató levelet kell küldeni a kedvezményezett részére, az utalvány jóváhagyása után 5 napon belül.

268.1. A kincstár által kiállított számlakivonatok adatait e rendelet 177. § (2) bekezdése szerint kell rögzíteni és jóváhagyni.

268.2. A pénzforgalmi számlakivonat rögzítésének jóváhagyása a négy szem elvének megfelelően történik.

A követelés rendezése az EFK és a program pénzforgalmi számlája között

269.1. A követelésrendezést az EFK és a program pénzforgalmi számlája között, a Monitoring és Információs rendszer segítségével az igazoló hatóság látja el eljárásrendjében meghatározott módon, a közösségi hozzájárulás rendezésének keretében.

269.2. Ennek érdekében valamennyi szükséges, követeléshez kapcsolódó adat Monitoring és Információs rendszerben történő rögzítéséről az IH 3 napon belül köteles gondoskodni

269.3. Az IH és az igazoló hatóság közötti rendezés során meg kell határozni, hogy a rendezés mely EFK-t érinti, illetve meg kell jelölni azt a jogcímet, amelyhez a rendezés kapcsolódik.

269.4. A kétirányú pénzforgalom alapja minden esetben az Közösségi Hozzájárulás Rendezése bizonylat, mely tartalmazza a befolyt és a kompenzált összegeket is .

269.5. A pénzforgalom az IH által kezelt EFK, valamint az igazoló hatóság által kezelt operatív program pénzforgalmi számlája között jön létre.

269.6. A Közösségi hozzájárulás rendezéről szóló átutalási megbízás kiállítása azon fél kötelezettsége, amelynek a kezelése alatt lévő számla terhelendő.

Az átutalási megbízás készítése és jóváhagyása EFK-ról a program pénzforgalmi számlájára történő utaláshoz

270.1. Ha az IH kötelezett utalásra, úgy az IH a Közösségi Hozzájárulás Rendezés dokumentációja alapján kezdeményezi a Közösségi Hozzájárulás Rendezés utalandó összegének átutalását a program pénzforgalmi számlájára.

270.2. Az átutalási megbízás jóváhagyása a négy szem elvének megfelelően történik.

270.3. A banki átutalási megbízások kiállítására, jóváhagyására és az átutalás teljesítésére a Közösségi Hozzájárulás Rendezés igazoló hatóság általi jóváhagyását követően 5 nap áll rendelkezésre.

Az EFK terhelése, jóváírás a program pénzforgalmi számláján

271.1. A kincstár a befogadott forint átutalási megbízások, illetve kiegészítő szelvények alapján teljesíti az átutalást.

271.2. A kincstár által kiállított számlakivonatok adatait e rendelet 177. § (2) bekezdése szerint kell rögzíteni és jóváhagyni.

271.3. A pénzforgalmi számlakivonat rögzítésének jóváhagyása a négy szem elvének megfelelően történik.

Átutalási megbízás készítése és jóváhagyása a program pénzforgalmi számlájáról az EFK-ra

272. A Közösségi Hozzájárulás Rendezése során az Igazoló Hatóság saját eljárásrendje szerint jár el.

A program pénzforgalmi számlájának terhelése, jóváírás az EFK-n

273.1. A kincstár a befogadott forint átutalási megbízások, illetve kiegészítő szelvények alapján teljesíti az átutalást. A kincstár által kiállított számlakivonatok adatait e rendelet 177. § (2) bekezdése szerint kell rögzíteni és jóváhagyni.

273.2. A pénzforgalmi számlakivonat rögzítésének jóváhagyása a négy szem elvének megfelelően történik.

A követelés teljesítésének megjelenése a költségnyilatkozatban

274. Az Igazoló Hatóság a követelések költségnyilatkozatban való kezelését saját eljárásrendje alapján végzi.

Az adós minősítése

275.1. Az államháztartás szervezetei beszámolási és könyvvezetési kötelezettségének sajátosságairól szóló 4/2013. (I. 11.) Korm. rendelet alapján az éves leltárkészítés keretein belül az adós minősítését az irányító hatóság végzi el.

275.2. Külön figyelendő adósnak minősül az adós, ha fizetési kötelezettségének a beszámoló-készítés időpontjáig 60 napon túl nem tett eleget. Ebben az esetben a követelés 20%-a minősül elszámolható értékvesztésnek.

275.3. Átlag alatti adósnak minősül az adós, ha fizetési kötelezettségének a beszámoló-készítés időpontjáig 120 napon túl nem tett eleget. Ebben az esetben a követelés 30%-a minősül elszámolható értékvesztésnek.

275.4. Kétes adósnak minősül az adós, ha a fizetési kötelezettségének a beszámoló-készítés időpontjáig 180 napon túl nem tett eleget. Ebben az esetben a követelés 50%-a minősül elszámolható értékvesztésnek.

275.5. Rossz adósnak minősül az adós, ha a fizetési kötelezettségének a beszámoló-készítés időpontjáig 360 napon túl nem tett eleget. Ebben az esetben a követelés 100%-a minősül elszámolható értékvesztésnek.

275.6. Ha megbízható információ áll az irányító hatóság rendelkezésére az adósról vagy a követelésről, amely alapján a behajthatóság mértéke nagy valószínűséggel megállapítható, a követelést a várhatóan befolyó összegen kell a mérlegben kimutatni és ennek megfelelően kell az adóst minősíteni. Megbízható információ alapján (pl. vagyonfelosztási javaslat, közbenső mérleg) az adós minősülhet kétes adósnak vagy rossz adósnak.

Az egyenlegközlő készítése, megküldése a kedvezményezettnek

276.1. Az irányító hatóság minden naptári év végén egyenlegközlőt készít, amelyben a megadott fordulónapon fennálló tartozásról tájékoztatja a kedvezményezettet.

276.2. Az egyenlegközlő levelet az irányító hatóság az európai uniós források felhasználásáért felelős miniszter által kiadott leltározási ütemtervben rögzített határidőig köteles megküldeni a kedvezményezettnek.

276.3. Az egyenlegközlőnek tartalmaznia kell különösen

a) az egyenlegközlőt kiállító intézmény adatait (név, cím),
b) az adós azonosító adatait (név, cím, szerződés, tartozást megállapító döntés száma),
c) a tartozás jogcímét,
d) a tőketartozás összegét az esedékesség időpontja szerint részletezve és összesen,
e) az egyenlegközlő visszaküldésének határidejét,
f) az adós részéről az adósság elismerésére vonatkozó nyilatkozatot,
g) a tartozás adataival kapcsolatban az eltérés jelzésére vonatkozó lehetőséget.

276.4. A visszaküldött egyenlegközlőt tételesen felül kell vizsgálni.

276.5. Elfogadottnak minősül a követelés, ha az egyenlegközlő levélre 8 napon belül nem érkezik válasz vagy elfogadó válasz érkezik.

276.6. Ha a kedvezményezett nem fogadja el az egyenlegét, az nem kerül be az éves beszámolóba.

Az Európai Bizottság által jelzett követelések

277.1. Ha az Igazoló Hatóság az Európai Bizottságtól érkezett visszafizetési felszólítás alapján visszafizetésre szólítja fel az IH-t, és a követelés a kedvezményezettől az Igazoló

Hatóság által megjelölt határidőig nem kerül behajtásra, az IH a céltartalék terhére teljesíti az Európai Bizottság követelését, és a követeléskezelést az irányító hatóság az általános szabályok szerint folytatja.

277.2. A céltartalék igénybevételét az IH vezető kezdeményezi az európai uniós források felhasználásáért felelős miniszternél.

X. FEJEZET
A FENNTARTÁS

A fenntartási kötelezettség

278.1. Ha a kedvezményezett mérete a vállalkozás tulajdonosi körében bekövetkező változás miatt (kapcsolódó vagy partnervállalkozások révén) a fenntartási időszak alatt megváltozik és a vállalkozás már nem felel meg a mikro-, kis- és középvállalkozás kategóriáknak, e tényről haladéktalanul tájékoztatni kell az irányító hatóságot. Az irányító hatóság a tájékoztatás alapján – ha a kedvezményezett továbbra is megfelel a jogosultsági feltételeknek – a fenntartási időszakot 5 évre növeli és meghatározza a módosított fenntartási időszak indikátor értékeit.

278.2. Ha a vállalkozás mikro-, kis- és középvállalkozás kategóriájúvá válik, e tényről haladéktalanul tájékoztatni kell az irányító hatóságot. Az irányító hatóság a tájékoztatás alapján – ha a kedvezményezett továbbra is megfelel a jogosultsági feltételeknek – a fenntartási időszakot 3 évre csökkentheti, ha a kedvezményezett vállalja, hogy a támogatási szerződésben meghatározott számszerűsített vállalásait rövidebb idő alatt, a 3 éves fenntartási időszakban teljesíti.

278.3. Az egyes programok sajátosságaira, a projekt céljára, műszaki tartalmára tekintettel az IH indokolt esetben előírhat hosszabb fenntartási időszakot is az általános szerződési feltételekben vagy a támogatási kérelemi felhívásban.

278.4. Az 1303/2013/EU európai parlamenti és tanácsi rendelet 71. cikke szerinti időtartamon túli, de az általános szerződési feltételek között vagy a felhívásban rögzített fenntartási kötelezettségek megsértése esetén is szükséges érvényesíteni a támogatási szerződésben rögzített szankciókat, és a támogatás visszakövetelése esetén az Európai Bizottsággal szembeni elszámolási kötelezettség is fennáll.

278.5. A kizárólag előkészítést támogató projektek körére nem vonatkozik a fenntartási kötelezettség.

278.6. Ha a kedvezményezett a fenntartási kötelezettség nem teljesüléséről tájékoztatja az irányító hatóságot, az irányító hatóság megvizsgálja a szerződésszerű állapot helyreállításának lehetőségét vagy az általános szerződési feltételekben előírt jogkövetkezményeket alkalmazza.

278.7. A támogatott beruházással létrehozott vagyon a záró projekt fenntartási jelentés (a továbbiakban: ZPFJ) elfogadásáig csak az IH előzetes jóváhagyásával és a foglalkoztatási, illetve a szolgáltatási és az egyéb kötelezettségek átvállalásával, átruházásával idegeníthető el, adható bérbe, illetve terhelhető meg.

279.1. Fenntartási kötelezettség a 278.5. pont szerinti kivétellel infrastrukturális beruházás, illetve termelő beruházások esetében áll fenn.

279.2. Az Európai Szociális Alapból származó támogatások esetében csak abban az esetben áll fenn fenntartási kötelezettség, ha a támogatási kérelemi felhívásban leírtak szerint a projekt az Európai Unió működéséről szóló szerződés 107. cikke szerint állami támogatási szabályok alá esik.

279.3. A 279.2. pont szerinti esetben a projektre az állami támogatásról szóló jogszabály szerinti fenntartási kötelezettség vonatkozik.

280.1. Nem teljesül a fenntartási kötelezettség, ha

a) a projekt keretében támogatott infrastrukturális elem tulajdonosi szerkezete megváltozik vagy a termelő tevékenység megszűnik, és
b) ez megváltoztatja a támogatott művelet, projekt jellegét vagy végrehajtási feltételeit, vagy valamely cég vagy közjogi szerv számára jogosulatlan előnyt biztosít.

280.2. Nem jelenti a fenntartási kötelezettség megsértését
a) a tulajdonosi szerkezetben bekövetkezett változás, ha a projekt eredeti céljának megfelelően megvalósul vagy a megvalósított projekt jellegét, alapvető funkcionális jellemzőit és működési feltételeit a tulajdonosi változás nem módosítja jelentősen oly módon, hogy azzal bárkinek jogosulatlan versenyelőnyt biztosítson,
b) a technológiai változás vagy modernizáció miatti csere, fejlesztés,
c) ha a termelőtevékenység nem a közösségi jogszabályok szerinti csalásból eredő csőd miatt szűnik meg,
d) ha a tulajdonosi szerkezetben bekövetkezett változás a támogatási kérelemi útmutatóban leírtaknak megfelelően, az irányító hatóság előzetes hozzájárulásával vagy jogszabály rendelkezése alapján történik.

A jelentéstételi kötelezettség

281.1. A támogatási szerződésben a projekt pénzügyi befejezésétől vagy az IH döntése alapján a projekt fizikai befejezésétől évente fenntartási jelentés benyújtása írható elő a kedvezményezett számára. A fenntartási időszak a 1303/2013/EU európai parlamenti és tanácsi rendelet 71. cikke szerinti kezdetét nem érinti, ha az IH döntése alapján a jelentéstételi kötelezettség a projekt fizikai befejezésétől indul.

281.2. A fenntartási jelentés típusai
a) projektfenntartási jelentés (a továbbiakban: PFJ),
b) ZPFJ.

281.3. A fenntartási időszak során benyújtott fenntartási jelentés PFJ-nek minősül, melyben a kedvezményezett a jelentés tárgyidőszakára vonatkozóan nyilatkozik a fenntartási kötelezettségek teljesítéséről.

281.4. Az utolsóként benyújtott fenntartási jelentés ZPFJ-nek minősül, melyben a kedvezményezett nyilatkozik a fenntartási kötelezettségek teljes körű teljesítéséről.

282.1. Ha a kedvezményezettnek fenntartási kötelezettsége áll fenn és a kedvezményezett indikátorok teljesítését vállalta a fenntartási időszakban, a jelentéstételi kötelezettséget elő kell írni.

282.2. Ha a kedvezményezettnek fenntartási kötelezettsége nem áll fenn, jelentéstételi kötelezettséget akkor kell előírni, ha a kedvezményezett a projekt pénzügyi befejezését követő időszakra nézve további kötelezettséget vállalt. A jelentéstétel gyakoriságát az IH határozza meg.

282.3. Ha a vonatkozó jogszabályok üzemeltetőt, vagyonkezelőt jelölnek ki, a kedvezményezett a projekt megvalósítását követően a létrehozott vagyont a meghatározott vagyonkezelőnek, üzemeltetőnek átadja, aki a vagyon nyilvántartásba vételéről, működtetéséről és fenntartásáról a továbbiakban a hatályos jogszabályoknak megfelelően gondoskodik.

282.4. A 282.3. pont szerinti esetben a projekt fenntartására vonatkozó jelentéstétel, adatszolgáltatás a kedvezményezett kötelezettsége.

282.5. A jelentéstétel ütemezését a felhívások tartalma alapján projektév vagy speciális projektév szerint kell meghatározni.

283.1. A jelentés által bemutatott időszak minősül a jelentés tárgyidőszakának.

283.2. A projekt fizikai befejezése utáni időszakban a vállalások teljesítésének tárgyidőszaka a vállalási időszak.

283.3. A vállalási időszak kezdete – az IH döntésétől függően – a projekt fizikai befejezésének vagy pénzügyi befejezésének napja.

283.4. A vállalási időszak vége az utolsó speciális projektév, illetve projektév utolsó napja.

283.5. A jelentéstételi kötelezettség elmulasztása esetén az irányító hatóság a támogatási szerződésben meghatározott szankciókkal élhet.

A projektév szerinti jelentéstétel

284.1. A projektév szerinti jelentéstétel esetén a jelentések tárgyidőszaka a pénzügyi befejezés dátumától kezdődik.

284.2. A 284.1. pont szerinti esetben a fenntartási időszak, valamint a vállalási időszak kezdete és vége megegyezik.

284.3. A projektév szerinti jelentéstétel esetén az első PFJ tárgyidőszakának kezdő dátuma a fenntartási kötelezettség kezdő napja, azaz a projekt pénzügyi befejezését követő nap. A jelentés tárgyidőszakának záró dátuma a kezdőnaptól számított projektév (12 hónap) utolsó napja.

284.4. A következő fenntartási jelentés tárgyidőszaka az első PFJ záró dátumát követő napon kezdődik és a jelentéstételi kötelezettség a 284.3. pont szerint ismétlődik.

A speciális projektév szerinti jelentéstétel

285.1. Speciális projektév szerinti jelentéstétel előírása esetén a jelentések tárgyidőszaka speciális projektévhez (pl. üzleti év, tanév, naptári év) igazodik.

285.2. Speciális projektév szerinti jelentéstételt kell előírni, ha a felhívás vagy a támogatási szerződés erről rendelkezik és a fenntartási jelentésben benyújtandó vállalási adatok csak az így meghatározott időszak elteltével állnak rendelkezésre.

285.3. Ha a vállalási és a fenntartási időszak kezdete azonos, a vállalási időszak vége

a) egybeesik a fenntartási időszak végével, ha a speciális projektév kezdőnapja azonos a fenntartási időszak kezdőnapjával,

b) későbbi, mint a fenntartási időszak vége, ha a speciális projektév kezdőnapja későbbi, mint a fenntartási időszak kezdőnapja.

285.4. A 285.3. pont a) alpontja szerinti esetben az első PFJ tárgyidőszakának kezdő dátuma a pénzügyi befejezést követő nap. A jelentés tárgyidőszakának záró dátuma az ezt követő első teljes speciális projektév utolsó napja. A ZPFJ tárgyidőszakának kezdő dátuma az utolsó speciális év kezdete, záró dátuma az utolsó speciális év, valamint a fenntartási és vállalási időszak vége.

285.5. A 285.3. pont b) alpontja szerinti esetben az első PFJ tárgyidőszakának kezdő dátuma a pénzügyi befejezést követő nap. A jelentés tárgyidőszakának záró dátuma az ezt követő első teljes speciális projektév utolsó napja. A ZPFJ tárgyidőszakának kezdő dátuma az utolsó speciális év kezdete, záró dátuma az utolsó speciális év, azaz a vállalási időszak vége.

286.1. Ha a vállalási időszak kezdete korábbi, mint a fenntartási időszak kezdete, a vállalási időszak vége

a) egybeesik a fenntartási időszak végével, ha a speciális projektév kezdőnapja azonos a fenntartási időszak kezdőnapjával,

b) későbbi, mint a fenntartási időszak vége, ha a speciális projektév kezdőnapja későbbi, mint a fenntartási időszak kezdőnapja,

c) korábbi, mint a fenntartási időszak vége, ha a speciális projektév kezdőnapja korábbi, mint a fenntartási időszak kezdőnapja.

286.2. A 286.1. pont a) alpontja szerinti esetben az első PFJ tárgyidőszakának kezdő dátuma a fizikai befejezést követő nap. A jelentés tárgyidőszakának záró dátuma az ezt követő első teljes speciális projektév utolsó napja. A ZPFJ tárgyidőszakának kezdő dátuma az utolsó speciális év kezdete, záró dátuma az utolsó speciális év, valamint a fenntartási és vállalási időszak vége.

286.3. A 286.1. pont b) alpontja szerinti esetben az első PFJ tárgyidőszakának kezdő dátuma a fizikai befejezést követő nap. A jelentés tárgyidőszakának záró dátuma az ezt követő első teljes speciális projektév utolsó napja. A ZPFJ tárgyidőszakának kezdő dátuma az utolsó speciális év kezdete, záró dátuma az utolsó speciális év, azaz a vállalási időszak vége.

286.4. A 286.1. pont c) alpontja szerinti esetben az első PFJ tárgyidőszakának kezdete a fizikai befejezést követő nap. A jelentés tárgyidőszakának záró dátuma az ezt követő első teljes speciális projektév utolsó napja. A ZPFJ tárgyidőszakának kezdő dátuma az utolsó speciális év kezdete, záró dátuma pedig a fenntartási időszak vége.

A jelentéssel összefüggő formai, tartalmi elvárások

287.1. A PFJ és a ZPFJ űrlapját és a hozzá kapcsolódó kitöltési útmutatókat az európai uniós források felhasználásáért felelős miniszter a www.szechenyi2020.hu honlapon közzéteszi. Az általános kitöltési útmutató az európai uniós források felhasználásáért felelős miniszter jóváhagyásával módosítható.

287.2. A PFJ-hez melléklet nem kérhető be, kivéve, ha a megvalósítás helyszíne és a kedvezményezett székhelye/telephelye nem egyezik meg. Ebben az esetben az iparűzési adó befizetéséről és a projektben foglalkoztatottak számáról információ kérhető.

287.3. A ZPFJ-hez melléklet akkor kérhető, ha a bekérendő adatok az államigazgatás más szerveinek nyilvántartásaiból nem elérhetőek és azt az adott felhívás esetében az európai uniós források felhasználásáért felelős miniszter jóváhagyta.

288. A fenntartási jelentést, valamint annak esetleges hiánypótlását, korrekcióját az európai uniós források felhasználásáért felelős miniszter által meghatározott egységes formátumban, elektronikusan a XII. Fejezetben foglaltak alapján az elektronikus alkalmazások használatának szabályai szerint kell benyújtani.

289.1. A PFJ-ben a jelentés tárgyidőszakában a projektnek e rendelet 178-180. §-a és az 1303/2013/EU európai parlamenti és tanácsi rendelet 71. cikk (1)-(3) bekezdései által meghatározott fenntartási követelményeknek és a támogatási szerződésben vállaltaknak való megfelelőségéről kell nyilatkozni.

289.2. A projekt fenntartási időszakának elteltét követően a kedvezményezett a ZPFJ-ben nyilatkozik a fenntartási kötelezettségek teljes körű teljesítéséről.

289.3. A fenntartási jelentésben be kell számolni a fenntartási időszakra vállalt indikátorokról, horizontális vállalásokról, az esetleges bevételek alakulásáról és a projekt működőképességéről.

289.4. A fenntartási időszakban végzett helyszíni ellenőrzések során az irányító hatóságnak a fenntartási jelentésben nem szereplő, de a projekt céljainak teljesülése szempontjából jelentős információkat is össze kell gyűjtenie.

További kötelezettségek

290.1. A projekttel kapcsolatos dokumentumokat a projekt helyszínén kell nyilvántartani, de ha a projekt helyszíne ezt nem teszi lehetővé vagy több megvalósítási helyszín van, a dokumentumokat a kedvezményezett telephelyén vagy székhelyén kell megőrizni.

290.2. A fenntartási időszakban az irányító hatóság helyszíni ellenőrzést rendelhet el. E rendelet 179. § szerinti időpontig fennáll a kedvezményezett ellenőrzés-tűrési, információszolgáltatási és egyéb együttműködési kötelezettsége.

Emlékeztető fenntartási jelentés benyújtására

291. Az irányító hatóságnak a projektek nyomon követésével kapcsolatos adatokat a tudomásra jutásról számított 3 napon belül rögzíteni kell a monitoring és információs rendszerben.

292.1. Projektév szerinti beszámoltatás esetén, a fenntartási jelentést a támogatási szerződés hatálya alatt évente egyszer, a jelentés tárgyát képező időszak utolsó naptári napját követő 15 napon belül kell benyújtani.

292.2. A fenntartási jelentés benyújtási határidejének lejárta előtt 15 nappal a kedvezményezett figyelmét a XII. Fejezetben foglaltak alapján az elektronikus alkalmazások használatának szabályai szerint fel kell hívni a jelentéstételi kötelezettség teljesítésére.

293.1. Speciális projektév szerinti beszámoltatás esetén a fenntartási jelentést – a 296.2. pontban meghatározott kivétellel – az adott jelentés tárgyát képező időszak végét követő 15 napon belül kell benyújtani.

293.2. Ha az adatok rendelkezésre állása meghatározott időponthoz, vagy hiteles gazdasági beszámoló elfogadásához, illetve az arra jogosult hitelesítéséhez és letétbe helyezéséhez kötődik (üzleti év), akkor a jelentést legkésőbb a gazdasági beszámoló elfogadásának, letétbe helyezésének jogszabályi határidejét, vagy a meghatározott időpont elteltét követő 15 napon belül be kell nyújtani.

293.3. Ha a speciális projektév üzleti év, a gazdasági beszámoló elfogadásának, letétbe helyezésének határidejét és így a speciális projektév kezdetét a záró beszámolóban kell közölni az irányító hatósággal a kedvezményezett saját gazdálkodására irányadó beszámoló-készítési szabályok figyelembevételével.

293.4. A közölt adatok alapján a fenntartási jelentés benyújtási határidejének lejárta előtt 15 nappal a kedvezményezett figyelmét a XII. Fejezetben foglaltak alapján az elektronikus alkalmazások használatának szabályai szerint fel kell hívni a jelentéstételi kötelezettség teljesítésére.

Felszólítás fenntartási jelentés benyújtására

294. Ha a kedvezményezett jelentéstételi kötelezettségének határidőben nem tesz eleget, a határidő leteltét követő 5 napon belül az irányító hatóság a XII. Fejezetben foglaltak alapján az elektronikus alkalmazások használatának általános szabályai szerint 15 napos határidő kitűzésével felszólítja a kedvezményezettet jelentéstételi kötelezettsége teljesítésére.

295.1. Ha a kedvezményezett az eredeti határidőben nem teljesíti a jelentéstételi kötelezettségét, kötbérfizetési kötelezettséget lehet előírni. A kötbérfizetés kezdő napja a jelentéstételi kötelezettség teljesítésének felszólításban közölt határideje, utolsó napja a fenntartási jelentés benyújtását megelőző naptári nap.

295.2. Ha a kedvezményezett a felszólításban meghatározott határidőn belül sem küldi be a fenntartási jelentést, az irányító hatóság

a) elállhat a támogatási szerződéstől,

b) kezdeményezheti a kedvezményezettnek a támogatási rendszerből történő kizárását.

A jelentés formai és szakmai ellenőrzése

296.1. Az irányító hatóság a négy szem elvének megfelelően, a beérkezést követő 15 napon belül a monitoring és információs rendszerben ellenőrzi a beérkezett jelentést – formai és szakmai szempontokat is tartalmazó – előre összeállított ellenőrző listák alapján.

296.2. Az irányító hatóság helyszíni ellenőrzést rendelhet el a projekt fenntartása során jelentkező problémák feltárása és korrigálása érdekében.

296.3. Az ellenőrzés felfüggesztésének ideje nem számít bele az ellenőrzésre rendelkezésre álló 15 napba.

296.4. Ha a jelentés ellenőrzését megelőzően, vagy azzal egy időben helyszíni ellenőrzést rendeltek el, és az ellenőrzés során szerzett többletinformációk segítik a fenntartási jelentés ellenőrzését és elbírálását, a jelentés ellenőrzését fel kell függeszteni. Ennek megfelelően a felfüggesztés kezdete a fenntartási jelentés benyújtásának napja vagy az ellenőrzés elrendelésének napja, a felfüggesztés vége pedig az ellenőrzés napja.

296.5. Ha a jelentés ellenőrzését megelőzően, vagy azzal egy időben indult szabálytalansági eljárás, és az eljárás eredménye befolyásolhatja a fenntartási jelentés ellenőrzését és elbírálását, a jelentés ellenőrzését fel kell függeszteni. Ennek megfelelően a felfüggesztés kezdete a fenntartási jelentés benyújtásának napja vagy az eljárás indításának napja, a felfüggesztés vége pedig a szabálytalansági döntés napja.

296.6. Ha a jelentés ellenőrzését megelőzően, vagy azzal egy időben szerződésmódosításra kerül sor, és a módosítás befolyásolhatja a fenntartási jelentés ellenőrzését és elbírálását, a jelentés ellenőrzését fel kell függeszteni. Ennek megfelelően a felfüggesztés kezdete a fenntartási jelentés benyújtásának a napja vagy a módosítás kezdeményezésének napja, a felfüggesztés vége pedig a módosítás hatályba lépésének napja.

296.7. Ha a jelentés ellenőrzését megelőzően vagy azzal egyidejűleg a projekttel kapcsolatban ellenőrző szervek folytatnak vizsgálatot, és annak eredménye befolyásolhatja a fenntartási jelentés ellenőrzését és elbírálását, a jelentés ellenőrzését fel kell függeszteni. Ennek megfelelően a felfüggesztés kezdete a fenntartási jelentés benyújtásának a napja vagy az ellenőrzés megkezdésének a napja, a felfüggesztés vége pedig az ellenőrzésről készült jegyzőkönyv elfogadásának a napja.

296.8. A ZPFJ esetén vizsgálni kell a fenntartási időszakra vonatkozó indikátorok támogatási szerződésben meghatározott értékeinek teljesülését.

296.9. E rendelet 88. § (2) pont szerinti esetben a visszafizetés szabálytalansági döntés alapján történik.

Hiánypótlás

297.1. Ha az ellenőrzés során a fenntartási jelentéssel kapcsolatban hiányosságok merülnek fel, az irányító hatóság a jelentés beérkezését követő 15 napon belül, legfeljebb 15 napos határidő kitűzésével kizárólag a XII. Fejezetben foglaltak alapján az elektronikus alkalmazások használatának szabályai szerint a hiány pótlására, illetve a hiba javítására szólítja fel a kedvezményezettet.

297.2. A hiánypótlási határidő kezdete az értesítés – XII. Fejezetben foglaltak alapján az elektronikus alkalmazások használatának szabályai szerinti – kézbesítését követő nap.

297.3. Hiánypótlási felhívásra egy fenntartási jelentés esetében legfeljebb egy alkalommal kerülhet sor, amelyben az irányító hatóság az összes hiányosságot és hibát megjelöli.

297.4. A hiánypótlási határidőn belül a projektgazdának és az irányító hatóságnak lehetősége van mind írásban, mind szóban egyeztetni a hiánypótláshoz szükséges kérdésekben.

297.5. A hiánypótlást a jelentéssel megegyező módon, elektronikusan, a XII. Fejezetben foglaltak alapján az elektronikus alkalmazások használatának szabályai szerint kell benyújtani.

297.6. A hiánypótlás során csak a fenntartási jelentés hiányzó, illetve javítandó részeit kell benyújtani. A hiánypótlást papír alapon nem kell benyújtani.

298. Az irányító hatóság a beérkezett hiánypótlással kiegészíti a dokumentációt és az eredeti ellenőrzési szempontok alapján leellenőrzi a formai és szakmai szempontokat is tartalmazó, előre összeállított ellenőrző listák alapján.

Döntés a fenntartási jelentésről

299.1. Ha az irányító hatóságnak a kedvezményezettel szemben bármely jogcímen követelése áll fenn, a követelés teljesítésének napjáig az irányító hatóság a ZPFJ-t nem fogadhatja el.

299.2. Az irányító hatóság a fenntartási jelentés elfogadásáról a formai és szakmai ellenőrzést követő 5 napon belül, hiánypótlás esetén a hiánypótlás beérkezését követő 10 napon belül dönt.

299.3. A fenntartási jelentést az irányító hatóság akkor hagyja jóvá, ha a jelentésben foglaltak alapján a projekt a támogatási szerződésben leírtaknak teljes körűen megfelel.

299.4. A fenntartási jelentést el kell utasítani, ha

a) az ellenőrzések során az irányító hatóság megállapítja, hogy a fenntartással kapcsolatos kötelezettségek nem állnak összhangban a támogatási szerződésben foglaltakkal, illetve nem teljesültek,

b) a hiánypótlásra a hiánypótlásra felszólító értesítés átvételétől számított határidő leteltéig nem kerül sor vagy, ha a hiányok pótlása vagy a hibák javítása nem teljes körű.

299.5. Ha a fenntartási jelentés elutasításra kerül, kötbérfizetési kötelezettséget lehet előírni.

299.6. A kötbérfizetés kezdő napja a hiánypótlás teljesítésének határideje vagy a jelentés benyújtásának eredeti határideje, utolsó napja a fenntartási jelentés megfelelő benyújtását megelőző naptári nap.

Értesítés a fenntartási jelentés elutasításáról

300.1. A fenntartási jelentés elutasításáról az irányító hatóság a döntéstől számított 5 napon belül, kizárólag a XII. Fejezetben foglaltak alapján az elektronikus alkalmazások használatának általános szabályai szerint értesíti a kedvezményezettet.

300.2. A 300.1. pont szerinti értesítésben meg kell jelölni

a) a teljesítés határidejét,

b) az elutasítás indokát,

c) a fenntartási jelentés elfogadásához szükséges kiegészítések, korrekciók körét.

301. Ha a PFJ elutasításra kerül, a projektmenedzser megvizsgálja, merült-e fel szabálytalansági gyanú, és szükség esetén a 210.1. és 210.2. pontnak megfelelően gyanúbejelentést tesz. A gyanú bejelentésével értesíti a szabálytalanságfelelőst, aki intézkedik a további lépésekről.

A korrekciós időszak

302.1. Az elutasítást kiváltó hiányosságokat a kedvezményezett korrekció keretében pótolhatja. A korrekciók elvégzésére a kedvezményezettnek az értesítés – XII. Fejezetben foglaltak alapján az elektronikus alkalmazások használatának szabályai szerinti – kézbesítését követően 20 nap áll rendelkezésére.

302.2. Az irányító hatóság vezetőjének jóváhagyásával a 302.1. pont szerinti határidő a kedvezményezett kérelme alapján, a korrekció elvégzésének időigényét mérlegelve, az eredeti határidőt megelőző 5 napon belül meghosszabbítható.

302.3. Az új határidő kitűzéséről a kedvezményezettet a határidő meghosszabbításáról hozott döntéstől számított 5 napon belül a XII. Fejezetben foglaltak alapján az elektronikus alkalmazások használatának szabályai szerint értesíteni kell.

302.4. A korrekciós időszakon belül – írásban vagy szóban – lehetőség van a kedvezményezett és az irányító hatóság közötti egyeztetésre a korrekcióhoz szükséges kérdésekben. A kedvezményezettnek a korrekciós időszakban lehetősége van a fenntartási jelentés több alkalommal történő javítására és megküldésére. A 299.4-299.7. pont szerinti esetekben az irányító hatóság ellenőrzési határideje felfüggeszthető.

303.1. A korrekciót a jelentéssel megegyező módon, elektronikusan, a XII. Fejezetben foglaltak alapján az elektronikus alkalmazások használatának szabályai szerint kell benyújtani.

303.2. Korrekció esetén csak a pótlandó vagy javítandó részeket kell benyújtani.

303.3. A korrekciót papír alapon nem kell beadni.

304.1. Az irányító hatóság a beérkezett korrekciót az eredeti ellenőrzési szempontok alapján leellenőrzi a formai és szakmai szempontokat is tartalmazó, előre összeállított ellenőrző listák alapján.

304.2. Az irányító hatóság a korrekciós időszak leteltét követő 10 napon belül köteles döntést hozni a fenntartási jelentésről.

304.3. Ha a fenntartási jelentés nem kerül elfogadásra, az irányító hatóság köteles szabálytalansági döntést hozni, melynek alapján a szerződés megszüntetését kezdeményezni.

Értesítés a fenntartási jelentés elfogadásáról, valamint a projekt lezárása

305. A fenntartási jelentés elfogadásáról a kedvezményezettet kizárólag a XII. Fejezetben foglaltak alapján az elektronikus alkalmazások használatának szabályai szerint kell tájékoztatni a döntés rögzítését és jóváhagyását követően.

306.1. A ZPFJ elfogadásáról az irányító hatóság a döntéstől számított 5 napon belül értesíti a kedvezményezettet.

306.2. A ZPFJ elfogadását követően az IH záró jegyzőkönyvben nyilatkozik a biztosíték visszavonhatóságáról és a projekt lezárásáról, amelyet az irányító hatóság a végső pénzügyi zárást követően postai úton küld el a kedvezményezettnek.

306.3. Ha a kedvezményezettnek fenntartási kötelezettsége nincs, az irányító hatóság a projekt lezárásáról a végső pénzügyi zárás után postai úton értesíti a kedvezményezettet.

XI. FEJEZET
A HELYSZÍNI ELLENŐRZÉS

A helyszíni ellenőrzés eljárási szabályai

307.1. A hitelesítés keretében végzendő folyamatba épített ellenőrzés (első szintű ellenőrzés) részeként az irányító hatóság és az irányító hatóság által megbízott személy gondoskodik a kockázatelemzésen alapuló mintavételezéssel kiválasztott projektek megvalósításának helyszíni ellenőrzéséről.

307.2. A helyszíni ellenőrzés a támogatási szerződés megkötése után rendelhető el, tárgya a támogatást nyert projekt.

308.1. A helyszíni ellenőrzést az irányító hatóság vezetője által kiállított megbízólevél birtokában, legalább 2 év releváns szakmai tapasztalattal rendelkező személy végezheti. Releváns szakmai tapasztalatnak a hasonló projekteket kezelő intézményrendszerben töltött idő vagy az ellenőrizendő témában szerzett jártasság tekinthető.

308.2. A projektek folyamatba épített (dokumentum alapú, illetve helyszíni) ellenőrzését nem végezheti olyan személy, akivel szemben e rendelet 39. § bekezdése szerinti kizáró ok áll fenn.

308.3. A támogatási kérelemről szóló döntés előtt, illetve a támogatási szerződés megkötése előtt elrendelhető helyszíni szemlét a II. és a III. fejezet pont szabályozza.

Az összesítőn szereplő tételek helyszíni ellenőrzésére vonatkozó szabályok

309.1. Ha az adott helyszíni ellenőrzés során ellenőrzött, jóváhagyott kifizetési kérelme(ke)n belül az összesítővel elszámolt összes támogatás aránya

a) nem éri el a 10%-ot, az összesítőkön szereplő tételek támogatás-értékének legalább 5%-át (összesen legalább 10 tételt),

b) eléri a 10%-ot, az összesítőkön szereplő tételek támogatás-értékének legalább 10%-át (összesen legalább 30 tételt)

ellenőrizni kell.

309.2. A tételeket véletlenszerűen (számítógép segítségével vagy véletlenszám-táblázattal) kell kiválasztani.

309.3. Ha az ellenőrzött tételek között tipikus elszámolási hiba kerül feltárásra, mely feltételezhetően más tételeket is érint, a további érintett tételeket is ellenőrizni kell.

309.4. Az irányító hatóság ennél nagyobb arányú ellenőrzést is előírhat a kockázatok és a költséghatékonyság elvének figyelembe vételével.

309.5. Ha az irányító hatóság a fentieknél részletesebb módszertan kialakítását tartja szükségesnek, azt írásban rögzíteni kell. A módszertant a helyszíni ellenőrzés módszertanával együtt legalább évente felül kell vizsgálni.

309.6. Az elvégzett munkát dokumentálni kell. A helyszíni ellenőrzési jegyzőkönyv mellékletében rögzíteni kell

a) azt, hogy mely összesítőkről mely tételek kerültek ellenőrzésre, és
b) az ellenőrzés eredményét.

A helyszíni ellenőrzések tervezése

310.1. A helyszíni ellenőrzések tervezése során

a) kockázatelemzési módszertant kell készíteni,
b) a kockázatelemzési módszertan alapján kockázatelemzést kell végezni,
c) e rendelet 145. § bekezdése szerinti előírások szerint meg kell határozni a helyszíni ellenőrzések várható darabszámát
d) a b) és c) pontok a alapján éves ellenőrzési tervet kell összeállítani.

310.2. A 2014-2020 programozási időszakra vonatkozó, kockázatelemzésen alapuló helyszíni ellenőrzések lefolytatásához szükséges kockázatelemzési módszertant az irányító hatóság készíti el.

310.3. A kockázatelemzési módszertan iránymutatást ad a kockázatelemzés szempontjaira, menetére és az éves ellenőrzési terv évközi felülvizsgálatára.

310.4. Az irányító hatóság köteles gondoskodni a módszertan évenkénti felülvizsgálatáról legkésőbb október 15-ig, a hibaszázalékok és más ismert kockázati tényezők figyelembevétele érdekében.

310.5. A felülvizsgálati folyamatot írásban dokumentálni kell.

310.6. A kockázatelemzés során – az ellenőrizendő projektek és kedvezményezettek jellemzőit figyelembe véve – javasolt mérlegelni

a) a projekt típusát (pl. összetettség),
b) a projekt összköltségét,
c) a projekt tervezett megvalósítási időtartamát,
d) a kedvezményezett típusát,
e) a kedvezményezett által megvalósított projektek számát (pl. megvalósításhoz szükséges humán kapacitások szempontjából),
f) a támogatási arányt,
g) az elszámolás típusát,
h) a projekt megvalósítása során korábban felmerült problémák, szabálytalanságok számát,
i) a projekt megvalósításának jelentős elmaradását a tervezett ütemtervhez képest.

A helyszíni ellenőrzések tervezése, lebonyolítása során figyelembe kell venni a projekt életútja során bekövetkezett jogutódlás vagy projekt-átadás miatti változásokat.

310.7. A kockázatelemzési szempontokat egyértelműen kell megfogalmazni, melynek során figyelemmel kell lenni

a) a vizsgálandó projektekkel kapcsolatban jellemző releváns kockázati tényezőre,
b) a súlyozásnál a kockázatok valós előfordulásakor jelentkező hatások mértékére.

311.1. A jóváhagyott módszertan alapján az irányító hatóság minden év október 31-ig éves helyszíni ellenőrzési tervet készít a következő naptári évre vonatkozóan

311.2. Az irányító hatósága tervet az annak alapjául szolgáló kockázatelemzéssel együtt november 15-ig megküldi az államháztartásért felelős miniszter részére.

311.3. Az éves helyszíni ellenőrzési tervnek tartalmaznia kell különösen

a) a vizsgálandó projektek megnevezését (ha a konkrét projektek megnevezése még nem lehetséges a terv készítésének időpontjában, legalább a vizsgálandó projektek darabszámát vagy arányát konstrukciónként),

b) az ellenőrzés típusát,

c) az ellenőrzések ütemezését lehetőség szerint havi, de legalább negyedéves bontásban,

d) a szükséges erőforrásokat ember napban, betervezve a rendkívüli ellenőrzéseket is.

311.4. Ahol e rendelet legalább évi egyszeri helyszíni ellenőrzést ír elő, azon projektévet kell érteni, azaz az év számítása a támogatási szerződés hatálybalépésétől kezdődik.

312.1. Az éves helyszíni ellenőrzési tervet legalább negyedévente felül kell vizsgálni.

312.2. A projektek kockázati besorolását a helyszíni ellenőrzési terv negyedéves felülvizsgálatához kapcsolódóan aktualizálni kell a kockázatelemzési módszertannal összhangban.

312.3. Az éves helyszíni ellenőrzési terv felülvizsgálata során meg kell határozni az ellenőrizendő konkrét projekteket legalább a következő negyedévre vonatkozóan, ha ez korábban nem történt meg.

312.4. A felülvizsgálat során a megelőző negyedévben megkötött szerződéseket, az esetlegesen szerződésmódosítás eredményeként módosult projektzárási időpontokat és a kockázatelemzés eredményeként esetlegesen megváltozott kockázati besorolásokat át kell vezetni az éves helyszíni ellenőrzési terven.

312.5. Az éves helyszíni ellenőrzési terv módosításait meg kell küldeni az államháztartásért felelős miniszter részére.

A helyszíni ellenőrzések típusai

313.1. A helyszíni ellenőrzés időpontját tekintve lehet

a) közbenső helyszíni ellenőrzés, mely a projektmegvalósítás szakaszában végzett ellenőrzés,

b) záró helyszíni ellenőrzés, mely a projekt pénzügyi zárásakor végzett ellenőrzés,

c) fenntartási helyszíni ellenőrzés, mely a projekt lezárását követően, a fenntartási időszakban végzett ellenőrzés.

313.2. Tervezhetősége szerint a helyszíni ellenőrzés lehet

a) tervezett,

b) rendkívüli.

314.1. Képzési projektek, konferenciák, workshopot tartalmazó projektek, egyéb rendezvények (ha ezek a projekt lényegi elemét jelentik) helyszíni ellenőrzését az esemény konkrét időpontjában kell lefolytatni.

314.2. Ha az ellenőrzendő események időpontja és helyszíne ismert, az ellenőrzést a kedvezményezett előzetes értesítése nélkül le lehet folytatni.

314.3. Ha helyszíni ellenőrzésre kiválasztásra került események időpontja, helyszíne előre nem ismert, előzetes tájékoztatást kell kérni a kedvezményezettől.

314.4. A 314.1 pont szerinti ellenőrzések esetében, ha a helyszíni ellenőrzés nem terjed ki minden, e rendelet 146. §-ban rögzített szempontra, a teljes körű helyszíni ellenőrzést is el kell végezni.

315.1. Rendkívüli helyszíni ellenőrzés rendelhető el, ha a projektmegvalósítás nyomon követése során felmerülő információk ezt indokolják, így különösen, ha

a) a dokumentum alapú ellenőrzés tárgyát képező dokumentumok ellentmondásosak vagy hiánypótlást követően is hiányosak,

b) az időszakos vagy záró kifizetési igénylések részét képező szakmai beszámolók pontatlanok, nem egyértelműek vagy a projekt előrehaladásával kapcsolatban nem nyújtanak a jóváhagyáshoz elegendő információt,

c) a folyamatba épített ellenőrzés során az irányító hatóság szabálytalanság gyanúját észleli,
d) a támogatási szerződés módosításához ez szükséges.

315.2. Ha a rendkívüli helyszíni ellenőrzés nem terjed ki minden, e rendelet 146. §-ban rögzített szempontra, a teljes körű helyszíni ellenőrzést is el kell végezni.

A helyszíni ellenőrzés elrendelése

316.1. A tervezett helyszíni ellenőrzéseket az irányító hatóság vezetője által jóváhagyott éves ellenőrzési terv, illetve annak negyedéves felülvizsgálata alapján kell elvégezni.

316.2. A rendkívüli helyszíni ellenőrzéseket az irányító hatóság felelős vezetőjének írásbeli utasítása alapján kell elvégezni.

316.3. A 316.2. pont szerinti utasításnak tartalmaznia kell legalább
a) a projekt azonosító adatait,
b) a rendkívüli helyszíni ellenőrzés elrendelésének okát,
c) az ellenőrzés kiemelt szempontjait.

A szakértők eseti meghívása

317.1. Ha a felhívás, illetve a projekt jellege indokolja, az irányító hatóság a helyszíni ellenőrzés lefolytatásához eseti jelleggel külső szakértőt vonhat be.

317.2. A külső szakértőt az irányító hatóság az előzetesen kialakított a 308.1. pont szerinti megfelelő szakmai ismeretekkel rendelkező személyekből álló szakértői listából választja ki.

317.3. Az irányító hatóság a külső szakértőt a helyszíni ellenőrzésen való részvételre a következő dokumentumok megküldésével kéri fel:
a) felkérő levél,
b) keretszerződés hiányában nyomtatott formában a szakértővel kötendő, az irányító hatóság vezetője által aláírt szerződés, mely tartalmazza
ba) az ellenőrzés célját,
bb) az ellenőrzés tárgyát,
bc) az ellenőrzés időbeni ütemezését,
bd) az ellenőrzéshez alkalmazni előírt módszertant, szempontrendszert,
be) a releváns jogszabályok, előírások megjelölését,
bf) az ellenőrzéshez adott jogosultságokat,
bg) az ellenőrzéshez kapcsolódó felelősségi kört,
bh) az ellenőrzés során előírt dokumentálás módját,
bi) a szakértő díjazását, a fizetés feltételeit és módját,
c) nyomtatott vagy elektronikus formában az érintett projekt(ek) vonatkozásában teendő titoktartási nyilatkozatot, melyben a szakértő nyilatkozik arról, hogy a helyszíni ellenőrzés során tudomására jutott minősített adatot, üzleti vagy banktitkot megőrzi,
d) nyomtatott vagy elektronikus formában az érintett projekt(ek) vonatkozásában teendő összeférhetetlenségi nyilatkozatot (melyben a szakértő nyilatkozik arról, hogy e rendelet 39. § bekezdése szerinti összeférhetetlenség nem áll fenn az általa ellenőrizendő projekt vonatkozásában).

317.4. A szakértő által aláírt szerződés, titoktartási és összeférhetetlenségi nyilatkozat visszaérkezését követően az irányító hatóság gondoskodik a szakértő felkészítéséről, és eljuttatja a szakértőnek az érintett projekt vonatkozásában az ellenőrzés eredményes lefolytatásához szükséges dokumentumokat.

A felkészítés a helyszíni ellenőrzésre

318.1. A helyszíni ellenőröket a megbízható, valós és tárgyilagos megállapítások megtétele, valamint a helyszíni ellenőrzés hatékonysága érdekében az ellenőrzésre fel kell készíteni.

318.2. Az irányító hatóság biztosítja, hogy a helyszíni ellenőrök megismerjék különösen

a) az ellenőrzés célját,
b) az érintett felhívás szakmai tartalmát,
c) a helyszíni ellenőrzéshez kapcsolódó eljárásrendi előírásokat, így különösen az ellenőrzési szempontok, határidők, kommunikációs csatornák, dokumentálás, jelentés továbbításának rendjét,
d) a helyszíni ellenőrzésről készítendő jegyzőkönyv mintát.

318.3. A helyszíni ellenőr a felkészítés megtörténtét aláírásával igazolja.

A felkészülés a helyszíni ellenőrzésre

319. A konkrét projekt vonatkozásában az irányító hatóság a helyszíni ellenőr rendelkezésére bocsátja

a) a támogatási szerződést és mellékleteit, ideértve a benyújtott támogatási kérelemtámogatási kérelmet és mellékleteit,
b) a felhívást és a kapcsolódó dokumentációt,
c) a benyújtott beszámoló vagy jelentés tartalmát,
d) a dokumentum alapú ellenőrzés eredményét,
e) a korábban benyújtott kifizetési igénylések tartalmát,
f) a korábbi helyszíni ellenőrzési jegyzőkönyveket,
g) a projektre vonatkozó kockázatértékelési életutat,
h) a projekt vonatkozásában felmerült esetleges kockázati tényezőket,
i) az ellenőrzés megkezdéséig benyújtott dokumentumok, illetve információk alapján a konkrét kérdéseket, kivizsgálandó pontokat, amelyre az ellenőrzés során választ kell adni,
j) a felhívás többi projektjénél előforduló esetleges típushibákat.

A megbízólevelek elkészítése

320.1. Az ellenőrzésbe azok a szakértők vonhatók be, akik az összeférhetetlenségi és titoktartási nyilatkozatot aláírták, szerződést kötöttek a feladatra vonatkozóan, és a szükséges felkészítésen részt vettek.

320.2. Az irányító hatóság elkészíti az ellenőrzést végzők részére a megbízólevelet a konkrét helyszíni ellenőrzés(ek), illetve projektek vonatkozásában. Indokolt esetben általános érvényű megbízólevél is kiállításra kerülhet.

A kedvezményezett tájékoztatása

321.1. A helyszíni ellenőrzések ütemezésének betartása érdekében az irányító hatóság előzetesen egyezteti a kedvezményezettel a helyszíni ellenőrzés pontos időpontját, kivéve az olyan projekteket, ahol az előzetes értesítés mellőzése indokolt.

321.2. Az időpontegyeztetést követően az irányító hatóság az ellenőrzés tervezett időpontja előtt legalább 5 naptári nappal értesíti a kedvezményezettet az esedékes helyszíni ellenőrzésről, annak céljáról és kiterjedéséről, a vonatkozó jogszabályi felhatalmazásról.

321.3. Az értesítő levélnek

a) tartalmaznia kell az ellenőrzés helyszínét és várható időpontját,
b) meg kell jelölnie az ellenőrzés lefolytatásához szükséges dokumentumokat és bizonylatokat,
c) elő kell írnia a kedvezményezett részéről illetékes és felhatalmazással rendelkező képviselő helyszíni ellenőrzés során történő rendelkezésre állását.

321.4. Ha a helyszíni ellenőrzés tárgyszerűsége és eredményes elvégzése indokolja, az előzetes értesítés mellőzhető.

A helyszíni ellenőrzés lefolytatása

322.1. A helyszíni ellenőrzést legalább 2 fő végzi.

322.2. A helyszíni ellenőrzés lefolytatása előtt a helyszíni ellenőrök kötelesek

a) személyazonosságukat igazolni, megbízólevelüket bemutatni, illetve tájékoztatást adni arról, hogy mely szervezet nevében végzik az ellenőrzést,

b) tájékoztatást adni a helyszíni ellenőrzés típusáról, céljáról, a vizsgálandó szempontokról.

322.3. Az első helyszíni ellenőrzésnek a szerződéskötéstől, egyéb esetben az előző helyszíni ellenőrzés által vizsgált időszak végétől számított időszakot kell lefednie.

322.4. A helyszíni ellenőrzés alatt a helyszíni ellenőrök

a) az ellenőrzést annak típusától függően a projekt kapcsán releváns ellenőrzési szempontok alapján folytatják le oly módon, hogy a helyszíni ellenőrzés megállapításai megalapozottak legyenek,

b) az ellenőrzés lefolytatása alatt minden olyan bizonylatról, dokumentumról, amelyek az ellenőrzés lényegi megállapításait megalapozzák – lehetőleg elektronikus – másolatot készíthetnek,

c) kötelesek figyelembe venni a kedvezményezett szervezeténél előírt biztonsági szabályokat és munkarendet,

d) a helyszínen jegyzőkönyvet vesznek fel.

323.1. A helyszíni ellenőrzési jegyzőkönyvben rögzíteni kell

a) az ellenőrzött projekt megnevezését,

b) az ellenőrzést végző szervezet és személyek nevét,

c) az ellenőrzött szervezet nevét, címét, az ellenőrzés helyszínét, időpontját, időtartamát,

d) az ellenőrzés során figyelembe vett ellenőrzési szempontokat,

e) az ellenőrzés során átvizsgált bizonylatok, dokumentumok körét,

f) az ellenőrzést végzők által másolatban átvett iratok, dokumentumok azonosítási adatait,

g) a helyszíni ellenőrök által tett megállapításokat és a kedvezményezett álláspontját a megállapításokkal kapcsolatban,

h) az intézkedési tervet, mely tartalmazza

ha) a kedvezményezett által teljesítendő intézkedéseket és határidejüket, illetve

hb) az irányító hatóság által teljesítendő intézkedéseket és határidejüket, ha azok az ellenőrzés során egyértelműen azonosíthatók.

323.2. A jegyzőkönyvet, annak elkészültét követően a helyszíni ellenőrök és az ellenőrzött képviseletére feljogosított személy aláírásával, illetve minden oldal szignálásával a helyszínen hitelesíteni kell.

323.3. Ha a helyszínen elkészített jegyzőkönyv még nem tartalmaz minden megállapítást, ennek tényét és a kiegészítés megküldésének határidejét rögzíteni kell a jegyzőkönyvben.

323.4. A 323.3. pont szerinti kiegészítést is minden érintettnek alá kell írnia.

323.5. A jegyzőkönyv annyi példányban készül, ahány szervezet érintett az ellenőrzésben. Külső szakértő munkája teljesítésének igazolásához szintén kap egy példányt.

324.1. Az irányító hatóság a helyszíni ellenőrzés befejezését – a jegyzőkönyv (valamint, ha volt, a kiegészítés) aláírását – követő 3 napon belül a végleges jegyzőkönyv (valamint, ha volt, a kiegészítés) elektronikus példányát a monitoring és információs rendszerben a projekthez csatolja.

324.2. A helyszíni ellenőrzésekről a hitelesítési jelentésben kell tájékoztatni az Igazoló Hatóságot.

324.3. A helyszíni ellenőrzések jegyzőkönyveit az Igazoló Hatóság a monitoring és információs rendszerben vizsgálja meg.

325.1. A kedvezményezett és az irányító hatóság által teljesítendő intézkedéseket szövegesen, határidővel együtt rögzíteni kell a monitoring és információs rendszerben a helyszíni ellenőrzés befejezését követő 3 napon belül.

325.2. Ha a helyszíni ellenőrzés jegyzőkönyve kiegészítésre kerül, a kiegészítés aláírásának dátuma tekintendő a helyszíni ellenőrzés befejezésének.

326.1. Az irányító hatóság a kedvezményezett – alátámasztó dokumentummal benyújtott – értesítésének kézhezvételét követően az intézkedés teljesülését 3 napon belül rögzíti a monitoring és információs rendszerben.

326.2. Az irányító hatóság 5 napon belül értesíti a kedvezményezettet az intézkedés teljesítésének elfogadásáról vagy elutasításáról.

326.3. A kedvezményezett a hiánypótlási határidő letelte előtt írásban kérheti a határidő meghosszabbítását az irányító hatóságtól.

326.4. Ha a kedvezményezett nem teljesíti a vállalt intézkedéseket határidőre, az irányító hatóság figyelmeztetést küld a kedvezményezettnek új – legfeljebb 15 napos – határidő kitűzésével.

326.5. Ha a kedvezményezett ezt követően sem teljesíti az intézkedéseket, az intézkedés tartalmától függően az irányító hatóság mérlegeli a kapcsolódó kifizetési kérelem elutasítását, a kifizetések felfüggesztését, szabálytalansági eljárás indításának szükségességét, valamint a támogatási szerződésben előírt más szankciók alkalmazását. Az irányító hatóság a döntésről tájékoztatja a kedvezményezettet.

326.6. Ha a helyszíni ellenőrzés során szabálytalansági gyanút állapítottak meg, a gyanút a helyszíni ellenőrzés befejezésétől számított 3 napon belül rögzíteni kell a szabálytalansági gyanú bejelentő adatlapon és haladéktalanul meg kell küldeni az irányító hatóság szabálytalanságfelelősének.

326.7. Ha a helyszíni ellenőrzés erre vonatkozó megállapításokat tesz, az irányító hatóság kezdeményezi a megfelelő – a szerződés módosításával, felfüggesztéssel, korrekcióval, követeléskezeléssel járó – intézkedések megtételét a helyszíni ellenőrzés lezárásától számított 5 napon belül.

Éves összefoglaló a helyszíni ellenőrzésekről

327.1. Az irányító hatóság köteles a tárgyévi helyszíni ellenőrzésekről éves összefoglalót készíteni a tárgyévet követően január 31-ig.

327.2. Az összefoglalónak tartalmaznia kell, hogy az éves ellenőrzési tervhez képest mely ellenőrzések valósultak meg (terv- és tényadatok összevetése) projektszintű bontásban (ha az éves terv projekt szintű bontásban készült), konstrukciónként összesítve, megjelölve az ellenőrzések típusát.

327.3. Az összefoglalónak tartalmaznia kell a helyszíni ellenőrzésekkel kapcsolatos tapasztalatokat és a feltárt típushibákat, a hozzájuk kapcsolódó megoldási javaslatokat, a feltárt szabálytalanságokat, illetve az egyes ellenőrzések elmaradásainak az okait.

327.4. Az összefoglalóban külön összegezni kell a rendkívüli ellenőrzések okait és az ezek során feltárt típushibákat.

327.5. A helyszíni ellenőrzésekről szóló éves összefoglalót az irányító hatóság megküldi az audit hatóságnak

XII. FEJEZET

ELEKTRONIKUS ALKALMAZÁSOK HASZNÁLATA, KAPCSOLATTARTÁS

Az elektronikus kapcsolattartás

328.1. A támogatást igénylővel, illetve kedvezményezettel történő, 1303/2013/EU európai parlamenti és tanácsi rendelet 122. cikk (3) bekezdése szerinti elektronikus kapcsolattartás a Pályázati e-ügyintézés felületen keresztül történik, mely a www.szechenyi2020.hu honlapról

egyedi azonosításhoz kötött, titkosított csatornán keresztül és titkos jelszóval elérhető interaktív felület.

328.2. A Pályázati e-ügyintézés felülethez való hozzáférés a www.szechenyi2020.hu honlapon történő pályázói regisztráció útján szerezhető.

328.3. A támogató köteles a Pályázati e-ügyintézés felületen keresztül tartani a kapcsolatot a támogatást igénylővel, illetve a kedvezményezettel, kivéve azon értesítések esetét, ahol az egységes működési kézikönyv eltérően rendelkezik. Ezen értesítéseket elektronikus formában is elérhetővé kell tenni a 334.2. pont szerint.

328.4. A 333.1. pont szerinti feltételek teljesülésén kívül nem írható elő papír alapú dokumentum-benyújtási kötelezettség a támogatást igénylő, illetve a kedvezményezett számára, kivéve azon dokumentumsablonok vagy mellékletek esetét, ahol az egységes működési kézikönyv eltérően rendelkezik. Ezen dokumentumokat elektronikus formában is elérhetővé kell tenni a 334.2. pont szerint.

328.5. E rendelet 197. § (1) bekezdése szerinti, a Pályázati e-ügyintézés felületről megküldött tájékoztatást nyomtatott formában nem kell nyilvántartani és külső iktatórendszerben iktatni.

328.6. Technikai segítségnyújtás projektek esetében az irányító hatóság mérlegelheti, hogy a kedvezményezettől megköveteli-e az egyes dokumentumcsomagok vonatkozásában a Pályázati e-ügyintézés felület használatát.

329.1. A kedvezményezett által benyújtott dokumentumcsomag kitöltött dokumentumsablonokból (pl. projekt adatlap, beszámoló, fenntartási jelentés, kifizetés igénylés, szerződés-módosítás) és annak mellékleteiből áll. A kedvezményezett a Pályázati e-ügyintézés felületen keresztül küldi be az előírt, kitöltött dokumentumsablonokat. A dokumentumsablonok esetlegesen csatolandó mellékleteit a kedvezményezett elektronikus formában, a Pályázati e-ügyintézés felületre tölti fel. A Pályázati e-ügyintézés felületen beküldött dokumentumcsomagot nem kell külső iktatórendszerben iktatni.

329.2. Az irányító hatóság feladata, hogy a dokumentumcsomag benyújtásának feltételeiről a kedvezményezettet teljes körűen tájékoztassa.

329.3. Ha a támogatást igénylő, illetve a kedvezményezett a bekért dokumentumcsomagot a Pályázati e-ügyintézés felületen keresztül elektronikus formában beküldte, ezt a rendszer a kedvezményezettnek elektronikus formában visszaigazolja. A visszaigazolásról az irányító hatóság felelős munkatársa is automatikus értesítést kap.

329.4. Ha valamely dokumentumcsomag keretében mellékletek benyújtása szükséges, a kedvezményezett e rendelet 197. § (5) bekezdése szerinti lehetőséggel élhet, ha a mellékletek elektronikus formában történő beküldése nehézségbe ütközik.

329.5. E rendelet 172. § (5) bekezdése szerinti lehetőség adott dokumentumcsomagra terjed ki, újabb dokumentumcsomag esetében a mellékletek papír alapú beküldését ismét jelezni szükséges.

329.6. Ha a kedvezményezett nem élt e rendelet 197. § (5) bekezdése szerinti lehetőséggel, az irányító hatóság ügyintézési határideje a dokumentumcsomag elektronikus beérkezését követő első munkanapon kezdődik.

329.7. Ha a kedvezményezett élt e rendelet 197. § (5) bekezdése szerinti lehetőséggel, az irányító hatóság ügyintézési határideje a hiányzó mellékletek postai beérkezésétől kezdődik.

329.8. Ha a kedvezményezett élt e rendelet 197. § (5) bekezdése szerinti lehetőséggel, de a hiányzó mellékletek postai beérkezésére a dokumentumcsomag elektronikus beérkezését követő 15 munkanapon belül nem került sor, az Irányító Hatóságnak meg kell kezdenie a dokumentumcsomag feldolgozását.

330.1. Ha valamely mellékletet e jogszabály kifejezet rendelkezése szerint papíron és elektronikus formában, elektronikus aláírás nélkül is be kell küldeni, a papír alapú változatot kell hitelesnek tekinteni.

330.2. A 328.1-328.6. ponttól eltérő esetben a Pályázati e-ügyintézés felületen keresztül beküldött dokumentumcsomagot hitelesnek kell tekinteni.

330.3. Ha a kedvezményezett e rendelet 197. § (5) bekezdése szerinti lehetőséggel élt, a mellékletek a Pályázati e-ügyintézés felületen elektronikusan beküldve vagy papír alapon is elfogadhatók.

330.4. A 330.1. és a 330.3. pont szerinti esetben, ha a kitöltött dokumentumsablon a Pályázati e-ügyintézés felületen elektronikusan és postai úton, papír alapon is beküldésre került, az elektronikus verzió tekintendő hitelesnek.

330.5. Ha a kedvezményezett e rendelet 197. § (5) bekezdése szerinti lehetőséggel élt és egy adott melléklet a Pályázati e-ügyintézés felületen elektronikusan és postai úton, papír alapon is beküldésre került, a papír alapú tekintendő hitelesnek.

330.6. Ha a kedvezményezett e rendelet 197. § (5) bekezdése szerinti lehetőséggel nem élt és egy adott melléklet a Pályázati e-ügyintézés felületen elektronikusan és postai úton, papír alapon is beküldésre került, az elektronikus melléklet tekintendő hitelesnek.

330.7. Ha a kedvezményezett e rendelet 197. § (5) bekezdése szerinti lehetőséggel nem élt és egy adott melléklet csak postai úton, papír alapon került beküldésre, az irányító hatóságnak hiánypótlás keretében kérnie kell a melléklet Pályázati e-ügyintézés felületen, elektronikus formában történő benyújtását.

330.8. Ha a támogatást igénylő, illetve a kedvezményezett az irányító hatóság teljes körű tájékoztatása ellenére kizárólag papír alapon – az elektronikus alkalmazásba való rögzítés nélkül – nyújtja be a kért dokumentumcsomagot, úgy az irányító hatóság – figyelemmel a rendelkezésére álló döntési határidőre – a beérkezést követő 2 napon belül egy alkalommal utólagos elektronikus benyújtásra szólítja fel a támogatást igénylőt, illetve a kedvezményezettet, mely nem minősül hiánypótlási felszólításnak. A levélben az irányító hatóság tájékoztatást nyújt arról, hogy az elektronikus alkalmazásba történő rögzítés feltételeit nem teljesítve az irányító hatóság nem bírálja el a papír alapon benyújtott dokumentumcsomagot és erre való tekintettel a támogatást igénylő, illetve a kedvezményezett az elektronikus úton történő benyújtás teljesítésekor a határidők tekintetében különös gondossággal járjon el a támogatási jogviszony keretében fennálló kötelezettségeinek teljesítésre.

330.9. Ha a támogatást igénylő, illetve a kedvezményezett által csatolt digitalizált melléklet minősége nem megfelelő, nem felel meg az olvashatóság követelményének, az irányító hatóság a melléklet hiánypótlását vagy korrekcióját kéri.

331. A támogatást igénylő, illetve a kedvezményezett által a Pályázati e-ügyintézés felületen beküldött elektronikus formátumú mellékleteket kell nyilvántartás céljából ismételten kinyomtatni.

332.1. Az elektronikus úton küldött dokumentumcsomag benyújtásának időpontja az elküldés napja. A támogatást igénylő, illetve a kedvezményezett által beküldött dokumentumcsomagot a beérkezésről küldött visszaigazolás időpontjában kézbesítettnek kell tekinteni.

332.2. Az értesítések kézbesítési időpontjának a Pályázati e-ügyintézés felületen küldött üzenethez kapcsolódó dokumentum megnyitását kell tekinteni. Ha az értesítés elektronikus alkalmazáson keresztül történő átvételének visszaigazolása a küldés napját követő 7 napon belül nem történik meg, a dokumentumot – az ellenkező bizonyításig – kézbesítettnek kell tekinteni.

A papír alapú kapcsolattartás

333.1. Azon kötelezettségek esetében, melyeknél a Pályázati e-ügyintézés felület jogi és infrastrukturális feltételei nem biztosítottak, a kért dokumentumcsomagot papír alapon kell benyújtani.

333.2. Ha a Pályázati e-ügyintézés felület meghibásodás miatt nem érhető el, a kért dokumentumcsomagot a meghibásodás elhárulása után, elektronikusan kell benyújtani.

334.1. Az irányító hatóság a papír alapon beérkezett támogatási kérelem dokumentumokat, dokumentumcsomagokat, valamint a támogatást igénylőnek vagy kedvezményezettnek küldött papír alapú tájékoztatást, annak iktatását követően a központi irattárazásáról szóló

szabályzatban megszabott határidőn belül a monitoring és információs rendszer Dokumentumtárban digitálisan elérhetővé teszi, a 336.2. pontban leírtak szerint.

334.2. A 334.1. pont szerinti elérhetővé tétel papír alapú dokumentumok esetén szkennelés, valamint pdf formátumban történő mentés és a monitoring és információs rendszer Dokumentumtárba történő feltöltés útján valósul meg.

334.3. Az irányító hatóság a 334.2. pont szerint szkennelendő iratanyag összeállítását úgy végzi, hogy az iratanyagban

a) minden dokumentum egyszer szerepeljen,

b) egyértelműen jelölve legyen, hogy mely dokumentumokat nem kell szkennelni, és

c) ne legyen szkennelendőként megjelölve olyan dokumentum, amely már korábban feltöltésre került.

334.4. Ha egy meghatározott mellékletet az egységes működési kézikönyvben előírtak szerint papír alapon benyújtandó és digitalizált formában a Pályázati ügyintézés felületre is feltöltendő, az irányító hatóság gondoskodik a papír alapú állomány 334.2. pont szerinti kezeléséről.

334.5. Ha a 334.5. pont szerinti esetben a két formátumverzió között eltérés mutatkozik, az irányító hatóság hiánypótlás keretében gondoskodik a két formátumverzió közötti eltérés megszüntetéséről.

334.6. A 333.1. pont szerinti esetben az irányító hatóság gondoskodik a papír alapú dokumentumcsomag 334.2. pont szerinti kezeléséről.

334.7. Ha a kedvezményezett e rendelet 197. § (5) bekezdése szerinti lehetőséggel élt, a papír alapon beküldött mellékleteket az irányító hatóság a 334.2. pont szerint kezeli.

334.8. A 330.4. és a 330.6-330.8. pont szerint papír alapon beküldött dokumentumsablonokat és mellékleteket nem kell a 334.2. pont szerint kezelni.

334.9. A 333.1. pont szerinti esetben az irányító hatóság ügyintézési határidői a papír alapú dokumentáció beérkezésétől kezdődnek.

335.1. Ahol a felhívás vagy a támogatási szerződés az európai uniós források felhasználásáért felelős miniszter által meghatározott dokumentumsablonok használatát írja elő, azoktól való eltérés esetén a dokumentumcsomag nem minősül benyújtottnak.

335.2. Azon funkciók esetében, melyeknél a Pályázati e-ügyintézés felület jogi és infrastrukturális feltételei nem biztosítottak, vagy a Pályázati e-ügyintézés felület meghibásodás miatt nem érhető el, az értesítéseket postai úton kell kiküldeni.

335.3. Ha a Pályázati e-ügyintézés felület meghibásodás miatt nem érhető el, az európai uniós források felhasználásáért felelős miniszter által megbízott szervezeti egység tájékoztatja az irányító hatóságokat, és erről, valamint a hiba elhárításától a www.szechenyi2020.hu honlapon is tájékoztatást ad. Ebben az esetben az értesítések papír alapú kiküldése a határidőhöz kötött dokumentumcsomag későbbi beküldése kizárólag akkor fogadható el, ha igazolt a Pályázati e-ügyintézés felület meghibásodása.

335.4. Postai úton történő kézbesítés esetén a küldeményre vonatkozó szabályokat e rendelet 198. § (4)-(6) bekezdése állapítja meg.

336.1. Az európai uniós források felhasználásáért felelős miniszter e rendelet 194. § szerint közzétett szabályzatokat minden intézményi felhasználó szervezet számára elérhetővé teszi. A felhasználóknak az adott információs rendszerbe történő belépéskor meg kell erősíteniük, hogy elfogadják a szabályzatokban foglaltakat.

336.2. A dokumentumok központi irattárazásáról szóló szabályzatot Miniszterelnökség a www.szechenyi2020.hu honlapon közzéteszi.

Adatkapcsolati alkalmazások

337.1. Ha a kedvezményezettől bekért adatok a monitoring és információs rendszer és más közigazgatási adatbázisok közti elektronikus adatkapcsolat útján is elérhetőek, ezen adatok nem kérhetők be a kedvezményezettől.

337.2. Az adatok bekéréséről a kedvezményezettet tájékoztatni kell, valamint biztosítani kell annak lehetőségét, hogy a pályázó, illetve a kedvezményezett papír alapú alátámasztást nyújtson be az adatok módosulásáról, ha az adatbázisban szereplő adatok nem felelnek meg az aktuális állapotnak.

XIII. FEJEZET
MONITORING ÉS INFORMÁCIÓS RENDSZER

338. A projektek kezelése során végzendő dokumentumalapú ellenőrzéseket a monitoring és információs rendszerbe feltöltött egységes ellenőrzési listák segítik. Az ellenőrzési listák elektronikusan kitöltve, nyomtatás nélkül hitelesnek minősülnek, ha a listák változásai a rendszerben visszakereshetőek, s ezen információk elérhetősége az előírt iratmegőrzési határidőig biztosított.

XIV. FEJEZET
EGYSÉGES FEJLESZTÉSPOLITIKAI KOMMUNIKÁCIÓ ÉS TÁJÉKOZTATÁS

Az európai uniós források felhasználásáért felelős miniszter és az irányító hatóság közötti kapcsolattartás

339.1. Az európai uniós források felhasználásáért felelős miniszter az európai uniós források felhasználásához kötődő kommunikációs és tájékoztatási feladatok koordinációjának ellátása során:

a) kizárólagosan ellátja az európai források felhasználásához kapcsolódó fejlesztéspolitikai ügyek sajtóbeli megjelenítésével kapcsolatos feladatokat,
b) konkrét projekttel kapcsolatos kérdésekben – ideértve a közérdekű adatok megismerésére irányuló kérelmek intézését is – közvetlenül megkeresheti és információt kérhet az irányító hatóságtól,
c) előzetesen engedélyezi az irányító hatóság és, ha kijelölésre került a közreműködő szervezet részére beérkezett, nyilvános szereplések, előadások megtartására irányuló megkereséseket,
d) elkészíti az európai uniós források felhasználása tárgyában a jogalkotó és végrehajtó szervek számára készítendő nyilvános tájékoztatókat, kérdésekre irányuló válaszokat,
e) az a) pont szerint jár el az irányító hatóság és, ha kijelölésre került, a közreműködő szervezet részére beérkezett sajtónyilatkozatok kapcsán,
f) lebonyolítja az európai uniós források felhasználásáért felelős miniszter és az irányító hatóság részéről felmerülő, az európai uniós források felhasználásához kötődő kommunikációs és tájékoztatási célú feladatok (pl. rendezvényszervezés, nyomdagrafika, médiavásárlás, PR-kreatív) teljesítéséhez szükséges, az érintett keretszerződések terhére történő beszerzéseket, melynek eljárásrendjét a www.szechenyi2020.hu honlapon teszi közzé, és koordinálja ezen kommunikációs, tájékoztatási célú feladatok végrehajtását,
g) az irányító hatósággal együttműködve intézi az európai uniós források felhasználásáért felelős miniszter és az irányító hatóság feladatkörében felmerülő közérdekű adatok megismerésére irányuló kérelmek teljesítését.

339.2. Az irányító hatóság az európai uniós források felhasználásához kötődő kommunikációs és tájékoztatási feladatok koordinációjának ellátása érdekében együttműködik az európai uniós források felhasználásáért felelős miniszterrel, melynek keretében haladéktalanul teljesíti az európai uniós források felhasználásáért felelős miniszter által meghatározott feladatokat és teljes körű tájékoztatást nyújt a partnerségi egyeztetési folyamatok, valamint kommunikációs és tájékoztatási feladatok ellátásához.

339.3. Az irányító hatóság az egységes, minden programot lefedő általános ügyfélszolgálat kialakítása és működtetése érdekében:

a) határidőben teljes körű, pontos tájékoztatást nyújt a felhívások meghirdetéséről, módosításáról és felfüggesztéséről az európai uniós források felhasználásáért felelős miniszter számára,
b) tájékoztatási/kommunikációs csatornát biztosít mindazon ügyekben, melyek intézéséhez az irányító hatóság állásfoglalása szükséges,
c) az egycsatornás (egyablakos) ügyfél-tájékoztatási rendszerhez eljuttatja a más csatornán a tárgyban hozzá beérkező ügyfélmegkereséseket.

XV. FEJEZET

KÖZREMŰKÖDÉS A TÁMOGATÁSOKKAL KAPCSOLATOS BÜNTETŐ ELJÁRÁSOKBAN

340.1. Folyamatban lévő büntető ügyek tekintetében az európai uniós források felhasználásáért felelős miniszter látja el a kapcsolattartást a bűnüldöző szervekkel, valamint eleget tesz az folyamatban lévő büntető ügyek állapotára vonatkozóan az irányító hatóságok részéről érkező tájékoztatáskérések megválaszolásának.

340.2. Büntető feljelentések tekintetében amennyiben az irányító hatóság IH önállóan tesz feljelentést, úgy a feljelentés megtételével egyidejűleg (annak egy példányának megküldésével), továbbá az üggyel kapcsolatban valamennyi felmerülő új információról (eljárási cselekmények, nyomozás elrendelése, megszüntetése, vádemelési javaslat) tájékoztatja az európai uniós források felhasználásáért felelős miniszter illetékes és az audit hatóságot

340.3. Amennyiben az irányító hatóság bűnügyi jelzéssel él, úgy arról annak megtételével egy időben tájékoztatja az európai uniós források felhasználásáért felelős minisztert és az audit hatóságot.

340.4. Amennyiben az irányító hatósághoz érkezik a bűnügyi megkeresés, úgy azt haladéktalanul továbbítja az európai uniós források felhasználásáért felelős miniszternek megválaszolás céljából.

340.5. Annak érdekében, hogy az európai uniós források felhasználásáért felelős miniszter a megkereső szerv felé a válaszadást határidőben teljesítse, az irányító hatóság a megkeresés kézhezvételét követően 5 munkanapon belül továbbítja a megkeresésben megfogalmazott kérdésekre adandó válaszokat, adatokat, dokumentumokat az európai uniós források felhasználásáért felelős miniszter számára.

340.6. Az európai uniós források felhasználásáért felelős miniszter erre kijelölt szervezeti egysége a rendelkezésére álló, valamint az irányító hatóságok által megküldött információk alapján a megtett büntetőfeljelentésekről, bűnügyi jelzésekről a folyamatban lévő büntető ügyekről és a beérkező bűnügyi megkeresésekkel kapcsolatban naprakész elektronikus nyilvántartást vezet.

340.7. A központi elektronikus nyilvántartás naprakész működtetése érdekében az európai uniós források felhasználásáért felelős miniszter az irányító hatóságok részvételével félévente munkacsoporti ülést szervez.

340.8. Az európai uniós források felhasználásáért felelős miniszter az általa üzemeltetett közérdekű bejelentő rendszeren (www.anti-lop.hu) tett közérdekű bejelentések kivizsgálása érdekében az irányító hatóságoktól információkat, adatokat kérhet;

340.9. az irányító hatóságok ezen információkat, adatokat a megkeresés kézhezvételét követően 5 munkanapon belül megküldik az európai uniós források felhasználásáért felelős miniszter részére, amely alapján megteszi a szükséges intézkedéseket.

XVI. FEJEZET

ELLENŐRZÉSEK KOORDINÁCIÓJA

Általános rendelkezések

341.1. E rendelet 10. § (5) pontja alapján az európai uniós források felhasználásáért felelős miniszter feladata az ellenőrzés koordináció, amely feladatot a támogatások felhasználásának ellenőrzésére és az ellenőrzések koordinációjára kijelölt szervezeti egysége (a továbbiakban: ellenőrzések koordinációjáért felelős egység) lát el.

341.2. E fejezet az európai uniós támogatásokra irányuló külső ellenőrző szervek által lefolytatott ellenőrzések esetén követendő eljárásrendet, az ellenőrzések adatainak és anyagainak nyilvántartására vonatkozó szabályokat, valamint az intézkedési tervek és beszámolók elkészítésének módját határozza meg.

341.3. A külső ellenőrző szervek által végzett ellenőrzések teljes dokumentációját bizalmasan kell kezelni.

A külső ellenőrző szervek

342. Az európai uniós támogatásokra irányuló külső ellenőrzést az Állami Számvevőszék, az Európai Támogatásokat Auditáló Főigazgatóság, a Kormányzati Ellenőrzési Hivatal, az Európai Bizottság, az OLAF és az Európai Számvevőszék végezhet.

Az elektronikus nyilvántartási és belső információs rendszer

343.1. Az ellenőrzések koordinációjáért felelős egység elektronikus ellenőrzés-nyilvántartó rendszert üzemeltet (a továbbiakban: ELLI), amelyen keresztül kapcsolatban áll az IH-kkal, valamint az európai uniós források felhasználásáért felelős miniszter szervezeti egységeivel, amelyek az ellenőrzésekkel kapcsolatban e fejezet rendelkezései szerint kötelesek az ELLI-t használni.

343.2. Az ellenőrzéssel kapcsolatos feladatokat és határidőket az ellenőrzések koordinációjáért felelős egység rögzíti az ELLI-ben. Az aktuális feladatokról az ELLI automatikusan generált e-maileket küld az érintettek részére. Az ELLI-ben a szervezeti egységek kijelölt ellenőrzési referensei kötelesek folyamatosan figyelemmel kísérni a szervezeti egységüket érintő ellenőrzéseket, az ellenőrzésekkel kapcsolatos feladatokat, valamint adatszolgáltatást teljesíteni az ELLI-n keresztül.

343.3. Az ellenőrzésekkel kapcsolatban az ellenőrző szervtől beérkező valamennyi dokumentum ELLI-ben történő rögzítéséről és a határidők nyomon követéséről az ellenőrzések koordinációjáért felelős egység gondoskodik. A kapcsolattartó jelölés, észrevételezés, adatszolgáltatás az érintett szervezeti egység feladata. Az intézkedési terv és beszámoló ELLI-ben történő kitöltése az érintett szervezeti egység kötelezettsége.

343.4. A BIR Dokumentumtárába az ellenőrzésekkel kapcsolatos dokumentumokat az ellenőrzések koordinációjáért felelős egység tölti fel és aktualizálja.

Külső ellenőrzés hazai ellenőrző szerv által

344.1. Az egységes adatszolgáltatás és az ellenőrzések hatékony nyomon követése érdekében az ellenőrző szervekkel az ellenőrzés teljes időtartama alatt - ide nem értve a helyszíni ellenőrzés során történő személyes egyeztetéseket - a kapcsolattartás, az adatszolgáltatás és az egyeztetés az ellenőrzések koordinációjáért felelős egységen keresztül történik az ellenőrzésben érintett IH-k és egyéb szervezeti egységek bevonásával.

344.2. Ha az ellenőrző szerv az értesítő levelet, jelentéstervezetet, végleges jelentést vagy egyéb dokumentumot közvetlenül az IH-nak vagy más szervezeti egységnek küldi meg, az átvevő a kézhezvételt követően haladéktalanul köteles a dokumentum másolatát eljuttatni az ellenőrzések koordinációjáért felelős egység részére. Ha az ellenőrző szerv nem küldi meg közvetlenül az érintett szervezeti egység részére az e pontban felsorolt dokumentumot, akkor

ezt az ellenőrzések koordinációjáért felelős egység haladéktalanul megküldi az érintett szervezeti egység részére.

344.3. Az IH-k által jelölt kapcsolattartóról szóló tájékoztatás, a jelentéstervezetre tett észrevétel, a jelentés alapján készített intézkedési terv és egyéb dokumentum az ellenőrzések koordinációjáért felelős egység által kerül továbbításra az ellenőrző szerv részére.

344.4. Az ellenőrzésekkel kapcsolatos dokumentumok ELLI-ben történő rögzítéséről és a határidők nyomon követéséről az ellenőrzések koordinációjáért felelős egység gondoskodik.

344.5. Ha az ellenőrző szerv a megbízólevél átvételét kéri, annak aláírására az ellenőrzött szerv vezetője vagy az általa kijelölt személy jogosult, aki a megbízólevél másolatát haladéktalanul megküldi az ellenőrzések koordinációjáért felelős egység részére. A megbízólevelet - valamennyi érintett számára történő elérhetőség érdekében - fel kell tölteni az ELLI-be.

344.6. Az értesítő levél beérkezését követően az ellenőrző szerv által kért adatokat és dokumentumokat az ellenőrzések koordinációjáért felelős egység küldi ki az ellenőrzést végző szervezet részére az érintett szervezeti egység elektronikus jóváhagyása birtokában. A határidő betartása érdekében az érintett szervezeti egységek, illetve IH-k a kért adatszolgáltatást a határidő lejárta előtt legalább 1 nappal kötelesek megküldeni az ellenőrzések koordinációjáért felelős egység részére.

344.7. A helyszíni ellenőrzések időpont- és témaegyeztetését az ellenőrzések koordinációjáért felelős egység koordinálja. A helyszíni ellenőrzések során az ellenőrök bármilyen, a vizsgálathoz kapcsolódó dokumentumba, nyilvántartásba betekinthetnek, arról másolatot, kivonatot készíthetnek. A helyszíni ellenőrzések során ezen másolatok és kivonatok hivatalos átadás-átvételi nyilatkozattal adhatók át. A nyilatkozatot, valamint az átadott dokumentumok listáját elektronikusan (szkennelve) meg kell küldeni az ellenőrzések koordinációjáért felelős egység részére. Az ellenőrzések során a támogatói oldal tekintetében a kontrollt az érintett IH gyakorolja.

345.1. Az ellenőrző szerv a vizsgálatról készített anyagot (a továbbiakban: jelentéstervezet) észrevételezés céljából megküldi az ellenőrzések koordinációjáért felelős egység részére.

345.2. Ha az ellenőrző szerv a 345.1. pont szerinti jelentéstervezetet kizárólag az IH-nak küldi meg, akkor az IH a kézhezvételt követően haladéktalanul köteles a jelentéstervezet másolatát eljuttatni az ellenőrzések koordinációjáért felelős egység részére.

345.3. Az érintett szervezeti egységek kötelesek az ELLI-ben szereplő határidőig elkészíteni a jelentéstervezetre vonatkozó észrevételeiket és megküldeni az ellenőrzések koordinációjáért felelős egység részére hivatalos úton és elektronikus levél útján szerkeszthető formában.

345.4. Az ellenőrzések koordinációjáért felelős egység feladata az észrevétel megküldése az ellenőrző szerv részére, oly módon, hogy az érintett IH észrevételét külön dokumentumként csatolja a kísérőlevélhez abban az esetben, ha csak egyetlen IH érintett az észrevételezésben. Ha több IH érintett, akkor az összesített észrevételt az ellenőrzések koordinációjáért felelős egység készíti el és úgy küldi meg az ellenőrző szerv számára oly módon, hogy az IH-k észrevételeit külön dokumentumként csatolja. Ha az IH vagy IH-k mellett az európai uniós források felhasználásáért felelős miniszter vagy az európai uniós források felhasználásáért felelős miniszter más szervezeti egysége is érintett az észrevételezésben, akkor az összesített észrevételt az ellenőrzések koordinációjáért felelős egység készíti el és küldi meg az ellenőrző szerv számára oly módon, hogy az IH vagy IH-k észrevételeit külön dokumentumként csatolja, míg a többi szervezeti egység észrevétele csak az összesített észrevételben jelenik meg, mellékletként nem. Az ellenőrzések koordinációjáért felelős egység egyeztetést kezdeményez az észrevételek összehangolása érdekében abban az esetben, ha az érintettek észrevétele ellentétes tartalmú.

346.1. Ha az ellenőrző szerv intézkedési terv készítését írja elő, az ellenőrzések koordinációjáért felelős egység az IH-t és egyéb szervezeti egységet, érintő javaslatokat az ELLI intézkedési terv táblázatában rögzíti a jelentés beérkezését követően haladéktalanul. Legkésőbb a jogszabályokban meghatározott határidő lejárta előtt 3 nappal az érintett szervezeti egységek, IH-k, kötelesek az ELLI-ben rögzíteni az egyes javaslatokhoz tartozó intézkedéseket és azok elvégzésére vállalt határidőket, valamint a végrehajtás felelősét, majd erről értesítést küldeni az ellenőrzések koordinációjáért felelős egység részére. Az intézkedési terv – ha a jogszabály úgy rendelkezik – megküldésre kerül az ellenőrző szerv részére az ellenőrzések koordinációjáért felelős egység által oly módon, hogy az IH-k intézkedési terveit külön dokumentumként csatolja.

346.2. Az érintett szervezeti egység, illetve IH-vezető felelős az intézkedési tervekben vállalt feladatok határidőre történő végrehajtásáért.

Intézkedések nyomon követése hazai ellenőrző szerv által végzett külső ellenőrzés esetén

347. Az intézkedési tervek teljesülésének nyomon követésével összefüggésben az európai uniós források felhasználásáért felelős miniszter ellenőrzés koordinációs egységének vezetésével és az érintett szervezeti egységek részvételével évente, az EUTAF felé történő éves beszámolást megelőzően legalább 30 nappal intézményrendszeri munkacsoportot kell összehívni. A munkacsoport ülését megelőzően (legalább 15 nappal) az érintett szervezeti egységek részére meg kell küldeni az aktuális intézkedési tervek listáját a felkészülés érdekében. Az egyeztető lapot az érintett szervezeti egységeknek a megbeszélést 5 nappal megelőzően a koordinációs egység részére kell visszaküldeniük. A koordinációs egység dönt az intézkedés elfogadásáról. Amennyiben az intézkedés végrehajtása felső vezetői döntést igényel, a koordinációs egység gondoskodik az illetékes vezetőnek történő továbbításáról. A munkacsoport feladata valamennyi külső ellenőrző szerv jelentése alapján végrehajtandó intézkedés teljesítésének nyomon követése, valamint a teljesítést akadályozó tényezők feltárása és kezelése. A munkacsoport üléséről a koordinációs egység emlékeztetőt készít az aktuális feladatok és határidők rögzítésével, melyek nyomon követéséről gondoskodik.

Intézkedési tervek teljesüléséről szóló beszámolók hazai ellenőrző szerv által végzett külső ellenőrzés esetén

348.1. Az ellenőrző szervek által az intézkedési tervben előírt feladatok időarányos teljesítéséről szóló beszámoló elkészítését az ellenőrzések koordinációjáért felelős egység felügyeli és koordinálja a jogszabályokban meghatározott határidők betartására figyelemmel. A KSZ intézkedési tervének teljesülése tekintetében a kontrollt az érintett IH gyakorolja.

348.2. Az ellenőrzések koordinációjáért felelős egység az ELLI-ben vezetett nyilvántartás alapján a külön jogszabályokban meghatározott módon és időszakokban köteles megküldeni az érintett szervezeti egységek részére a beszámoló alapját képező ellenőrzések listáját.

348.3. Az IH-k és az egyes szervezeti egységek egy eredeti példányban, vezetői aláírással, az elkészítést követően haladéktalanul kötelesek megküldeni az ellenőrzések koordinációjáért felelős egység részére az ELLI-ben készített és onnan kinyomtatott előrehaladási jelentéseket.

348.4. A teljesítés módját minden esetben rögzíteni kell a megjegyzés rovatban az alátámasztó anyagok megjelölésével együtt, illetve az alátámasztó (aláírt, szkennelt) anyagokat csatolni kell az ELLI dokumentumcsatolójába. Ha az intézkedés nem vagy csak részben teljesült a vállalt határidőig, akkor új határidőt kell megjelölni, valamint a megjegyzés rovatban rögzíteni kell a teljesítés elmaradásának okát és a határidő módosítására vonatkozó kérést. Az intézkedési terv időarányos teljesüléséről készült beszámoló valóságtartalmáért, az alátámasztó anyagok megfelelőségéért a szervezeti egység, illetve az IH-vezető felelős.

348.5. Az egyes szervezeti egységek, illetve IH-k beszámolóit az ellenőrzések koordinációjáért felelős egység archiválja, és azok alapján elkészíti az ellenőrző szerv részére kiküldendő összesített beszámolót és gondoskodik határidőben történő kiküldéséről.

Külső ellenőrzés nem hazai ellenőrző szerv által

349.1. Az egységes adatszolgáltatás és az ellenőrzések hatékony nyomon követése érdekében az ellenőrző szervekkel az ellenőrzés teljes időtartama alatt a kapcsolattartás, az adatszolgáltatás és az egyeztetés az ellenőrzések koordinációjáért felelős egységen keresztül történik az ellenőrzésben érintett IH-k és egyéb szervezeti egységek bevonásával kivéve, ha az EUTAF az ellenőrzött szerv. Az ellenőrzések során az ellenőrző szervvel történő hivatalos kapcsolattartás az ellenőrzések koordinációjáért felelős egység feladata.

349.2. Az ellenőrző szerv által az európai uniós források felhasználásáért felelős miniszter részére megküldött értesítő levelet, jelentéstervezetet, jelentést és egyéb dokumentumot az ellenőrzések koordinációjáért felelős egység haladéktalanul továbbítja az érintett IH-k és az IgH, valamint egyéb szervezeti egységek részére.

349.3. Ha az ellenőrző szerv a 349.2 pont szerinti dokumentumot közvetlenül az IH-nak vagy más szervezeti egységnek küldi meg, az átvevő a kézhezvételt követően haladéktalanul köteles a dokumentum másolatát eljuttatni az ellenőrzések koordinációjáért felelős egysége részére.

349.4. Az ellenőrzés megkezdéséről szóló értesítő levél beérkezését követően az ellenőrzések koordinációjáért felelős egység haladéktalanul köteles tájékoztatni az államháztartásért felelős minisztert, az EUTAF-ot, valamint az Igazoló Hatóságot az ellenőrzés megindításáról.

349.5. A kedvezményezettek adatainak ismeretében az IH a kedvezményezetteket hivatalos úton haladéktalanul értesíti.

349.6. Az IH-k és más szervezeti egységek által készített dokumentum, adatszolgáltatás, a jelentéstervezetre tett észrevétel, a jelentés alapján készített intézkedési terv és egyéb dokumentum az ellenőrzések koordinációjáért felelős egység által kerül továbbításra az ellenőrző szerv részére.

350.1. Az ellenőrzések koordinációjáért felelős egység haladéktalanul meghívja az érintett szervezeti egységeket – szükség esetén az államháztartásért felelős miniszter, az EUTAF, valamint az Igazoló Hatóság bevonásával – az ellenőrzésre való felkészülést segítő előkészítő munkacsoportba a 349.2. és 349.3. pont szerinti értesítő levél kiküldését követően.

350.2. Az ellenőrző szerv felé az ellenőrzés során adatszolgáltatási kötelezettsége az IH-nak és az érintett szervezeti egységeknek van, azonban az adatszolgáltatás koordinációját az ellenőrzések koordinációjáért felelős egység látja el. A projektszintű adatszolgáltatást az IH készíti elő. A nem IH-specifikus és rendszerjellegű adatok szolgáltatása során az IH és az érintett szervezeti egységek kötelesek az ellenőrzések koordinációjáért felelős egységgel egyeztetni. Az adatszolgáltatás határidőben történő előállításában az érintett szervezeti egységek kötelesek együttműködni.

350.3. Az adatszolgáltatás az ellenőrző szervvel egyeztetett módon történik.

350.4. Ha az ellenőrzés során az EUTAF az ellenőrzött fél, az adatszolgáltatást részére az ellenőrzések koordinációjáért felelős egység juttatja el a megadott határidőig.

350.5. A 350.2-350.5. pontban szabályozott adatszolgáltatási eljárásrend alkalmazandó valamennyi ellenőrző szerv adatszolgáltatási igénye vonatkozásában függetlenül attól, hogy konkrét ellenőrzéshez vagy egy későbbi ellenőrzés előkészítéséhez kapcsolódik.

351.1. Az ellenőrzések koordinációjáért felelős egység az előkészítő munkacsoport ülésein meghatározottak szerint koordinálja az ellenőrzésre való felkészülést. Az IH felelőssége, hogy a projekt megvalósulásának helyszínén, illetve a kedvezményezetti dokumentumok

őrzésének helyszínén az ellenőrzés fókuszának megfelelően a vonatkozó dokumentációt áttekintse és a kedvezményezettet teljes körűen felkészítse az ellenőrzésre.

351.2. Az ellenőrzésre történő felkészülésben szükség esetén részt vesz az ellenőrzés tárgyától függően az európai uniós források felhasználásáért felelős miniszter szakmailag felelős egyéb szervezeti egysége.

351.3. A felkészülést követően munkacsoportülést kell összehívni az érintett szervezeti egységek részvételével. Az előkészítő munkacsoportülésen az IH beszámol az adatszolgáltatásról, a felkészülés eredményéről, a felmerült kockázatokról és a kockázatok kezelésére tett intézkedésekről, valamint rögzítésre kerül az ellenőrzés menete, a résztvevők és a felelősök személye és a hátralévő további feladat.

352.1. A helyszíni ellenőrzéshez kapcsolódóan az ellenőrzések koordinációjáért felelős egység nyitó és záró egyeztetést szervez, valamint koordinálja a helyszíni ellenőrzések lebonyolítását, kivéve, ha az EUTAF az ellenőrzött szervezet. A nyitó és záró egyeztetésre az ellenőrzések koordinációjáért felelős egység köteles meghívni az államháztartásért felelős minisztert, az Igazoló Hatóságot, az EUTAF-ot, az érintett IH és egyéb szervezeti egység képviselőit.

352.2. A helyszíni ellenőrzésen az IH és az ellenőrzések koordinációjáért felelős egység képviselője részt vesz. Az ellenőrzésen az ellenőrzés tárgyától függően az európai uniós források felhasználásáért felelős miniszter szakmailag felelős egyéb szervezeti egységének (pl. a közbeszerzések ellenőrzéséért felelős egység) munkatársa is szükség szerint részt vesz.

352.3. A helyszínen kért adatszolgáltatás biztosításáról az ellenőrzött (kedvezményezett, IH) köteles gondoskodni, az átadott dokumentumokról az ellenőrzések koordinációjáért felelős egység másolatot kap.

353.1. A jelentéstervezetet beérkezését követően az ellenőrzések koordinációjáért felelős egység haladéktalanul megküldi azt elektronikus úton az IH és az egyéb érintett szervezeti egységek részére. A jelentéstervezet kézhezvételét követően 7 napon belül az ellenőrzések koordinációjáért felelős egység gondoskodik a jelentéstervezet megküldéséről az államháztartásért felelős miniszter, az Igazoló Hatóság, az EUTAF részére hivatalos úton (papíralapon vagy CD-n, feljegyzés kíséretében), kivéve, ha az EUTAF az ellenőrzött szervezet.

353.2. Az irányító hatóság részére a jelentéstervezetnek kizárólag a rá vonatkozó része kerül megküldésre papíralapon, egyidejűleg fel kell hívni az irányító hatóság figyelmét, hogy a kedvezményezett részére is kizárólag a jelentéstervezet rá vonatkozó része kerülhet továbbításra.

354.1. Az angol nyelvű jelentéstervezet megküldésével egyidejűleg az ellenőrzések koordinációjáért felelős egység összehívja az egységes tagállami válasz kialakítása céljából az audit munkacsoportot (a továbbiakban: tagállami audit munkacsoport), amelyhez munkacsoport tag és póttag delegálását kell kérni az értesítő levélben annak érdekében, hogy a tagállami észrevételek határidőben megküldésre kerüljenek.

354.2. A tagállami audit munkacsoportba delegált tagok és póttagok a delegálással egyidejűleg kötelesek eljuttatni a titoktartási nyilatkozatukat az ellenőrzések koordinációjáért felelős egység részére. A tagállami audit munkacsoportba az IH, az államháztartásért felelős miniszter, az EUTAF és az Igazoló Hatóság is tagot delegál. A a kedvezményezett meghívásáról a tagállami audit munkacsoport dönt. A tagállami audit munkacsoport megszervezése során figyelembe kell venni, hogy a kedvezményezett kizárólag az őt érintő témakörök megvitatásában vegyen részt. A munkacsoport a tevékenységét végezheti az ülésen való személyes részvétellel, vagy elektronikus kapcsolattartással. A választott módszerről – a megállapítások tárgyát és összetettségét figyelembe véve – az ellenőrzések koordinációjáért felelős szervezeti egység vezetője dönt.

354.3. A tagállami audit munkacsoporton belül a dokumentumáramlás elektronikusan történik.

355.1. A tagállami audit munkacsoport felelős a tagállami válasz meghatározott feladatok és ütemezés szerinti elkészítéséért.

355.2. Az IH és a vizsgált területért felelős szervezeti egység az elkészült választervezetet legalább 14 nappal a válasz megküldésére adott hivatalos határidőt megelőzően köteles megküldeni az ellenőrzések koordinációjáért felelős egység részére, amely azt a tagállami audit munkacsoport elé terjeszti egyeztetésre.

355.3. A választervezetben szereplő tagállami álláspont – a válasz megküldésére adott hivatalos határidőt megelőzően – a tagállami audit munkacsoport tagjaival egyeztetésre kerül.

355.4. Az ellenőrző szerv részére a jelentéstervezetre vonatkozó választ az európai uniós források felhasználásáért felelős miniszter küldi meg, kivéve, ha az ellenőrzött az EUTAF. Ha az EUTAF az ellenőrzött, akkor a választervezetet az ellenőrzöttnek küldi meg az ellenőrzések koordinációjáért felelős egység.

356.1. Az angol és a magyar nyelvű végleges jelentés beérkezését követő 7 napon belül az ellenőrzések koordinációjáért felelős egység gondosodik a jelentés 353.1. pontban meghatározottak szerinti továbbításáról.

356.2. Ha a végleges jelentésben az ellenőrző szerv intézkedési terv vagy beszámoló készítését kéri, akkor az IH és az érintett szervezeti egységek kötelesek gondoskodni az intézkedési terv, illetve beszámoló határidőben történő elkészítéséről, kivéve, ha az EUTAF az ellenőrzött, amely esetben az EUTAF-ra vonatkozó megállapításokra vonatkozó intézkedési terv elkészítése az EUTAF feladata, az ellenőrzések koordinációjáért felelős egység pedig gondoskodik a nem az EUTAF-ra vonatkozó megállapítások intézkedési tervének EUTAF részére történő megküldéséről.

356.3. Szükség esetén az intézkedési terv vagy beszámoló elkészítéséhez belső-, illetve tagállami audit munkacsoport hívható össze. Az IH és az érintett szervezeti egységek által jóváhagyott dokumentumot – több IH érintettsége esetén azok összesítését követően – az ellenőrzések koordinációjáért felelős egység küldi meg az ellenőrző szerv részére, kivéve, ha az EUTAF az ellenőrzött.

356.4. Ha az EUTAF az ellenőrzött, akkor az intézkedési tervet vagy beszámolót részére küldi meg az ellenőrzések koordinációjáért felelős egység.

357.1. Az ellenőrző szerv által kért intézkedési terv, illetve beszámoló elkészítése mellett a végleges magyar nyelvű jelentés beérkezését követően az ellenőrzések koordinációjáért felelős egység a végleges jelentésben rögzített megállapításokat rögzíti az ELLI-ben.

357.2. Az érintett szervezeti egységek az ELLI-ben rögzítik az egyes javaslatokhoz tartozó intézkedéseket és azok megtételére vonatkozó határidőket és megküldik az ellenőrzések koordinációjáért felelős egység részére hivatalosan a végleges jelentés beérkezését követő 30 napon belül.

358. Ha az ellenőrző szerv ellenőrzése esetén a tagállam személyes meghallgatást kezdeményez, az európai uniós források felhasználásáért felelős miniszter vagy az általa kijelölt személy irányítja a vitarendezési eljárásra történő felkészülést és annak nyomon követését, továbbá döntést hoz a személyes meghallgatáson résztvevő delegáció összetételéről és a tárgyalási mandátumról.

Intézkedések nyomon követése nem hazai ellenőrző szerv által végzett külső ellenőrzés esetén

359.1. Az ellenőrzések koordinációjáért felelős egység nyomon követi a belső intézkedések határidőben történő megvalósítását.

359.2. Az érintett szervezeti egység vezetője felelős a belső intézkedési tervben vállalt feladatok határidőre történő végrehajtásáért.

359.3. Ha szükséges, a belső intézkedési terv hatékony végrehajtása érdekében belső audit munkacsoport hívható össze az érintett szervezeti egységek részvételével.

359.4. Az intézkedések teljesítéséről az IH-k és az érintett szervezeti egységek kötelesek évente beszámolni.

359.5. Az IH-k és egyéb szervezeti egységek két eredeti példányban, az érintett szervezeti egység vezetőjének aláírásával, az elkészítést követően haladéktalanul kötelesek megküldeni az ellenőrzések koordinációjáért felelős egység részére az ELLI-ben készített és onnan kinyomtatott előrehaladási jelentéseket.

359.6. A teljesítés módját minden esetben rögzíteni kell a megjegyzés rovatban az alátámasztó anyagok megjelölésével együtt, illetve az alátámasztó (aláírt, szkennelt) anyagokat csatolni kell az ELLI dokumentumcsatolójába. Ha az intézkedés nem vagy csak részben teljesült a vállalt határidőig, akkor új határidőt kell megjelölni, valamint a megjegyzés rovatban rögzíteni kell a teljesítés elmaradásának okát és a határidő módosítására vonatkozó kérést. Az intézkedési terv időarányos teljesüléséről készült beszámoló valóságtartalmáért, az alátámasztó anyagok megfelelőségéért a szervezeti egység vezetője, illetve az IH-vezető felelős.

Az OLAF vizsgálat

360.1. Az OLAF által végzett vizsgálat átfogó nyomon követése érdekében a kapcsolattartás, az adatszolgáltatás és az egyeztetés az ellenőrzések koordinációjáért felelős egységen keresztül történik az ellenőrzésben érintett IH-k és egyéb szervezeti egységek bevonásával. A vizsgálatok során az OLAF-fal történő hivatalos kapcsolattartás az ellenőrzések koordinációjáért felelős egység feladata. Az OLAF a vizsgálatok során a Nemzeti Adó- és Vámhivatal Központi Hivatala OLAF Koordinációs Irodán (továbbiakban: OLAF KI) keresztül tartja a kapcsolatot az ellenőrzések koordinációjáért felelős egység vezetőjével.

360.2. A vizsgálat megkezdéséről szóló, bizalmasan kezelendő értesítő levelet az OLAF KI az ellenőrzések koordinációjáért felelős egység vezetőjének küldi meg, amely az értesítés kézhezvételéről az OLAF vizsgálattal érintett IH-vezetőt haladéktalanul értesíti elektronikus úton.

360.3. Az IH köteles gondoskodni az érintett KSZ értesítéséről, felhívva a figyelmet az értesítésben szereplő adatok, információk bizalmas kezelésére.

360.4. A vizsgálat jellegétől és tárgyától függően az ellenőrzések koordinációjáért felelős egység munkacsoportot szervezhet, amelyre meghívja az értesítésben szereplő szervezeti egységek képviselőit, valamint – szükség szerint – az OLAF KI képviselőit.

360.5. Az indító munkacsoportülésen az ellenőrzések koordinációjáért felelős egység tájékoztatást ad a vizsgálat tárgyával kapcsolatban, valamint meghatározásra kerülnek a vizsgálattal összefüggésben elvégzendő feladatok a határidők rögzítésével. Az ellenőrzések koordinációjáért felelős egység nyomon követi a feladatok végrehajtását.

361.1. Az OLAF KI kérésére nyújtott adatszolgáltatást az ellenőrzések koordinációjáért felelős egység koordinálja. A projektszintű adatszolgáltatásról az IH a KSZ-szel együttműködve köteles határidőben gondoskodni.

361.2. A nem IH-specifikus és rendszerjellegű adatok szolgáltatása az érintett szervezeti egységek bevonásával történik. Az ellenőrzések koordinációjáért felelős egység a munkacsoport tagjait bevonhatja az egyeztetésbe.

361.3. Az IH által összeállított adatszolgáltatást – több IH érintettsége esetén azok összesítését követően – az ellenőrzések koordinációjáért felelős egység küldi meg az OLAF KI részére az érintett szervezeti egység vezetőjének átadás-átvételi nyilatkozata vagy – indokolt esetben – elektronikus jóváhagyása birtokában.

361.4. Amennyiben az OLAF helyszíni ellenőrzést folytat le vizsgálata keretében, erről az OLAF KI tájékoztatást küld az európai uniós források felhasználásáért felelős miniszter ellenőrzések koordinációjáért felelős egysége részére, emellett szükség esetén értesíti az ellenőrzötteket, például kedvezményezetteket, szállítókat, alvállalkozókat.

361.5. A helyszíni vizsgálat során az IH és az ellenőrzések koordinációjáért felelős egység megfigyelőként részt vesz. A helyszíni vizsgálaton az európai uniós források felhasználásáért

felelős miniszter szakmailag felelős egyéb szervezeti egységének (pl. a közbeszerzések ellenőrzéséért felelős egység) munkatársa is szükség szerint részt vesz.

XVII. FEJEZET
A TÁMOGATÁSOK LEBONYOLÍTÁSÁBAN RÉSZT VEVŐ SZERVEZETEK ÉS A KEDVEZMÉNYEZETTEK ELLENŐRZÉSE

Az ellenőrzésekért felelős egység feladatai

362. Az ellenőrzésekért felelős egység tevékenysége során megállapításokat, következtetéseket és javaslatokat fogalmaz meg a program megvalósítás kockázatai, illetve a hiányosságok megszüntetése, kiküszöbölése vagy csökkentése, a szabálytalanságok megelőzése, illetve feltárása érdekében. Az ellenőrzésekért felelős egység szakmai támogatást nyújt az európai uniós fejlesztésekért felelős államtitkár részére.

Az ellenőr jogai és kötelezettségei

363. Az ellenőrzésekért felelős egység ellenőre jogosult:
a) az ellenőrzött szerv, illetve szervezeti egység helyiségeibe belépni, figyelemmel az ellenőrzött szerv, illetve szervezeti egység biztonsági előírásaira, munkarendjére,
b) az ellenőrzött szervnél, illetve szervezeti egységnél az ellenőrzés tárgyához kapcsolódó, minősített adatot, üzleti és gazdasági titkot tartalmazó iratokba, a közszolgálati és munkaügyi alapnyilvántartásba és más dokumentumokba, valamint elektronikus adathordozón tárolt adatokba betekinteni a külön jogszabályokban meghatározott adatvédelmi és minősített adatok védelmére vonatkozó előírások betartásával, azokról másolatot, kivonatot, illetve tanúsítványt készíttetni, indokolt esetben az eredeti dokumentumokat másolat hátrahagyása mellett jegyzőkönyvben rögzítetten átvenni, illetve visszaadni,
c) az ellenőrzött szerv, illetve szervezeti egység vezetőjétől és bármely alkalmazottjától írásban vagy szóban információt kérni,
d) az ellenőrzött szerv, illetve szervezeti egység működésével és gazdálkodásával összefüggő kérdésekben információt kérni más szervektől,
e) a vizsgálatba szakértő bevonását kezdeményezni.

364. Az ellenőrzésekért felelős egység ellenőre köteles:
a) ellenőrzési tevékenysége során az ellenőrzési programban foglaltakat végrehajtani,
b) tevékenységének megkezdéséről az ellenőrzött szerv, illetve szervezeti egység vezetőjét tájékoztatni, és megbízólevelét bemutatni,
c) az objektív véleménye kialakításához elengedhetetlen dokumentumokat és körülményeket megvizsgálni,
d) megállapításait, következtetéseit és javaslatait tárgyszerűen, a valóságnak megfelelően írásba foglalni, és azokat elegendő és megfelelő bizonyítékkal alátámasztani,
e) ha az ellenőrzés során büntető-, szabálysértési, kártérítési, illetve fegyelmi eljárás megindítására okot adó cselekmény, mulasztás vagy hiányosság gyanúja merül fel, haladéktalanul jelentést tenni az ellenőrzésekért felelős egység vezetőjének,
f) az ellenőrzési jelentés tervezetet az ellenőrzött szerv, illetve szervezeti egység vezetőjével egyeztetni, ellenőrzési jelentést készíteni,
g) ellenőrzési megbízatásával kapcsolatban vagy személyére nézve összeférhetetlenségi ok tudomására jutásáról haladéktalanul jelentést tenni az ellenőrzésekért felelős egység vezetőjének, amelynek elmulasztásáért vagy késedelmes teljesítéséért fegyelmi felelősséggel tartozik,
h) az eredeti dokumentumokat az ellenőrzés lezárásakor hiánytalanul visszaszolgáltatni,
i) az ellenőrzött szervnél, illetve szervezeti egységnél, illetve annak részegységeiben a biztonsági szabályokat és a munkarendet figyelembe venni,
j) a tudomására jutott minősített adatot, üzleti és gazdasági titkot megőrizni,

k) az ellenőrzési tevékenységet megfelelően dokumentálni, az ellenőrzés során készített iratokat és iratmásolatokat – az adatvédelmi és a minősített adatok védelmére vonatkozó előírások betartásával – az ellenőrzés dokumentációjához csatolni.

Az ellenőrzött jogai és kötelezettségei

365. Az ellenőrzött szerv, illetve szervezeti egység vezetője és alkalmazottai jogosultak:
a) az ellenőr személyazonosságának bizonyítására alkalmas okiratot, illetve megbízólevelének bemutatását kérni, ennek hiányában az együttműködést megtagadni,
b) az ellenőrzés megállapításait megismerni, azokra észrevételeket tenni, és az észrevételekre választ kapni.

366. Az ellenőrzött szerv, illetve szervezeti egység vezetője és alkalmazottai kötelesek:
a) az ellenőrzés végrehajtását elősegíteni, együttműködni,
b) az ellenőr részére szóban vagy írásban a kért tájékoztatást, felvilágosítást, nyilatkozatot megadni, a dokumentációkba a betekintést biztosítani, kérés esetén az eredeti dokumentumokat – másolat és jegyzőkönyv ellenében – az ellenőrnek a megadott határidőre átadni,
c) a saját hatáskörébe tartozóan az ellenőrzés megállapításai és javaslatai alapján a végrehajtásért felelősöket és a végrehajtás határidejét feltüntető intézkedési tervet készíteni, az intézkedéseket a megadott határidőig végrehajtani, arról az európai uniós fejlesztésekért felelős államtitkárt és az ellenőrzésekért felelős egység vezetőjét tájékoztatni,
d) az ellenőrök számára megfelelő munkakörülményeket biztosítani.

Az ellenőrzések tervezése, lefolytatása, az intézkedések nyomon követése

367.1. Az ellenőrzésekért felelős egység vezetője – a soron kívüli ellenőrzések figyelembevételével – összeállítja az éves ellenőrzési tervet. Az ellenőrzésekért felelős egység az éves ellenőrzési tervet a tárgyévet megelőző év november 30-ig jóváhagyásra megküldi az európai uniós fejlesztésekért felelős államtitkár részére. Az éves ellenőrzési terv az európai uniós források felhasználásért felelős miniszter egyetértésével módosítható.

367.2. Az ellenőrzésekért felelős egység
a) elvégzi az éves ellenőrzési tervben szereplő és az európai uniós fejlesztésekért felelős államtitkár által soron kívül elrendelt ellenőrzéseket,
b) gondoskodik a megbízóleveleknek az európai uniós fejlesztésekért felelős államtitkár általi aláírásáról, ezáltal a vizsgálatvezető és az ellenőrzéseket lefolytató ellenőrök kijelöléséről,
c) gondoskodik az ellenőrzési program elkészítéséről,
d) az ellenőrzés megkezdéséről szóban vagy írásban értesíti az ellenőrzött szerv vagy szervezeti egység vezetőjét,
e) a helyszíni ellenőrzést, annak megkezdése előtt legalább 2 nappal, szóban vagy írásban bejelenti az ellenőrzött szerv, illetve szervezeti egység vezetőjének,
f) a lefolytatott vizsgálat tapasztalatai alapján a megállapításait, következtetéseit és javaslatait tartalmazó ellenőrzési jelentést készít,
g) az ellenőrzés alapján készült jelentés tervezetét, illetve annak kivonatát egyeztetés céljából megküldi az ellenőrzött szerv, illetve szervezeti egység vezetőjének, továbbá annak, akire vonatkozóan a jelentéstervezet megállapítást vagy javaslatot tartalmaz, amely szervek az észrevételeiket a jelentéstervezet kézhezvételétől számított 8 napon belül kötelesek megküldeni az ellenőrzésekért felelős egység vezetőjének,
h) indokolt esetben a jelentéstervezet észrevételezésére rendelkezésre álló határidőt 8 nappal meghosszabbíthatja,
i) egyeztető megbeszélést tart, bármelyik fél kezdeményezésére.

367.3. A jelentéstervezetre beérkező észrevétel elfogadásáról vagy elutasításáról a vizsgálatvezető dönt és az ellenőrzési jelentés mellékleteként az érintetteknek írásbeli tájékoztatást ad, amelyben indokolja az el nem fogadott észrevételeket.

367.4. Az elfogadott észrevételeket a vizsgálatvezető átvezeti az ellenőrzési jelentéstervezeten. Indokolt esetben az ellenőrzésekért felelős egység vezetője az észrevételek átvezetése után a jelentéstervezetet az érintetteknek ismételten megküldheti visszamutatás céljából 5 napos határidővel.

367.5. Az ellenőrzésekért felelős egység vezetője, ha az ellenőrzésre vonatkozó elrendelés úgy rendelkezik, egyeztetés mellőzésével, szóban beszámol az ellenőrzés eredményeiről az az európai uniós fejlesztésekért felelős államtitkárnak és átadja a végleges jelentés egy példányát.

367.6. Az európai uniós fejlesztésekért felelős államtitkár a lezárt ellenőrzési jelentést vagy annak kivonatát megküldi az ellenőrzött szerv vezetőjének, illetve annak, akire vonatkozóan megállapítást vagy javaslatot tartalmaz, és szükség esetén felkéri az intézkedési terv elkészítésére.

367.7. Az intézkedési terv elkészítéséért, végrehajtásáért és a megtett intézkedésekről történő beszámolásért az ellenőrzött, valamint a javaslattal érintett szerv, illetve szervezeti egység vezetője felelős. A határidők és a végrehajtásért felelős személyek megjelölésével kiegészített intézkedési tervet a lezárt ellenőrzési jelentés kézhezvételétől számított 8 napon belül kell elkészíteni és megküldeni az az európai uniós fejlesztésekért felelős államtitkár részére.

367.8. Az az európai uniós fejlesztésekért felelős államtitkár – az ellenőrzésekért felelős egység vezetője véleményének kikérésével – dönt az ellenőrzött által elkészített intézkedési terv jóváhagyásáról.

367.9. Az ellenőrzésekért felelős egység nyomon követi az intézkedési tervek megvalósulását.

367.10. Az ellenőrzésekért felelős egység nyilvántartást vezet az elvégzett ellenőrzésekről és gondoskodik az ellenőrzési dokumentumok megőrzéséről.

Szervezeti függetlenségre vonatkozó szabályok

368.1. Az ellenőrzésekért felelős egység tevékenységét az európai uniós fejlesztésekért felelős államtitkárnak alárendelve végzi, jelentéseit közvetlenül neki küldi meg.

368.2. Az európai uniós fejlesztésekért felelős államtitkár biztosítja az ellenőrök funkcionális függetlenségét, különösen a következők tekintetében:

a) az éves ellenőrzési terv kidolgozása,
b) az ellenőrzési program elkészítése és végrehajtása,
c) az ellenőrzési módszerek kiválasztása,
d) a következtetések és ajánlások kidolgozása, ellenőrzési jelentés elkészítése.

XVIII. FEJEZET
MONITORING ÉS ÉRTÉKELÉS

369. E fejezet alkalmazásában referenciaérték: olyan tulajdonság, amely rögzíti, hogy milyen alsó és felső határok között fogadható el az indikátor vagy szakpolitikai mutató értéke.

Monitoring és Értékelési Munkacsoport

370.1. A Monitoring és Értékelési Munkacsoport (a továbbiakban: MÉMCS) célja e rendelet 10. § 11. és 15. pontjában foglalt feladatok eredményes végrehajtásának biztosítása.

370.2. A MÉMCS állandó tagja az Irányító Hatóságok és az európai uniós források felhasználásáért felelős miniszter monitoring és értékelési tevékenységért felelős egységének munkatársai, és a monitoring és információs rendszer üzemeltetője, eseti jelleggel az Irányító Hatóságok felhívások összeállításáért felelős munkatársai, a szakpolitikai felelős monitoring tevékenységért felelős egységeinek munkatársai. A MÉMCS állandó meghívottja a Központi Statisztikai Hivatal képviselője.

370.3. A MÉMCS vezetője az európai uniós források felhasználásáért felelős miniszter monitoring és értékelési tevékenységéért felelős egységének vezetője, vagy az általa delegált személy.

370.4. A MÉMCS e rendelet 370.1. pontjának végrehajtása érdekében:

a) koordinálja a jelentéstételekkel kapcsolatos feladatokat,
b) közreműködik a közösségi jogszabályok, végrehajtási aktusok, iránymutatások értelmezésében,
c) folyamatosan tájékoztatja az irányító hatóságokat a több programot érintő, monitoring és értékelés témájú jogszabályváltozásokról, új jogszabályokról,
d) figyelemmel kíséri a monitoring és információs rendszerben létrehozott indikátorokat és szakpolitikai mutatókat,
e) tájékoztatja az irányító hatóságokat a fejlesztéspolitikát érintő, várhatóan több irányító hatóság által is alkalmazható szakpolitikai mutatókról,
f) figyelemmel kíséri a programok felhívásainak ex-ante értékelési tevékenységét,
g) módszertani segítséget nyújt az irányító hatóságok számára a programok értékelési terveinek elkészítéséhez,
h) tájékoztatást nyújt az európai uniós források felhasználásáért felelős miniszter által végzett értékelések ütemezéséről, témájáról, következtetéseiről, megállapításairól, javaslatairól,
i) tájékoztatja az értékelések megállapításainak, következtetéseinek, javaslatainak megfelelő érintett (vezetői) szinte(ke)t az értékelő jelentés tartalmáról.

370.5. A MÉMCS legalább negyedévente ülésezik.

Az indikátorok és szakpolitikai mutatók létrehozásában közreműködők és feladataik

371.1. Az indikátorok monitoring és információs rendszerben történő létrehozásáért az európai uniós források felhasználásáért felelős miniszter a felelős.

371.2. A szakpolitikai mutatók monitoring és információs rendszerben történő létrehozásáért az irányító hatóság felelős.

371.3. A 371.1. és a 371.2. pont tekintetében felelős alatt az európai uniós források felhasználásáért felelős miniszter, vagy az irányító hatóság által a Monitoring és Értékelési Munkacsoportba delegált tagot kell érteni.

371.4. Az európai uniós források felhasználásáért felelős miniszter e rendelet 39. § szerint véleményezi a felhívásban szerepeltetni tervezett indikátorokat és erről tájékoztatja az irányító hatóságot.

371.5. Az európai uniós források felhasználásáért felelős miniszter az indikátorok minőségbiztosítása keretében a 372.1-372.6. pontban foglaltak teljesülését ellenőrzi.

Az indikátorok és szakpolitikai mutatók létrehozására vonatkozó szabályok

372.1. Az indikátor, illetve szakpolitikai mutató esetében referenciaértéket kell megadni.

372.2. A felhívásnak legalább egy, a programba foglalt indikátort kell tartalmaznia.

372.3. A felhívásnak tartalmaznia kell az adott felhívás esetében releváns közös indikátorokat.

372.4. A felhívás csak az előrehaladás méréséhez feltétlenül szükséges és indokolt számú indikátort tartalmazza.

372.5. Törekedni kell arra, hogy az azonos tartalmú szakpolitikai intézkedések azonos szakpolitikai mutatóval kerüljenek mérésre.

372.6. A monitoring és információs rendszerben az indikátorok és a szakpolitikai mutatók elkülönített kategóriaként jelennek meg. Indikátor és szakpolitikai mutató nem feleltethető meg egymásnak.

XIX. fejezet

AZ EURÓPAI UNIÓS TÁMOGATÁSBÓL FINANSZÍROZOTT KÖZBESZERZÉSI ELJÁRÁSOK ELLENŐRZÉSÉNEK SAJÁTOS SZABÁLYAI

373.1. Ha a támogatást igénylő, illetve a kedvezményezett e rendeletben és a jelen rendeletben foglaltaknak nem, vagy nem teljes körűen tesz eleget, kötelezettségeit nem vagy nem megfelelően teljesíti, felelőssége e rendeletben meghatározott szabálytalansági eljárás keretében kerül megállapításra.

373.2. A szabálytalansági eljárás eredménye alapján a támogatás egy része vagy akár egésze visszavonható.

373.3. Az irányító hatóságnak, illetve az európai uniós források felhasználásért felelős miniszternek a közbeszerzési dokumentumok (az eljárás valamennyi szakaszának, illetve részének felhívása, dokumentációja, illetve kiegészítő irata, illetve ismertetője) megküldésével egyidejűleg különösen a következő információkat kell bekérnie a támogatást igénylőtől, illetve a kedvezményezettől a monitoring és információs rendszeren keresztül:

a) a támogatást igénylő, illetve a kedvezményezett neve, székhelye (címe),
b) az ajánlatkérő neve, székhelye (címe), ha nem a támogatást igénylő, illetve a kedvezményezett az ajánlatkérő,
c) a kapcsolattartóként kijelölt személy neve és elérhetősége (levelezési cím, telefon, fax, e-mail),
d) – ha rendelkezésre áll – a projekt azonosító száma,
e) az adott közbeszerzési eljárásnak a Kbt. 18. § (2) bekezdésének alkalmazása nélkül számított becsült értéke, az eljárás Kbt. 18. § (2) bekezdésének alkalmazásával számított becsült értéke,
f) a beszerzés tárgya (építési beruházás, építési koncesszió, árubeszerzés, szolgáltatás megrendelése, szolgáltatási koncesszió),
g) a szerződéshez rendelt elnevezés,
h) a Kbt. 18. § (2) bekezdésében foglalt kötelezettség vizsgálatáról szóló dokumentumok,
i) egyéb, a szabályosság elbírálásához szükséges dokumentumok (pl. megjelent hirdetmények, kizárólagos jogokra történő hivatkozás esetén a kizárólagos jogot alapító szerződések vagy egyéb dokumentumok, hirdetmény közzététele nélkül induló eljárások esetén a Közbeszerzési Döntőbizottság részére küldendő vagy küldött levél tervezete, a részajánlat-tételi lehetőség biztosításának vizsgálatára vonatkozó dokumentum, közbeszerzési szabályzat, közbeszerzési terv, utólagos ellenőrzés esetén aláírt szerződés(ek), a jogorvoslati eljárás, illetve előzetes vitarendezés dokumentumai),
j) iratjegyzék,
k) adott esetben a kapcsolódó közbeszerzési eljárás monitoring és információs rendszer azonosítójának megjelölése.

373.4. A 373.3. pont c) alpontja szerinti kapcsolattartóként elsősorban a közbeszerzési dokumentumok összeállításáért felelős személyt kell megnevezni. Az ellenőrzés során az irányító hatóság, illetve az európai uniós források felhasználásért felelős miniszter a

kapcsolattartó személyén keresztül tájékoztatja a támogatást igénylőt, illetve a kedvezményezettet.

373.5. A támogatást igénylő, illetve a kedvezményezett ellenőrzésre elsődlegesen szerkeszthető formátumban küldi meg a szövegtervezetet tartalmazó dokumentumokat. A műszaki tartalom terveit, hatóságok által kiadott engedélyeket, az egyes közbeszerzési eljárási cselekményekről felvett jegyzőkönyveket, és más a keletkezéskor aláírással ellátott dokumentumokat a támogatást igénylő, illetve a kedvezményezett szkennelt formátumban küldi meg ellenőrzésre.

373.6. Az irányító hatóság, illetve az európai uniós források felhasználásért felelős miniszter a 373.3. pontban példálózó jelleggel felsorolt dokumentumokon kívül további dokumentumok benyújtását is előírhatja.

Az európai uniós értékhatárokat el nem érő értékű, valamint az építési beruházás, építési koncesszió esetén a háromszázmillió forintot el nem érő értékű közbeszerzési eljárások

374. Az irányító hatóság a támogatást igénylő, illetve a kedvezményezett által megküldött dokumentumokat az egységes működési kézikönyvvel, valamint az európai uniós források felhasználásért felelős miniszter szakmai útmutatójával összhangban közbeszerzési-jogi, támogathatósági és elszámolhatósági, valamint műszaki szempontú utóellenőrzésnek veti alá e rendelet 98. § szerinti ellenőrzés során.

375.1. Az irányító hatóság elektronikus úton tájékoztatja a támogatást igénylőt, illetve a kedvezményezettet arról, ha az utóellenőrzés elvégzéséhez hiánypótlás vagy a tényállás tisztázása szükséges. Az irányító hatóság a tájékoztatásban megjelöli

a) a hiánypótlás, tényállás tisztázásához szükséges dokumentumok körét,

b) a dokumentumok megküldésének – legfeljebb 5 munkanapos – határidejét.

375.2. Az eljárás során nincs helye ugyanazon hiányt vagy hiányosságot érintő ismételt hiánypótlási felhívás kibocsátásának. A hiánypótlás, tényállás tisztázás nem teljesítése, vagy hiányos teljesítése esetén az irányító hatóság a rendelkezésre álló dokumentumok alapján végzi el az ellenőrzést.

376.1. Az ellenőrzés eredményétől függően az irányító hatóság szabálytalansági eljárást folytat le e rendelet XXI. Fejezetében meghatározott szabályok szerint, illetve a Kbt. alapján jogorvoslati eljárást kezdeményez.

376.2. Az irányító hatóság köteles haladéktalanul értesíteni az európai uniós források felhasználásért felelős minisztert a szabálytalansági eljárás megindításáról. Az európai uniós források felhasználásért felelős miniszter kérésére az irányító hatóság köteles teljes körűen adatot szolgáltatni a felkérést követő 2 munkanapon belül.

377.1. Ha a közbeszerzési eljárás tekintetében az irányító hatóság által elvégzendő utóellenőrzésre nem került sor, akkor a közbeszerzési eljárást az irányító hatóság utólagosan ellenőrzi le az ellenőrzés lefolytatásához szükséges valamennyi dokumentum kézhezvételét követő 15 munkanapon belül e rendelet 99. § szerinti ellenőrzés során.

377.2. Az utólagos ellenőrzés kapcsán a hiánypótlásra vagy tényállás tisztázásra a 375.1. és a 375.2. pont alkalmazandó.

Az európai uniós értékhatárokat elérő vagy meghaladó értékű közbeszerzési eljárás, valamint az építési beruházás, építési koncesszió esetén a háromszázmillió forintot elérő vagy meghaladó értékű közbeszerzési eljárások

378. A hiánypótlás vagy tényállás tisztázás 20 munkanapot meghaladó késedelmes teljesítése esetén az irányító hatóság, illetve az európai uniós források felhasználásért felelős miniszter az ellenőrzést megszünteti (e rendelet 101. § (3) bekezdés, illetve 103. § (2) bekezdés megfelelő alkalmazásával). A hiánypótlás vagy tényállás tisztázás támogatást igénylő, illetve a kedvezményezett nyilatkozata szerinti nem teljesítése, vagy hiányos teljesítése esetén az irányító

hatóság, illetve az európai uniós források felhasználásért felelős miniszter a rendelkezésre álló dokumentumok alapján végzi el a minőségellenőrzést.

379. Az európai uniós források felhasználásért felelős miniszter a minőségellenőrzési jelentés kiállításához szükséges határidő meghosszabbításáról legkésőbb a kérelem beérkezésétől számított 5. munkanapon belül hivatali időben értesíti a támogatást igénylőt, illetve a kedvezményezettet.

380. Az európai uniós források felhasználásért felelős miniszter minőségellenőrzési tanúsítványa tartalmazza legalább

a) az „A közbeszerzési eljárás megindítását a vizsgált dokumentumok alapján – figyelemmel a ...../..... számú minőségellenőrzési jelentésben foglaltakra – támogatjuk.” vagy az „A közbeszerzési eljárás megindítását a vizsgált dokumentumok alapján – figyelemmel a ...../..... számú minőségellenőrzési jelentésben és a ...../..... számú tanúsítványban foglaltakra – támogatjuk.”, illetve az „A közbeszerzési eljárás megindítását a vizsgált dokumentumok alapján – figyelemmel a ...../..... számú minőségellenőrzési jelentésben foglaltakra – nem támogatjuk.” vagy az „A közbeszerzési eljárás megindítását a vizsgált dokumentumok alapján – figyelemmel a ...../..... számú minőségellenőrzési jelentésben és a ...../..... számú tanúsítványban foglaltakra – nem támogatjuk.”vagy az „A közbeszerzési eljárás megindítását a vizsgált dokumentumok alapján - figyelemmel a ...../..... számú minőségellenőrzési jelentésben foglaltakra a következő feltételekkel támogatjuk.” vagy az „A közbeszerzési eljárás megindítását a vizsgált dokumentumok alapján – figyelemmel a ...../..... számú minőségellenőrzési jelentésben és a ...../..... számú tanúsítványban foglaltakra – a következő feltételekkel támogatjuk.” szöveget,

b) azt, hogy a tanúsítvány e rendelet alapján a közbeszerzési eljárás eredménye szerint megkötendő szerződés európai uniós támogatásból történő finanszírozhatóságának biztosítása érdekében készült,

c) azt, hogy a tanúsítvány a közbeszerzési és tervpályázati hirdetmények feladásának, ellenőrzésének és közzétételének szabályairól, a hirdetmények mintáiról és egyes tartalmi elemeiről, valamint az éves statisztikai összegezésről szóló 92/2011. (XII. 30.) NFM rendelet 9. § (1) bekezdése szerinti tanúsítványnak felel meg, de nem zárja ki a hirdetményellenőrzés kérésének lehetőségét, és

d) az európai uniós források felhasználásért felelős miniszter nyilatkozatát arról, hogy a minőségellenőrzési tanúsítvány kiállítása az ajánlatkérő Kbt.-ben meghatározott felelősségét az eljárás szabályosságáért nem érinti.

381. A támogatást igénylő, illetve a kedvezményezett a közbeszerzési eljárás megindításával egyidejűleg köteles a monitoring és információs rendszerben rögzíteni, illetve az irányító hatóságnak és az európai uniós források felhasználásért felelős miniszternek elektronikusan megküldeni az eljárást megindító végleges közbeszerzési dokumentumokat.

382. A támogatást igénylő, illetve a kedvezményezett a minőségellenőrzés tanúsítvány kibocsátása nélküli lezárása esetében (e rendelet 103. § (2) bekezdése) új kérelem benyújtásával a minőségbiztosítás ismételt megindítását kezdeményezheti e rendelet 103. § (1) bekezdése szerint feltéve, hogy támogatást igénylő, illetve a kedvezményezett a dokumentumokat az irányító hatóság ellenőrzési hatáskörébe tartozó szempontból nem módosítja, és a hatósági engedélyhez kötött építési beruházás esetén a hatósági engedély tartalma nem kerül módosításra.

383.1. A támogatást igénylő, illetve a kedvezményezett írásban vagy elektronikus úton haladéktalanul tájékoztatja az európai uniós források felhasználásért felelős minisztert, valamint az irányító hatóságot a végleges dokumentumokban történt esetleges változásokról. A dokumentumokban történt változás tekintetében, annak jelentősége, jellege és tartalma alapján az irányító hatóság és az európai uniós források felhasználásért felelős miniszter mérlegeli az új ellenőrzés lefolytatásának szükségességét. Új ellenőrzés lefolytatásának szükségtelensége esetén a változtatást az irányító hatóság és az európai uniós források felhasználásért felelős miniszter tudomásul veszi.

383.2. Az európai uniós források felhasználásért felelős miniszter a végleges dokumentumok megküldését követően – a jogorvoslati határidők figyelembevételével – jelzi az irányító hatóság felé e rendeletben foglalt szabálytalansági eljárás, illetve a Kbt. szerinti jogorvoslati eljárás lefolytatásának szükségességét.

384. A támogatást igénylő, illetve a kedvezményezett az eljárást megindító iratokat és az addig keletkezett valamennyi dokumentumot (különösen az előzetes vitarendezési kérelem és az arra adott válasz, kiegészítő tájékoztatás iránti kérdések és az arra adott válaszok, a részvételi/ajánlati/ajánlattételi határidő esetleges módosítása, a bíráló bizottsági tagok kijelölése, azok összeférhetetlenségi és titoktartási nyilatkozatai, helyszíni bejárásról , illetve konzultációról készült jegyzőkönyv, jelenléti ív, a dokumentumok Kbt. 35. § szerinti módon történő megküldésének igazolásai) megküldi a Miniszterelnökség részére a monitoring és információs rendszeren keresztül e rendelet 105. § szerinti tájékoztatással egyidejűleg.

385.1. Az európai uniós források felhasználásért felelős miniszter az iratok beérkezését követően tájékoztatja a támogatást igénylőt, illetve a kedvezményezettet

a) a delegált megfigyelő személyéről és elérhetőségéről, valamint arról, hogy

b) a delegált megfigyelő az ellenőrzést személyesen vagy dokumentum alapon végzi.

385.2. A támogatást igénylő, illetve a kedvezményezett az eljárás során keletkezett iratokat folyamatosan küldi a monitoring és információs rendszeren keresztül, szükség esetén elektronikus úton a delegált megfigyelőnek, különös tekintettel a részvételi/ajánlati/ajánlattételi felhívás módosítását tartalmazó hirdetményekre. A támogatást igénylő, illetve a kedvezményezett a megfigyelőt a közbeszerzési eljárás lefolytatása során valamennyi eljárási cselekményről megfelelő időben, folyamatosan, elektronikus úton tájékoztatja, illetve az eljárás során keletkezett dokumentumokat (különösen e rendelet 105. § szerinti tájékoztatást követően keletkezett, e rendelet 389. pontja szerinti iratokat, a felvett jegyzőkönyveket, az egyes eljárási cselekményekhez kapcsolódó dokumentumokat, előzetes vitarendezési kérelem, illetve jogorvoslat esetén az azzal összefüggésben keletkezett dokumentumokat, valamint az ajánlatkérői döntéseket, döntési javaslatokat tartalmazó dokumentumokat, a dokumentumok Kbt. 35. § szerinti módon történő megküldésének igazolásait) a megfigyelő részére megfelelő időben megküldi.

386.1. Az európai uniós források felhasználásért felelős miniszter a folyamatba épített ellenőrzés lezárásaként valamennyi, az ellenőrzés elvégzéséhez szükséges közbeszerzési dokumentum kézhezvételét követő 15 munkanapon belül – több szakaszból álló eljárás esetén valamennyi eljárási szakasz vonatkozásban – közbeszerzési szabályossági tanúsítványt állít ki, melyet az eljárást – több szakaszból álló eljárás esetén az adott eljárási szakaszt – lezáró döntést, illetve az összegezés megküldését megelőzően megküld a támogatást igénylő, illetve a kedvezményezett, valamint az irányító hatóság részére.

386.2. Az eljárás során nincs helye ugyanazon hiányt vagy hiányosságot érintő ismételt hiánypótlási felhívás kibocsátásának. A hiánypótlás kibocsátására az ellenőrzés lefolytatásához szükséges dokumentumok monitoring és információs rendszerbe történő feltöltésétől számított 5 munkanapon belül kerül sor azzal, hogy az európai uniós források felhasználásért felelős miniszter az ellenőrzés lefolytatása során – szükség esetén – további dokumentumok bekérését is kezdeményezheti. A hiánypótlás késedelmes teljesítése vagy nem teljesítése esetén az európai uniós források felhasználásért felelős miniszter a rendelkezésre álló dokumentumok alapján értékeli a közbeszerzési eljárás lefolytatását, figyelemmel a Kbt. 65. §-a szerinti meghosszabbított ajánlati kötöttség időtartamára, vagy – több szakaszból álló eljárás esetén – részvételi szakasz eredményéről szóló értesítés megküldésére vonatkozó Kbt. szerinti határidő időtartamára.

386.3. A szerződés megkötését követően a támogatást igénylő, illetve a kedvezményezett az aláírt szerződést haladéktalanul benyújtja az irányító hatósághoz.

Az európai uniós értékhatárokat el nem érő értékű, valamint az építési beruházás, építési koncesszió esetén a háromszázmillió forintot el nem érő értékű közbeszerzési eljárás alapján megkötött szerződések módosítására vonatkozó szabályok

387.1. A szerződés módosítása kapcsán a támogatást igénylő, illetve a kedvezményezett a következő dokumentumokat is megküldi a monitoring és információs rendszeren keresztül az irányító hatóság részére, ha ezek nem állnak az irányító hatóság rendelkezésére:

a) a módosítás alapját képező szerződés (alapszerződés),
b) korábbi módosítás(ok),
c) a módosítás indokolása,
d) az indokolást alátámasztó valamennyi dokumentum.

387.2. Az irányító hatóság a 387.1. pontban fel nem sorolt dokumentumok benyújtását is előírhatja hiánypótlás keretében. Az ellenőrzés során nincs helye ugyanazon hiányt vagy hiányosságot érintő ismételt hiánypótlási felhívás kibocsátásának. A hiánypótlás, tényállás tisztázás nem teljesítése, vagy hiányos teljesítése esetén az irányító hatóság a rendelkezésre álló dokumentumok alapján végzi el az ellenőrzést.

Az európai uniós értékhatárokat elérő vagy meghaladó értékű közbeszerzési eljárás, továbbá építési beruházás, építési koncesszió esetén a háromszázmillió forintot elérő vagy meghaladó értékű közbeszerzési eljárás alapján megkötött szerződések módosítására vonatkozó szabályok

388. Ha az európai uniós források felhasználásért felelős miniszternek e rendelet 108. § (6) bekezdése szerint további dokumentumokra is szüksége van, azt a támogatást igénylőtől, illetve a kedvezményezettől hiánypótlás keretében kéri be. A hiánypótlás vagy tényállás tisztázás 20 munkanapot meghaladó késedelmes teljesítése esetén az európai uniós források felhasználásért felelős miniszter az ellenőrzést megszünteti (e rendelet 108. § (8) bekezdése megfelelő alkalmazásával). A hiánypótlás, vagy tényállás tisztázás támogatást igénylő, illetve a kedvezményezett nyilatkozata szerinti nem teljesítése, vagy hiányos teljesítése esetén az európai uniós források felhasználásért felelős miniszter a rendelkezésre álló dokumentumok alapján ellenőrzi a szerződésmódosítást.

2. melléklet a 272/2014. (XI. 5.) Korm. rendelethez

Szakpolitikai felelősök

	A	B	C	D	E	**F**
1.	OP	Alap	Prioritás	IH minisztérium	Szakmai felelős minisztérium	**Szakpolitikai felelős**
2.	EFOP	ESZA	1. Együttműködő társadalom–	HEP IH - EMMI	EMMI	emberi erőforrások minisztere
3.		ERFA	2. Infrastrukturális beruházások a társadalmi együttműködés erősítése érdekében–	HEP IH - EMMI	EMMI	emberi erőforrások minisztere
4.		ESZA	3 .Gyarapodó tudástőke	HEP IH - EMMI	EMMI	emberi erőforrások minisztere
5.		ERFA	4. Infrastrukturális beruházások a gyarapodó tudástőke érdekében–	HEP IH - EMMI	EMMI	emberi erőforrások minisztere
6.		ESZA	5. Pénzügyi eszközök, társadalmi innováció és transznacionális együttműködések	HEP IH - EMMI	EMMI	emberi erőforrások minisztere
7.	GINOP	ERFA	1. Vállalkozások versenyképességének javítása és foglalkoztatásának ösztönzése	GOP IH - NGM	NGM	nemzetgazdasági miniszter
8.		ERFA	2. Tudásgazdaság fejlesztése (K+F)	GOP IH - NGM	ME	Nemzeti Kutatási, Fejlesztési és Innovációs Hivatal létrehozásáért felelős kormánybiztos
9.		ERFA	3. Infokommunikációs fejlesztések	GOP IH - NGM	NFM	Infokommunikációért felelős államtitkárság
10.		ERFA	4. Energiahatékonyság növelésén keresztül	GOP IH - NGM	NFM	Fejlesztés- és Klímapolitikáért, valamint Kiemelt Közszolgáltatásokért felelős államtitkár

11.		ESZA	5. Foglalkoztatás ösztönzése és a vállalati alkalmazkodóképess ég fejlesztése	GOP IH - NGM	NGM	nemzetgazdasági miniszter
12.		ERFA	6. Turizmus	GOP IH - NGM	NGM	nemzetgazdasági miniszter
13.		ERFA	7. Pénzügyi eszközök és szolgáltatások fejlesztése	GOP IH - NGM	ME	nemzeti pénzügyi szolgáltatásokért és postaügyekért felelős államtitkár
14.	IKOP	KA	1. Útépítés és útfelújítás az európai közlekedési törzshálózaton (TEN-T) hálózaton	KÖZOP IH - NFM	NFM	nemzeti fejlesztési miniszter
15.		KA	2. Vasúti felújítás és vasúti korszerűsítés az európai közlekedési törzshálózaton (TEN-T) hálózaton	KÖZOP IH - NFM	NFM	nemzeti fejlesztési miniszter
16.		ERFA, KA	3. Fenntartható városi közlekedés fejlesztése és elővárosi vasúti elérhetőség javítása	KÖZOP IH - NFM	NFM	nemzeti fejlesztési miniszter
17.		ERFA	4. Közlekedési rendszer energiahatékonyságá nak javítása	KÖZOP IH - NFM	NFM	nemzeti fejlesztési miniszter
18.	KEHOP	KA	1. Klímaváltozás hatásaihoz való alkalmazkodás	KEOP IH - NFM	BM	Közigazgatási államtitkár
19.		KA	2. Települési vízellátás, szennyvíz-elvezetés és tisztítás, szennyvízkezelés fejlesztése	KEOP IH - NFM	NFM	nemzeti fejlesztési miniszter
20.		KA	3. Hulladék-gazdálkodással és kármentesítéssel kapcsolatos fejlesztések	KEOP IH - NFM	FM	környezetügyért, agrárfejlesztésért és hungarikumokért felelős államtitkár
21.		ERDF	4. Természet-védelmi és élővilág védelmi fejlesztések	KEOP IH - NFM	FM	környezetügyért, agrárfejlesztésért és hungarikumokért felelős államtitkár
22.		KA	5. Energiahatékonyság növelése, megújuló energiaforrások alkalmazása	KEOP IH - NFM	NFM	nemzeti fejlesztési miniszter
23.	TOP	ERFA	1. Térségi gazdaságfejlesztés a foglalkoztatási helyzet javítása	ROP IH - NGM	NGM	nemzetgazdasági miniszter

			érdekében			
24.		ERFA	2. Vállalkozásbarát és népességmegtartó településfejlesztés	ROP IH - NGM	NGM	nemzetgazdasági miniszter
25.		ERFA	3. Alacsony széndioxid kibocsátású gazdaságra való áttérés kiemelten a városi területeken	ROP IH - NGM	NGM	nemzetgazdasági miniszter
26.		ERFA	4. A helyi közösségi szolgáltatások fejlesztése és a társadalmi együttműködés erősítése	ROP IH - NGM	NGM	nemzetgazdasági miniszter
27.		ERFA	5. Közösségi szinten irányított városrészi helyi fejlesztések (CLLD)	ROP IH - NGM	NGM	nemzetgazdasági miniszter
28.		ESZA	6. Megyei és helyi emberi erőforrás fejlesztések, foglalkoztatás-ösztönzés és társadalmi együttműködés	ROP IH - NGM	NGM	nemzetgazdasági miniszter
29.	VEKOP	ERFA	1. Vállalkozás-fejlesztés	ROP IH - NGM	NGM	nemzetgazdasági miniszter
30.		ERFA	2. Pénzügyi eszközök (hitel, garancia, kockázati tőke)	ROP IH - NGM	ME	nemzeti pénzügyi szolgáltatásokért és postaügyekért felelős államtitkár
31.		ERFA	3. Energiahatékonyság, megújuló energiahasználat támogatása	ROP IH - NGM	NGM	nemzetgazdasági miniszter
32.		ERFA	4. Település-fejlesztés	ROP IH - NGM	NGM	nemzetgazdasági miniszter
33.		ESZA	5. Humán erőforrás fejlesztés	ROP IH - NGM	NGM	nemzetgazdasági miniszter
34.		ESZA	6. Foglalkoztatás javítása	ROP IH - NGM	NGM	nemzetgazdasági miniszter
35.			országos projektek KMR lába	ROP IH - NGM	adott tárca	adott minisztérium
36.	KÖFOP	ESZA	Szolgáltató közigazgatás	MvM	MvM	MvM
37.		ESZA	Közszolgáltatási innováció	MvM	MvM	MvM

38.		TA	Technikai segítségnyújtás	MvM	MvM	MvM
39.	VP	EMVA	összes intézkedés tekintetében	MvM	MvM	MvM
40.	MAHOP	ETHA		MvM	MvM	MvM
41.	RSZTOP			HEP IH - EMMI		emberi erőforrások minisztere
42.	CEF			KÖZOP IH - NFM	NFM	nemzeti fejlesztési miniszter
43.	Transznacionális támogatások	összes alap				MvM

3. melléklet a 272/2014. (XI. 5.) Korm. rendelethez

3/A. Irányító hatóságok és közreműködő szervezetek

Program	**A Kormánynak az európai uniós források felhasználásával kapcsolatos irányító hatósági feladatok ellátására kijelölt tagja**	**Közreműködő szervezet**
Emberi-Erőforrás Fejlesztési Operatív Program	emberi erőforrások minisztere, a 2007-2013 programozási időszakban a Társadalmi Megújulás Operatív Program és a Társadalmi Infrastruktúra Operatív Programért felelős irányító hatóság bázisán	-
Integrált Közlekedésfejlesztési Operatív Program	nemzeti fejlesztési miniszter, a 2007-2013 programozási időszakban a Közlekedés Operatív Programért felelős irányító hatóság bázisán	-
Környezeti és Energetikai Hatékonysági Operatív Program	nemzeti fejlesztési miniszter, a 2007-2013 programozási időszakban a Környezet és Energia Operatív Programért felelős irányító hatóság bázisán	-
Gazdaságfejlesztési és Innovációs Operatív Program	nemzetgazdasági miniszter, a 2007-2013 programozási időszakban a Gazdaságfejlesztési Operatív Programért felelős irányító hatóság bázisán	-
Terület - és Településfejlesztési Operatív Program	nemzetgazdasági miniszter, a 2007-2013 programozási időszakban a regionális fejlesztési operatív programokért felelős irányító hatóság bázisán	Magyar Államkincstár
Versenyképes Közép-Magyarország Operatív Program	nemzetgazdasági miniszter, a 2007-2013 programozási időszakban a regionális fejlesztési operatív programokért felelős irányító hatóság bázisán	-
Közigazgatás és Közszolgáltatás-fejlesztés Operatív Program	Miniszterelnökséget vezető miniszter, a 2007-2013 programozási időszakban az Államreform Operatív Programért és az Elektronikus Közigazgatás	-

	Operatív Programért felelős irányító hatóság bázisán	
Magyar Halgazdálkodási Operatív Program	Miniszterelnökséget vezető miniszter	Mezőgazdasági és Vidékfejlesztési Hivatal
Vidékfejlesztési Program	Miniszterelnökséget vezető miniszter	-

3/B. Igazoló Hatóság, Kifizető Ügynökség, Tanúsító szerv, Audit hatóság

Program	Igazoló Hatóság	Audit hatóság	Tanúsító szerv	Kifizető Ügynökség
Operatív Programok	Magyar Államkincstár	Európai Támogatásokat Auditáló Főigazgatóság	-	-
Vidékfejlesztési Program	-	-	Európai Uniós Támogatásokat Auditáló Főigazgatóság	Mezőgazdasági és Vidékfejlesztési Hivatal -

3/C. Egyéb

Alapok alapját végrehajtó szervezet	Magyar Fejlesztési Bank Zrt.

4. melléklet a 272/2014. (XI. 5.) Korm. rendelethez

A kifizetési igénylésben benyújtandó, elszámolható költségek valódiságát igazoló alátámasztó dokumentumok - MÁTRIX

	A	B	C
1.	**Elszámolható költségek – Támogatható tevékenységek (projektelem) alátámasztó dokumentumainak megnevezése**	**Benyújtandó alátámasztó dokumentumok**	**E rendelet szerinti záradékolási kötelezettséget az alábbi dokumentumok vonatkozásában kell megtenni**
2.	**Projekt előkészítési költségek**		
2.1.2.	Projekt előkészítés során felmerült költségek átalány alapú fizetési kérelme	X	
2.1.2.	Projekt előkészítés során felmerült költségek összesítője	X	X
2.2.1.	Közbeszerzési eljárások során felmerült költségek átalány alapú fizetési kérelme	X	
2.2.2.	Közbeszerzési eljárások során felmerült költségek összesítője	X	X
2.3.1.	Kizárólag projekt előkészítésre irányuló projektek esetén számla és kifizetés bizonylata / kis támogatástartalmú számlák összesítője	X	X
2.3.2.	Kizárólag projekt előkészítésre irányuló projektek esetén szerződés/ nyilatkozat arról, hogy írásbeli szerződés nem történt/ visszaigazolt írásos megrendelő/ biztosítási kötvény	Egyszer, a költség első elszámolásakor, illetve változás esetén	
2.3.2.	Kizárólag projekt előkészítésre irányuló projektek esetén teljesítésigazolás az elvégzett szolgáltatásról/ minta a tárgyiasult szolgáltatásról	Egyszer, kizárólag a projektelem vagy projekt részteljesítésekor / befejezésekor	
3.	**Beruházás**		
3.1.	**Ingatlan vásárlás (föld, épület)**		
3.1.1.	Ingatlan vásárlás során felmerült költségek átalány alapú fizetési kérelme	X	
3.1.2.	Ingatlan vásárlás során felmerült költségek összesítője	X	X
3.2.	**Terület előkészítés**		
3.2.1.	Terület előkészítés során felmerült költségek átalány alapú fizetési kérelme	X	
3.2.2.	Terület előkészítés során felmerült költségek összesítője	X	X
3.2.3.	A 306/2011. (XII. 23.) Korm. rendelet 14. §-a, illetve az Étv. 39/A. § (6) bekezdése szerinti kifizetés esetében benyújtandó dokumentumok	Kizárólag közbeszerzés érintettség esetén	
3.2.3.1.	Nyilatkozat alvállalkozói teljesítés mértékéről	X	
3.2.3.2.	Nyilatkozat alvállalkozókat megillető ellenszolgáltatás teljesítéséről	X	
3.3.	**Építés**		
3.3.1.	Számla és kifizetés bizonylata / kis támogatástartalmú számlák összesítője	X	X
3.3.2.	Kivitelezői szerződés fizetési ütemezéssel	Egyszer, a költség első	

		elszámolásakor, illetve változás esetén	
3.3.3.	Jogerős hatósági engedélyek vagy azok megadására vonatkozó kérelmek benyújtását igazoló dokumentum (ha korábban nem került benyújtásra)	Egyszer, legkésőbb projekt megvalósítás befejezéséig illetve változás esetén	
3.3.4.	Építési műszaki ellenőr igazolása a teljesítésről, ha a 191/2009. (IX. 15.) Korm. rendelet 16. §-ában foglalt feltételeket teljesíti az építési tevékenység / vállalkozó nyilatkozata a teljesítésről, ha a 191/2009. (IX. 15.) Korm. rendelet 16. §-a nem vonatkozik az adott építési tevékenységre	X	
3.3.5.	Építési napló első bejegyzést tartalmazó oldala - engedélyköteles építési beruházás, felújítás esetében kötelező jelleggel, egyéb esetben, ha készül/ nem engedélyköteles építési beruházás esetén, építési napló hiányában a kivitelező nyilatkozata a kezdésről	Az elszámolásnak megfelelő, adott építési helyszín vonatkozásában egyszer, a költség első elszámolásakor.	
3.3.6.	A 306/2011. (XII. 23.) Korm. rendelet 14. §-a, illetve az Étv. 39/A. § (6) bekezdése szerinti kifizetés esetében benyújtandó dokumentumok	Kizárólag közbeszerzés érintettség esetén	
3.3.7.	Nyilatkozat alvállalkozói teljesítés mértékéről	X	
3.3.8.	Nyilatkozat alvállalkozókat megillető ellenszolgáltatás teljesítéséről	X	
3.4.	**Eszköz beszerzés**		
3.4.1.	**Tárgyiasult eszköz beszerzése**		
3.4.1.1.	Számla és kifizetés bizonylata / kis támogatástartalmú számlák összesítője/anyagköltség-összesítő	X	X
3.4.1.2.	Szállítói szerződés/ adásvételi szerződés/ írásos megrendelő/ nyilatkozat arról, hogy írásbeli szerződés nem történt (ez abban az esetben kérhető, ha az előzőek nem állnak rendelkezésre)	Egyszer, a költség első elszámolásakor, illetve változás esetén	
3.4.1.3.	Szállítólevél/ átadás-átvételi jegyzőkönyv/ üzembe helyezési okmányok/tárolási nyilatkozat (Tárolási nyilatkozat esetén legkésőbb a projekt megvalósítás befejezéséig az üzembe helyezési okmányt is csatolni kell)	X	
3.4.1.4.	A 2011. évi CVIII. törvény 129. §-130.§ (1) bekezdése szerinti kifizetés esetében benyújtandó dokumentumok.	Kizárólag közbeszerzés érintettség esetén	
3.4.1.3.1.	Nyilatkozat alvállalkozói teljesítés mértékéről	X	
3.4.1.3.2.	Nyilatkozat alvállalkozókat megillető ellenszolgáltatás teljesítéséről	X	
3.4.2.	**Immateriális javak beszerzése**		
3.4.2.1.	Számla és kifizetés bizonylata / kis támogatástartalmú számlák összesítője	X	X
3.4.2.2.	Szállítói szerződés/ adásvételi szerződés/ írásos megrendelő/ nyilatkozat arról, hogy írásbeli szerződés nem történt (ez abban az esetben kérhető, ha az előzőek	Egyszer, a költség első elszámolásakor,	

	nem állnak rendelkezésre)	illetve változás esetén	
3.4.2.3.	Tételes átadás-átvételi jegyzőkönyv	X	
3.4.2.4.	A 2011. évi CVIII. törvény 129. §-130 .§ (1) bekezdése szerinti kifizetés esetében benyújtandó dokumentumok.	Kizárólag közbeszerzés érintettség esetén	
3.4.2.3.1.	Nyilatkozat alvállalkozói teljesítés mértékéről	X	
3.4.2.3.2.	Nyilatkozat alvállalkozókat megillető ellenszolgáltatás teljesítéséről	X	
3.4.3.	**Használt eszköz beszerzése**		
3.4.3.1.	Számla és kifizetés bizonylata / kis támogatástartalmú számlák összesítője	X	X
3.4.3.2.	Szállítói szerződés/ adásvételi szerződés/ írásos megrendelő/ nyilatkozat arról, hogy írásbeli szerződés nem történt (ez abban az esetben kérhető, ha az előzőek nem állnak rendelkezésre)	Egyszer, a költség első elszámolásakor, illetve változás esetén	
3.4.3.3.	Szállítólevél/ átadás-átvételi jegyzőkönyv/ üzembe helyezési okmányok	X	
3.4.3.4.	Nyilatkozat, hogy az eszköz korábbi beszerzése az előző hét év során nem nemzeti vagy európai uniós támogatás igénybevételével történt	X	
3.4.3.5.	A 2011. évi CVIII. törvény 129. §-130 .§ (1) bekezdése szerinti kifizetés esetében benyújtandó dokumentumok.	Kizárólag közbeszerzés érintettség esetén	
3.4.3.5.1.	Nyilatkozat alvállalkozói teljesítés mértékéről	X	
3.4.3.5.2.	Nyilatkozat alvállalkozókat megillető ellenszolgáltatás teljesítéséről	X	
3.4.4.	**Lízing**		
3.4.4.1.	Számla (ha releváns: pénzügyi értesítő, áfa-bekérő) és kifizetés bizonylata/ kis támogatástartalmú számlák összesítője	X	X
3.4.4.2.	Lízing szerződés (lízingdíjak ütemezésével)	Egyszer, a költség első elszámolásakor, illetve változás esetén	
4.	**Projekt megvalósításhoz közvetlenül kapcsolódó szolgáltatás**		
4.1.	Számla és kifizetés bizonylata / kis támogatástartalmú számlák összesítője/bérleti díjak esetén kizárólag 'Bérleti díjak összesítője'	X	X
4.2.	Szerződés/ nyilatkozat arról, hogy írásbeli szerződés nem történt/ írásos megrendelő	Egyszer, a költség első elszámolásakor, illetve változás esetén	
4.3.	Teljesítésigazolás az elvégzett szolgáltatásról/ minta a tárgyiasult szolgáltatásról	Egyszer, legkésőbb projekt megvalósítás befejezéséig Bérleti díjak esetén nem releváns	
4.3.1.	Teljesítésigazolás **képzés** esetén		

4.3.1.1.	Részvételt igazoló dokumentum (pl. látogatási igazolás)/ jelenléti ívek	X	
4.3.1.2.	A képző intézmény által kiállított, illetve a képzés sikeres elvégzését igazoló dokumentumok (pl. vizsgadokumentáció, oklevél, bizonyítvány)	X	
4.3.1.3.	Részvétel igazolása elektronikus adathordozón dokumentáltan (pl. fotó, audió, videó)	X	
4.3.2.	Teljesítésigazolás **szakértői díjak** esetén		
4.3.2.1.	Kedvezményezett részéről aláírásra jogosult személy, valamint a szakértő által ellenjegyzett beszámoló az elvégzett tevékenységről	X	
4.3.3.	Teljesítésigazolás **szakmai rendezvény** esetén		
4.3.3.1.	Résztvevő által aláírt jelenléti ív	X	
4.3.3.2..	Részvétel igazolása elektronikus adathordozón dokumentáltan (fotó, audió, videó)	X	
4.4.	A 2011. évi CVIII. törvény 129. §-130 .§ (1) bekezdése szerinti kifizetés esetében benyújtandó dokumentumok	Kizárólag közbeszerzés érintettség esetén	
4.4.1.	Nyilatkozat alvállalkozói teljesítés mértékéről	X	
4.4.2.	Nyilatkozat alvállalkozókat megillető ellenszolgáltatás teljesítéséről	X	
5.	**1. Projekt szakmai felügyeletében közvetlenül közreműködő szakértők személyi jellegű ráfordítása**		
5.1	Személyi jellegű költségek		
5.1.1.	Személyi jellegű költségek összesítője	X	X
5.1.2	Munkáltatói igazolás a foglalkoztatásról (tartalmazva a projekt azonosítóját és a projektben elvégzendő tevékenység leírását)	Egyszer, a költség első elszámolásakor, illetve változás esetén	
5.1.3	Munkaidő-nyilvántartás (ha nem a teljes bérköltség kerül elszámolásra az adott projekt terhére)	X	
5.2	Útiköltség, kiküldetés (napidíj és szállás) költsége		
5.2.1	Összesítő az utazási és kiküldetési (napidíj) költségtérítés elszámolásához	X	X
5.2.2.	Kiküldetési rendelvény/ kiküldetési utasítás/ menetlevél	X	
6.	**Projekt megvalósításhoz kapcsolódó egyéb tevékenységek, szolgáltatások**		
6.1.	**Építési műszaki ellenőri szolgáltatás**		
6.1.1.	Építési műszaki ellenőri szolgáltatás során felmerült költségek átalány alapú fizetési kérelme	X	
6.1.2.	Építési műszaki ellenőri szolgáltatás során felmerült költségek összesítője	X	X
6.2.	**Könyvvizsgálat**		
6.2.1.	Könyvvizsgálat során felmerült költségek átalány alapú fizetési kérelme	X	
6.2.2.	Könyvvizsgálat során felmerült költségek összesítője	X	X
6.3.	**Tájékoztatás, nyilvánosság biztosítás**		
6.3.1.	Tájékoztatás, nyilvánosság biztosítás során felmerült költségek átalány alapú fizetési kérelme	X	
6.3.2.	Tájékoztatás, nyilvánosság biztosítás során felmerült költségek összesítője	X	X
6.4.	**Projekt menedzsment**		
6.4.1.	Projektmenedzsment során felmerült költségek átalány	X	

	alapú fizetési kérelme		
6.4.2.	Projektmenedzsment során felmerült költségek összesítője	X	X
6.4.3.	Kizárólag technikai segítségnyújtás keretében támogatott, személyi jellegű ráfordítások finanszírozását szolgáló projektek esetén 5.1.1.-5.1.3. alapján		
6.5.	**Rezsi költségek**		
6.5.1.	Rezsi költségek átalány alapú fizetési kérelme	X	
	Rezsi költségek összesítője	X	X
6.6.	**Értékcsökkenés**		
6.6.1.	Összesítő értékcsökkenés elszámolásához	X	X
6.7.	**Hatósági díjak illetékek, közjegyzői költségek**		
6.7.1	Hatósági díjakhoz, illetékekhez, közjegyzői költségekhez kapcsolódó költségek összesítője	X	X
6.7.2.	Hatósági határozat, engedély, végzés	Ha korábban más költség elszámolásához nem került benyújtásra	
7.	**Saját teljesítés**		
7.1.	Saját teljesítéshez kapcsolódó költségek összesítője	X	X
8.	**Fordított áfa**		
8.1.	áfa-összesítő fordított adózás esetén	X	X
9.	**Szállítói előleg szállítói finanszírozással történő elszámolása**		
9.1.	Előlegszámla	X	X

A „/” jel a felsorolt dokumentumok közötti vagylagosságot jelenti.

5. melléklet a 272/2014. (XI. 5.) Korm. rendelethez

NEMZETI SZABÁLYOZÁS AZ ELSZÁMOLHATÓ KÖLTSÉGEKRŐL

2014-2020 programozási időszak

ÚTMUTATÓ

BEVEZETÉS

Jelen útmutató (a továbbiakban Útmutató) tartalmazza e rendelet 1. § (1) bekezdés hatálya alá tartozó európai uniós források felhasználása kapcsán felmerülő költségek elszámolhatóságának nemzeti szintű szabályait.

A nemzeti elszámolhatósági szabályozás kialakításakor figyelembe kell venni az uniós jogszabályokban (CPR, alapspecifikus rendeletek[1]) foglalt alapelveket és egyedi szabályokat.

[1]Az Európai Regionális Fejlesztési Alapra, az Európai Szociális Alapra, a Kohéziós Alapra, az Európai Mezőgazdasági Vidékfejlesztési Alapra és az Európai Tengerügyi és Halászati Alapra vonatkozó közös rendelkezések megállapításáról, az Európai Regionális Fejlesztési Alapra, az Európai Szociális Alapra és a Kohéziós Alapra és az Európai Tengerügyi és Halászati Alapra vonatkozó általános rendelkezések megállapításáról és az 1083/2006/EK tanácsi rendelet hatályon kívül

A költségek az egyes alapokra vonatkozóan meghatározott el nem számolható költségek kivételével a tagállam döntésétől függően számolhatók el, ezáltal a Bizottság a tagállamok számára nagy mozgásteret biztosít a költségek elszámolhatósága kapcsán. Ugyanakkor ez nem jelenti azt, hogy minden, a „negatív listába" nem tartozó költség elszámolható lenne.

A fentiek alapján kiemelten fontos az elszámolhatóság általános szabályainak, elveinek lefektetése. Az Útmutató célja az **elszámolhatósági elvek** rögzítése, konkrétan meghatározva az el nem számolható költségek körét, valamint azt, hogy egyes költségek milyen feltételek mellett számolhatóak el.

Az elszámolható költségek meghatározásakor a cél az, hogy az Útmutató azonos támogatási terület tekintetében azonos elszámolhatósági kritériumokat adjon meg.

Az Útmutató az Európai Területi Együttműködés keretében megvalósuló programok terhére megvalósuló projektekre nem vonatkozik, azokra külön szabályozások érvényesek.

E rendelet 3. § (1) bekezdésének 48. pontja szerinti szakaszolt projektek második szakasza esetén az Útmutatóban foglaltaktól – az uniós és a hazai jogszabályok figyelembe vételével el lehet térni, amennyiben az első szakaszra vonatkozó elszámolhatósági szabályozás eltérően rendelkezik.

---

helyezéséről szóló, 2013. december 17-i 1303/2013/EU európai parlamenti és tanácsi rendelet (a továbbiakban: **1303/2013/EU rendelet**) preambulum (61)bekezdése

Az Európai Regionális Fejlesztési Alapról és a Beruházás a növekedésbe és munkahelyteremtésbe célkitűzésről szóló egyedi rendelkezésekről, valamint az 1080/2006/EK rendelet hatályon kívül helyezéséről szóló, 2013. december 17-i 1301/2013/EUeurópai parlamenti és tanácsi rendelet (a továbbiakban: **ERFA rendelet**)

Az Európai Szociális Alapról és az 1081/2006/EK tanácsi rendelet hatályon kívül helyezéséről szóló, 2013. december 17-i 1304/2013/EU európai parlamenti és tanácsi rendelet (a továbbiakban: **ESZA rendelet**)

A Kohéziós Alapról, és az 1084/2006/EK tanácsi rendelet hatályon kívül helyezéséről szóló, 2013. december 17-i 1300/2013/EUeurópai parlamenti és tanácsi rendelet (a továbbiakban: **KA rendelet**)

Az Európai Mezőgazdasági Vidékfejlesztési Alapból (EMVA) nyújtandó vidékfejlesztési támogatásról és az 1698/2005/EK tanácsi rendelet hatályon kívül helyezéséről szóló, 2013. december 17-i 1305/2013/EU európai parlamenti és tanácsi rendelet (a továbbiakban: **EMVA rendelet**)

A közös halászati politikáról, az 1954/2003/EK és az 1224/2009/EK tanácsi rendelet módosításáról, valamint a 2371/2002/EK és a 639/2004/EK tanácsi rendelet és a 2004/585/EK tanácsi határozat hatályon kívül helyezéséről szóló, 2013. december 11-i 1380/2013/EU európai parlamenti és tanácsi rendelet (a továbbiakban: **ETHA rendelet**)

Az Európai Regionális Fejlesztési Alapra, az Európai Szociális Alapra, a Kohéziós Alapra, az Európai Mezőgazdasági Vidékfejlesztési Alapra és az Európai Tengerügyi és Halászati Alapra vonatkozó közös rendelkezések megállapításáról, az Európai Regionális Fejlesztési Alapra, az Európai Szociális Alapra és a Kohéziós Alapra és az Európai Tengerügyi és Halászati Alapra vonatkozó általános rendelkezések megállapításáról szóló 1303/2013/EU európai parlamenti és tanácsi rendelet kiegészítéséről szóló, 2014. március 3-i 480/2014/EU európai bizottsági felhatalmazáson alapuló rendelet [a továbbiakban: **480/2014/EUBrendelet**]

A leginkább rászoruló személyeket támogató európai segítségnyújtási alapról szóló, 2014. március 11-i 223/2014/EU rendelet (a továbbiakban 223/2014/EU rendelet)

1. Az elszámolhatóság általános szabályai

1.1. Fogalom-meghatározások

Költség: az Útmutató értelmezésében minden olyan tétel, ami a megvalósítani kívánt/megvalósuló projekt költségvetésében megjelenik, beleértve a projektvégrehajtás során felmerült változásokat is.

Elszámolható költség: az Útmutató által elszámolhatónak minősített költség, amely

- a támogatási szerződésben rögzítésre került, és közvetlenül a támogatás céljával összefüggésben merült fel;
- az 1.2 alcím szerinti elszámolhatósági időszakban ténylegesen felmerült és e rendelet 2. § (1) bekezdés e) pontja szerinti elszámoló bizonylattal alátámasztott;
- a projekt vonatkozásában releváns közösségi rendelet nem nevesíti, mint nem elszámolható költséget,
- megfelel az Útmutatóban rögzített feltételeknek, és
- a felhívás elszámolható költségként nevesíti.

Összes költség: a támogatott projekt összes felmerülő, az irányító hatóság felé elszámolható és el nem számolható költsége.

Támogatási intenzitás: a támogatásnak az elszámolható költségekhez viszonyított aránya.

Projekt: az Útmutató projekt alatt érti a kiemelt projekteket, a nagyprojekteket, a CLLD eszköz keretében, a technikai segítségnyújtási keretből, a pénzügyi eszközök segítségével finanszírozott projekteket, továbbá a közvetett támogatások keretében megvalósuló projekteket is.

Valós költség alapú elszámolás: a költségek teljesülésének és jogalapjuknak e rendelet 2. § (1) bekezdés e) pont szerinti elszámoló bizonylattal történő elszámolása. Valós költségnek minősül az egyszerűsített elszámolási módok alkalmazásával, elszámoló bizonylatok nélkül elszámolt költség is.

Egyszerűsített elszámolási módok: a CPR 67. cikk (1) bekezdés b)-d) pontjai szerinti támogatási formák (átalányalapú egységköltség, egyösszegű átalány, százalékban meghatározott átalányalapú finanszírozás)

1.2. Elszámolhatósági időszak

Az EMVA kivételével az alapokból támogatott projektek esetében a **2014. január 1. és 2023. december 31-e között teljesített tevékenységekhez kapcsolódóan a kedvezményezettnél felmerült és kifizetett költségek** számolhatóak el.

EMVA-ból nyújtott támogatással megvalósuló projektek **esetében** a költség az előző szabályozással szemben abban az esetben elszámolható, ha az adott támogatást a **kifizető ügynökség ténylegesen kifizeti** a támogatás jogosultjának 2014. január 1-e és 2023. december 31-a között.

Az ifjúsági foglalkoztatási kezdeményezés (YEI) esetében az elszámolhatóság kezdő időpontja 2013. szeptember 1-e.

Az operatív programok módosítása esetén – amennyiben a program új támogathatósági területtel bővül – az elszámolhatósági időszak kezdete a program-módosítási kérelem benyújtásának napja, amennyiben a Bizottság határozata ettől eltérően nem rendelkezik.

Az EMVA esetében a természeti katasztrófák miatt hozott sürgősségi intézkedéseknél a Vidékfejlesztési Program rendelkezhet úgy, hogy a program módosításához kapcsolódó kiadások a természeti katasztrófa bekövetkezésének időpontjától kezdve elszámolhatóak[2].

Megkezdett projekt abban az esetben részesülhet támogatásban, ha a támogatási igény benyújtásakor nem minősül fizikailag befejezettnek[3], és e rendeletben, valamint annak mellékleteiben meghatározott feltételeknek megfelel.

A támogatott projektek esetében a felhívások a jelen pont szerinti általános elszámolhatósági időszakon belül szűkebb időtartamot is meghatározhatnak.

1.3. Az elszámolhatóság alapelvei és feltételei

Alapelvek:

Az elszámolhatóság nemzeti szintű szabályozása a Miniszterelnökség illetékességi körébe tartozik. Erre való tekintettel jelen Útmutató alapján nem készülhetnek operatív program specifikus elszámolhatósági útmutatók, az irányító hatóságok külön, egyedi elszámolhatósági szabályozást nem alkalmazhatnak.

A felhívásokban az Útmutatóban foglaltakat kell alkalmazni. Amennyiben a hatékony forrásfelhasználás megköveteli, **az irányító hatóságok az elszámolhatósági szabályokat az adott felhívás céljához testre szabva szűkíthetik, a fejlesztés céljától függően részletezhetik, specifikálhatják a keret jellegű szabályozáshoz képest** (pl. a fejlesztés jellegéhez igazodva kizárhatnak egyes költségtételeket vagy feltételhez köthetik azok elszámolását). Így előfordulhat, hogy az Útmutatóban felsorolt költség adott projekt esetében egyáltalán nem számolható el, vagy csak bizonyos felső korlátig számolható el.

Az Útmutató egyes költségtípusok tekintetében meghatározza a projektek keretében az összes elszámolható költséghez viszonyítva maximálisan elszámolható arányát. Ezen arányokat növelni – kivéve, ahol azt az Útmutató kifejezetten megengedi – nem lehet. Ezen túlmenően a felhívás határozhat meg további korlátozásokat.

Kötelező az egyszerűsített költség elszámolási módok alkalmazása azon költségtípusoknál, amelyeknél az Útmutató erre vonatkozó szabályozást tartalmaz.

A felhívás tartalmát úgy kell összeállítani, hogy a támogatható tevékenységek, illetve az elszámolható költségek típusai a fejlesztési cél figyelembe vételével megfelelően fókuszáltak legyenek. A támogatható tevékenységek, illetve az elszámolható költségek típusainak száma nem haladhatja meg a tízet.

A felhívásokat a Miniszterelnökség a megjelenés előtt minőség biztosítja, melynek keretében vizsgálja a felhívásokban alkalmazott előírások jelen Útmutatóval való összhangját, továbbá az adminisztratív terhek csökkentésének lehetőségét. A minőségbiztosítás egyik szempontja az elszámolhatósági szabályok egyszerűsítése és egységesítése.

Az elszámolhatóság általános feltételei:

[2] Az EMVA rendelet 60. cikk (1) bekezdése

[3] Fizikailag befejezett projekt definíciója a Rendelet 3. § (1) 39) pontja alapján. Megkezdett projekt támogathatósága 1303/2013/EU európai parlamenti és tanácsi rendelet 65. cikk (6) alapján.

Csak olyan költségek számolhatóak el, és csak olyan költségekre fizethető ki támogatás, amelyek megfelelnek a következő feltételeknek:

- főszabály szerint a kedvezményezetteknél **ténylegesen felmerültek**, teljesítettek, tehát valós munkára alapozottak, és teljesülésük elszámoló bizonylattal, míg jogalapjuk szerződéssel, írásbeli megrendelővel, közigazgatási határozattal, vagy ezekkel azonos bizonyító erejű dokumentummal igazolhatók (valós költség alapú elszámolás). Előlegek esetében nincs szükség a teljesítés igazolására. Az egyszerűsített elszámolási módok alapján történő támogatás kifizetés teljesíti a valós költség alapú támogatás kifizetés kritériumát, amennyiben az így elszámolt költségek a Bizottság által – vagy szükség szerint nemzeti szinten - elfogadott módszertant és a számviteli szabályozást is magukban foglaló nemzeti szabályokkal összhangban merültek fel.;
- teljes összegben (szállítói finanszírozás esetén támogatáson felüli összegben) az 1.2 alfejezetben rögzített elszámolhatósági időszak során kerültek kifizetésre. Kifizetett költségnek minősül a 2.2.8 alfejezet szerinti értékcsökkenési leírás, valamint az állammal vagy önkormányzattal szemben adó- vagy járulék-elszámolás keretében beszámításra került kötelezettség. Kifizetett költségnek minősül továbbá a szállítói számlának a szállítói szerződés alapján a megrendelőnek járó kötbér vagy késedelmi kamat beszámítása miatt pénzügyileg nem rendezett része. A Polgári Törvénykönyvről szóló 2013. évi V. törvény (a továbbiakban: Ptk.) 6:49. §-a szerinti beszámítás alapján történő kompenzáció kizárólag e nevesített esetekben fogadható el;
- **a támogatott projekt kapcsán merül fel**, **a projekt céljainak eléréséhez**, illetve végrehajtásához szükséges, és a projekt elfogadott költségvetésében, valamint annak hatályos módosításában betervezésre került. A költségek csak olyan mértékben számolhatók el, amilyen mértékben a támogatott projekthez kapcsolódnak, ill. amilyen mértékben annak célját szolgálják, ennek alátámasztása a kedvezményezett kötelezettsége;
- a költségszámítás alapjául szolgáló **egységárak nem haladják meg a szokásos piaci árat** (pl. a közbeszerzési eljárás alapján megkötött szerződésben rögzített árat, több lehetséges szállítótól történő ajánlatkérés keretében beérkezett ajánlatok alapján kialakult árat, vagy az irányító hatóság által előzetesen meghatározott fajlagos mutatókat). A projekt költségvetésének megfelelően részletezettnek és ily módon ellenőrizhetőnek kell lenni ahhoz, hogy meghatározható legyen az elszámolható költség besorolása.
- főszabályként az operatív programban meghatározott **programterületen** [4] a projekt előkészítése, végrehajtása érdekében merült fel. Amennyiben a projekt átnyúlik a programterületen, és a tevékenységek a projekt jellege következtében nem megoszthatóak, az átnyúló tevékenységekkel kapcsolatos költségek abban az esetben elszámolhatók, amennyiben a projekt programterületen átnyúló része is a támogatott programterület javát szolgálja. A programterületen átnyúló projektekkel kapcsolatos további szabályokat a CPR 70. cikke, valamint az ESZA rendelet 11 cikke szabályozza. A programterületen kívüli, határon átnyúló, fejlesztések, transznacionális műveletek végrehajtása során ugyanazon költségek számolhatók el a projekt keretében, mint a programterületen.
- egy projekt több alapból is részesülhet támogatásban, de több alap nem finanszírozhatja ugyanazt az elszámolható költséget, **az egyes költségek elszámolása alkalmával nem valósulhat meg kettős finanszírozás**[5];
- az adott projektben elszámolható költségek körét a felhívás tartalmazza, és a költségek nem szerepelnek az Útmutató, valamint a felhívás által nem elszámolhatónak minősített költségek között;
- Az elszámolhatóság időszakában, ezen belül a támogatási szerződésben rögzített projekt fizikai befejezés határidejéig merültek fel. Ha a felek részletfizetésben vagy határozott időre szóló elszámolásban állapodtak meg, és az általános forgalmi adóról szóló 2007. évi CXXVII. törvény alapján a teljesítés napja későbbi, mint a projekt fizikai befejezése, a számla kiállítási dátumának a támogatási szerződés szerinti projekt megvalósítás időszakán belül kell lennie.
- Nem számolhatóak el az olyan, közvetítőkkel vagy tanácsadókkal kötött vállalkozási szerződéssel kapcsolatban felmerült költségek, amely szerződés a kifizetést a (vállalkozási)

[4] 1303/2013/EU európai parlamenti és tanácsi rendelet 2. cikk 7. pont

[5] A 1303/2013/EU európai parlamenti és tanácsi rendelet 65. cikk (11) bekezdése

szerződésben rögzített tevékenység összköltségének százalékos arányában határozza meg, kivéve, ha a részteljesítés lehetőségét a szerződés vagy hatályos módosítása tartalmazza. Az ilyen ténylegesen felmerült és kiegyenlített részköltségeket a végső kedvezményezett az általános elszámolási szabályoknak megfelelően köteles alátámasztani a munka vagy a szolgáltatás teljesítésére és valós piaci értékére történő hivatkozással, részletes teljesítésigazolással. Amennyiben a vállalkozási szerződésben százalékos alapon meghatározott érték magasabb, mint a valós piaci ár, a különbözet nem elszámolható.

- egyéb közösségi szintű horizontális politikák feltételeit teljesítik, tehát a projekt végrehajtása során a kedvezményezett betartotta pl. a közbeszerzési, versenyjogi (állami támogatási)[6], környezetvédelmi, esélyegyenlőségi szabályokat.

1.3.1. Állami támogatásokra vonatkozó szabályok

Amennyiben egy projekt egyszerre teljesíti az EUMSz 107. cikk (1) bekezdésében szereplő feltételeket, úgymint

- állami forrásból részesül támogatásban,
- a nyújtott állami forrás szelektív,
- a kapott támogatás előnyt jelent a kedvezményezett számára,
- a támogatás érinti a tagállamok közötti kereskedelmet, és
- a támogatás révén torzul a verseny vagy ennek veszélye fennáll,

abban az esetben a projektnek nyújtott támogatás az EUMSz 107. cikk (1) bekezdése szerint állami támogatásnak minősül, és a 2014-2020 programozási időszakra rendelt források felhasználására vonatkozó uniós versenyjogi értelemben vett állami támogatási szabályokról hazai szabályozást (a továbbiakban állami támogatásokra vonatkozó szabályozás), illetve az abban hivatkozott közösségi jogi szabályozást is figyelembe kell venni az elszámolhatóság feltételeinek meghatározásakor.

Ennek értelmében amennyiben egy felhívás keretében az EUMSz 107. cikk (1) bekezdése szerinti állami támogatás nyújtására kerül sor, az elszámolható költségek típusainak, illetve százalékos vagy összegszerű korlátainak, továbbá bizonyos támogatási kategóriák esetén az egyes projektek esetén elszámolható költségek / megítélhető támogatás összegének meghatározásakor az Útmutatóban foglaltak mellett az állami támogatásokra vonatkozó szabályozás releváns rendelkezéseit is alkalmazni kell.

Az állami támogatásokra vonatkozó szabályozásban foglaltak szűkítőbbek lehetnek az Útmutatóban rögzített elszámolhatósági szabályoknál, és fordítva, az Útmutatóban rögzített elszámolhatósági szabályok is szűkítőbbek lehetnek a állami támogatásokra vonatkozó szabályozás rendelkezéseinél az eltérő jogszabályi háttérből adódóan. Egy adott költségtípus esetén az állami támogatási szabályok hatálya alá tartozó projektnél a szigorúbb szabályozást kell figyelembe venni.

1.4. Tartalék, előre nem tervezett többletköltségek

1.4.1. Általános tartalék képzése

A tervezett általános tartalék az előre nem látható, elvárható gondos tervezés mellett nem tervezhető, de elszámolható költséget jelentő kiadások fedezetére szolgál. Az előre nem látható, és elvárható gondos tervezés mellett nem tervezhető kiadások fedezetén túlmenően csak abban az esetben használható fel a tartalék, ha a projekt alapvető céljainak teljesülését elősegítő, ésszerűsítést célzó, valós igényeken alapuló módosítások miatt pótlólagos műszaki tartalom megvalósítása válik szükségessé, melynek eredményeként a projekt keretében létrehozott szakmai tartalom kedvezőbb paraméterekkel bír (pl. tartósság,funkció, élettartam, terhelhetőség, kapacitás), ezáltal működtetése, fenntartása hatékonyabbá, költségtakarékosabbá válik.

[6] A versenyjogi előírásokról részletesebben l. az 1.3.1 pontot.

Nem számolhatóak el a projekt céljához nem kapcsolódó a kivitelezés során felmerülő túlzott többletigények, melyek nem elengedhetetlenül szükségesek a projekt megvalósításához és nem járulnak hozzá a felhívás céljainak megvalósításához.

A tartalék a projekt összes elszámolható költségéhez viszonyított maximális arányát a felhívásban kell meghatározni, de az nem lehet több, mint a projekt támogatási szerződésben meghatározott összes elszámolható költségének 10%-a.

Nagyprojektek esetében a tartalék nem lehet több, mint a projekt támogatási szerződésben meghatározott összes beruházási költségének 10%-a.

Amennyiben a kedvezményezett kétséget kizáróan bizonyítani tudja, hogy a projekt biztonságos megvalósítása szükségessé teszi a magasabb tartalékösszeg képzését, az irányító hatóság egyedileg engedélyezheti.

A tartalék csak az irányító hatóság előzetes engedélyével a projekt költségvetésén belül átcsoportosítással használható fel, a felhasználásra vonatkozó igényt a költségvetés módosítására vonatkozó bejelentéssel kell kezdeményezni e rendelet 86. §-a alapján.

A tartalék felhasználása során figyelembe kell venni a vonatkozó jogszabályokat [pl. a közbeszerzésekről szóló 2011. évi CVIII. törvényt (a továbbiakban: Kbt.), illetve a Ptk. szerződésmódosításra vonatkozó előírásait], továbbá az Útmutatóban vagy a felhívásban rögzített százalékos vagy összegszerű korlátokat.

A módosítás következtében a támogatási szerződésben rögzített támogatási összeg, valamint Rendelet eltérő rendelkezése hiányában a támogatási intenzitás nem növekedhet.

1.4.2. Előre nem tervezett többletköltségek finanszírozása

Amennyiben a projekt megvalósítása során olyan **előre nem tervezett, és a kedvezményezett, valamint a vele szerződő vállalkozó által előre nem látható – a szerződéskötés alapjául szolgáló dokumentációban nem szereplő –** tevékenység (pl. pótmunka) költsége merül fel, amely megfelel az elszámolhatóság feltételeinek, a projekt eredeti célkitűzésének végrehajtásához és fenntarthatóságához elengedhetetlen, akkor ez a tevékenység támogatható.

Építőipari pótmunkaként[7] csak olyan munkák költsége számolható el, amelyek nélkül a létesítmény rendeltetésszerűen nem használható, és amelyek az építési naplóban rögzítésre kerülnek.

Az előre nem tervezett többletköltségek csak e rendelet 86. §-a szerinti előzetes bejelentéssel számolhatók el, amennyiben a támogatási szerződésben meghatározott műszaki, szakmai tartalom változásával, ill. költségátcsoportosítással járnak.

Közbeszerzési eljárás eredményeként létrejött szerződések esetében a szerződés módosításának szabályait – a műszaki tartalmat érintő (pl. pótmunka miatti) módosításokat is beleértve – a Kbt. 132. §-a, valamint – építési beruházások esetében – az építési beruházások közbeszerzésének részletes szabályairól szóló 306/2011. (XII. 23.) Korm. rendelet 7. §-a határozza meg.

[7] Az építőipari pótmunka jogi szabályozására l. Ptk. 403. § (4) bekezdés, az építési beruházások közbeszerzésének részletes szabályairól szóló 306/2011. (XII. 23.) Korm. rendelet, a közbeszerzési eljárás eredményeként létrejött szerződés módosításával kapcsolatban l. Kbt. 132. §

2. Az elszámolható költségek részletes ismertetése

Az elszámolható költségek részletes ismertetése minden olyan költségfajtát tartalmaz, amely valamelyik ESB Alap hozzájárulásából finanszírozható. A nem elszámolható költségekkel kapcsolatos eltérő részletszabályokat az egyes alapok tekintetében az Útmutató 5. fejezete tartalmazza. Az állami támogatási kategóriákra vonatkozó elszámolhatósági szabályokat az állami támogatásokra vonatkozó szabályozás tartalmazza.

2.1. Előkészítés költségei

Projekt előkészítés jogcímén az alábbi költségek számolhatók el:

- Jogszabály, hatóság, felhívás által előírt kötelező előzetes tanulmányok elkészítése:
  - megvalósíthatósági tanulmány,
  - környezeti hatásvizsgálat, előzetes vizsgálat, egységes környezethasználati engedélyhez kapcsolódó vizsgálat,
  - egyéb szükséges háttértanulmányok, szakvélemények.
- Szükséges engedélyezési dokumentumok, műszaki tervek, kiviteli és tendertervek és ezek hatósági díjának (illeték, igazgatási szolgáltatási díj, egyéb eljárási költség) költségei (ide értve a művelési ág váltását, művelési ágból való kivétel adminisztratív költségét is).
- Tervellenőr költsége, amennyiben alkalmazása jogszabály alapján kötelező.
- Közbeszerzési költségek (ideértve a közbeszerzési szakértő díját is), mely **nem lehet több a projekt összes elszámolható költségének 1 %-ánál**.
- Előzetes igényfelmérés, célcsoport elemzése, piackutatás, szakértői hálózatépítés, szakértői műhelymunkák.
- Szükségletfelmérés, helyzetfeltárás.
- Társadalmi partnerek, érintettek bevonásával kapcsolatos költségek (amennyiben a beruházás problémamentes megkezdéséhez indokolt, pl. helyi népszavazás, közmeghallgatás).
- Előkészítéshez kapcsolódó egyéb szakértői tanácsadás.

Az előkészítés közbeszerzési költségeken kívüli összes elszámolható költsége nem haladhatja mega projekt összes elszámolható költségének 5%-át.

Kizárólag előkészítési tevékenységet támogató projektekre a százalékos korlátozást nem kell érvényesíteni, ebben az esetben azonban elszámoló bizonylatok alapján történik az elszámolás.

2.2. Beruházások

Az Útmutató értelmezésében beruházás a számvitelről szóló 2000. évi C. törvény (a továbbiakban Sztv.) 3. § (4) bekezdés 7. és 8. pontjának megfelelő tevékenység.

Beruházás költségei alatt az Útmutató a Sztv. hatálya alá tartozó kedvezményezettek esetében az Sztv. 47., 48. és 51. §-a által meghatározottakat, a személyi jövedelemadóról szóló 1995. évi CXVII. törvény (a továbbiakban: Szja. törvény) hatálya alá tartozó kedvezményezettek esetében az Szja. törvény 3. § 54. pontjában meghatározottakat érti a következő eltéréssel. Az Útmutató 5. fejezetében a nem elszámolható költségek között felsorolt, egyébként az Sztv. szerint a beruházás bekerülési értékébe, illetve az Szja. törvény szerint a beruházási költségbe beletartozó költségek, nem elszámolhatóak.

Az Útmutató alapján elszámolhatósági szempontból a beruházás költségei között kell tervezni, és a monitoring és információs rendszerben nyilvántartani azokat az Sztv. 47., 48. és 51. §-a szerinti költségeket is, amelyek az államháztartási számvitelről szóló, 4/2013. (I. 11.) számú Korm. rendelet (a

továbbiakban: Áhsz.) hatálya alá tartozó szervezetek esetén az Áhsz. alapján nem képezi a beruházás bekerülési értékének részét.

Beruházási költség idegen tulajdonban lévő tárgyi eszközön (ideértve a földterületet, ingatlant) is elszámolható lehet, amennyiben a kedvezményezett az idegen tulajdon használatára vonatkozóan jogalappal rendelkezik, és megfelel a felhívásban megfogalmazott feltételeknek.

A projekt fenntartási kötelezettséget bérelt eszközön, földterületen, ingatlanon vagy ingatlanban megvalósított beruházások esetében is teljesíteni kell.

2.2.1. Ingatlan vásárlás

Ingatlanvásárlás alatt jelen útmutatóban az Sztv. szerinti ingatlanok és kapcsolódó vagyoni értékű jogok számlacsoportba tartozó tételek értendők[8].

Ha a projekt megvalósítása olyan ingatlanokat érint, amelyekhez vagyoni értékű jogok kapcsolódnak (a földhasználat, az ingatlanon fennálló haszonélvezet és használat, a telki szolgalom, valamint az ingatlan bérleti joga.[9]) és a projekt nem megvalósítható a vagyoni értékű jogok megváltása nélkül, ezen költségek elszámolhatóak.

Az ingatlan értéke, valamint az ingatlanhoz kapcsolódó vagyoni értékű jogok megváltásának költsége kizárólag független árszakértői vagy értékbecslői határozat/szakvélemény vagy jogszabályban meghatalmazott hivatalos szerv[10] által megállapított összeg erejéig lehet elszámolható. Az adás-vétellel kapcsolatos valamennyi költség – pl. ügyvédi díjak, értékbecslés, kisajátítási terv, kártalanítási költségek – elszámolható.

Az ingatlanvásárlás összes elszámolható költsége nem haladhatja meg a projekt összes elszámolható költségének 2 %-át.

2.2.2. Egyéb, ingatlanhoz kapcsolódó kártalanítási költségek

Egyéb, ingatlanhoz kapcsolódó, tulajdonszerzéssel nem járó kártalanítási költségek, pénzbeli térítések (pl. vezetékjogi kártalanítás, fennálló bérleti jog és a beruházással érintett ingatlan használatára vonatkozó jogviszony megszüntetésének költségei) elszámolhatóak, amennyiben a projekt megvalósításához közvetlenül és elengedhetetlenül kapcsolódnak.

Mivel e költségek nem ingatlan tulajdonszerzéshez kapcsolódnak, ezért ezeket nem kell figyelembe venni az ingatlanvásárlásra vonatkozó %-os korlát számítása során.

2.2.3. Terület-előkészítés

Elszámolhatók a projekt célkitűzéseihez illeszkedő terület-beruházásra alkalmassá tétele érdekében végzett előkészítő munkák költségei.

A terület-előkészítés összes elszámolható költsége nem haladhatja meg a projekt összes elszámolható költségének 2 %-át.

Kizárólag terület-előkészítési tevékenységet támogató projektekre a százalékos korlátozást nem kell érvényesíteni, ebben az esetben azonban elszámoló bizonylatok alapján történik az elszámolás.

---

[8] Sztv. 26.§ (2) és (3) bekezdése

[9] Sztv.26. § (3) bekezdése alapján.

[10] A fővárosi és megyei kormányhivatalokról szóló 288/2010. (XII. 21.) Korm. rendelet 24. § (2) bekezdése szerint a Kormány a kisajátításról szóló 2007. évi CXXIII. törvény 41. § (3a) bekezdése alapján kisajátítási hatóságként a fővárosi és megyei kormányhivatalt jelölte ki.

2.2.4. Építés

Építés (átalakítás, bővítés, felújítás), épület-kivitelezés akkor számolható el, ha a projekt végrehajtásához szükséges, vagyis olyan épületek, építmények építési és értéknövelő felújítási, bővítési költségei számolhatók el, amelyhez támogatott tevékenységek köthetők.

Az építési költségek alatt kell érteni az új építésen túl minden, az építmény rendeltetésszerű hasznosítását lehetővé tevő átalakítást, felújítást, bővítést.

Az akadálymentes hozzáférést biztosító átalakítási költségek elszámolhatók, amennyiben az akadálymentesítés végrehajtása nélkül az épület nem lenne alkalmas a feladat ellátására. Az akadálymentesítés szükségességét és az átalakítási terv megfelelőségét szakvéleménnyel kell alátámasztani.

2.2.5. Eszközbeszerzések

2.2.5.1. Tárgyi eszközök beszerzése

A projekt céljához kapcsolódó, a piacon elérhető, a projektcélok megvalósításához szükséges technológiát használó eszközök [11] beszerzése elszámolható. A projekt céljaival közvetlen összefüggésben, indokolt esetben elszámolható meglévő eszköz átalakításának, bővítésének, korszerűsítésének, zavartalan és biztonságos üzemeltetését szolgáló munka költsége is, amennyiben az felújításnak minősül.

Az eszköznek meg kell felelnie a hatályos szabványoknak és normáknak.

Támogatásból beszerzett tárgyi eszközök után értékcsökkenés nem számolható el a projekt keretében.

Próbaüzem költségei elszámolhatóak, az ez alatt keletkező bevételek kezelésére a projekt-bevételek kezelésére vonatkozó szabályokat kell alkalmazni (l. az Útmutató 3.4 alfejezetét).

Főszabály szerint új, kereskedelmi forgalomban, vagy gyártótól beszerezhető, első üzembe-helyezésű gépek, technológiai berendezések, eszközök, anyagok beszerzése és beépítése támogatható. Az „új" jelző csak olyan beruházási jellegű termékeket illet meg, amelyeknél a Kedvezményezett rendelkezik a vétel (a számlakiállítás dátuma) időpontjában kezdődő termékfelelősségi, garanciális és szavatossági jogainak érvényesíthetőségéhez szükséges, a gyártó és a forgalmazó által kibocsátott, hiteles dokumentumokkal.

Használt eszköz beszerzése

A főszabálytól eltérően az alábbi feltételek teljesülése esetén elszámolható a használt eszköz beszerzése:

- Adott eszközt a megelőző hét évben nem EU vagy hazai támogatásból szerezték be vagy állították elő, amit az eladó igazolni tud, és más megoldás (új eszköz beszerzése, lízing, stb.) igénybevétele nem indokolt.
- Az eszköz eladója igazolja az eszköz eredetét.
- Értéke nem érheti el a hasonló rendeltetésű, azzal azonos, vagy közel azonos műszaki paraméterekkel rendelkező új eszköz piaci értékét, kivéve, amennyiben a felhívás alapján kifejezetten cél a használt (korhű) eszközök beszerzése. A használt eszköz ára nem haladhatja meg a piaci árat (ennek igazolása történhet pl. független értékbecslő

igénybevételével vagy a társasági adóról és az osztalékadóról szóló 1996. évi LXXXI. törvényben foglalt értékcsökkenési leírás mértékek alkalmazásával).

- A használt eszköznek is meg kell felelnie a hatályos szabványoknak, normáknak, technológiai és egyéb műszaki feltételeknek.

2.2.6. Immateriális javak beszerzése

A projekt megvalósításához szükséges immateriális javak[12](pl. szellemi termékek felhasználásának joga, licencek) bekerülési értéke[13] elszámolható.

2.2.7. Lízing

Kizárólag a Sztv. 3. § (8) bekezdés 13. pontja szerinti pénzügyi lízing számolható el.

Támogatott lízingügylet esetén kizárólag a lízingbe vevőnek nyújtható támogatás, a támogatás kedvezményezettje tehát közvetlenül a lízingbe vevő.

A számlával vagy egyéb, azonos bizonyító erejű számviteli bizonylattal igazolt lízingdíj tőkerésze elszámolható, amennyiben a lízing az eszköz használatának legkedvezőbb módja, ellenkező esetben a többletköltségeket le kell vonni az elszámolható költségekből.

Zártvégű pénzügyi lízing esetén, ha a legrövidebb lízingelési időszak egyenlő az eszköz hasznos élettartamával, a támogatás alapjául szolgáló elszámolható költség nem haladhatja meg az eszköz piaci értékét.

Nyíltvégű pénzügyi lízing esetén, ha a legrövidebb lízingelési időszak nem egyenlő az eszköz hasznos élettartalmával, a lízing díjakra a támogatható projekt megvalósítási időszakának arányában nyújtható közösségi társfinanszírozásával támogatás. Ebben az esetben a lízingbe vevőnek bizonyítania kell, hogy a lízing volt a legköltséghatékonyabb módszer a berendezés használatának megszerzésére. Amennyiben a költségek egyéb módszer alkalmazása (például a berendezés bérbevétele) esetén alacsonyabbak lettek volna, a többletköltséget le kell vonni a támogatható kiadásokból.

A lízingszerződéssel összefüggő egyéb költségek nem elszámolhatók (pl.: kamat, árfolyam-különbözet). Az elszámolás alapját kizárólag a projekt megvalósítás során ténylegesen kifizetett lízing költségek jelentik, tehát a megvalósítási időszakon túlnyúlóan felmerülő lízingdíjak nem elszámolhatók.

A lízing futamidő azzal a feltétellel áthúzódhat a projekt-fenntartási időszakra, ha a lízingdíj támogatásból finanszírozott hányada a projekt megvalósítás időszakában teljes egészében (mintegy előtörlesztésként) kifizetésre kerül, a tulajdonjog átszállása a lízingbe vevőre pedig a fenntartási időszak során megtörténik.

Visszlízing:

Az elszámolható költség meghatározása a lízingbe vevőnek nyújtott támogatással kapcsolatban meghatározott feltételekkel összhangban történik.

[12] Sztv. 25. §-a alapján.

[13] Sztv. 47-51. §-a alapján.

2.2.8. Értékcsökkenés

Értékcsökkenés a számviteli szabályozásnak[14] megfelelően, a használatba vett tárgyi eszköz után elszámolható, amennyiben az eszköz beszerzése a projekt keretében nem minősül elszámolható költségnek. Értékcsökkenést kizárólag a nem – közösségi vagy hazai –támogatásból beszerzett, de a projekt megvalósításához közvetlenül igénybevett eszközökre lehet elszámolni. Értékcsökkenés kizárólag az eszköznek a projekt megvalósítási időszakára eső tényleges használatának arányában, és a projektre fordított idő arányában számolható el.[15]

Az eszköz hasznos élettartamát, az értékcsökkenés számítási módszerét [16] és az éves értékcsökkenés mértékét az elszámolás során jelezni kell. Az elszámolható értékcsökkenési leírás nem haladhatja meg a társasági adóról és az osztalékadóról szóló törvényben meghatározott mértéket.

Az üzemeltetési kötelezettség ideje alatt használatból kivont tárgyi eszközt azonos rendeltetésű, azonos vagy jobb paraméterekkel rendelkező tárgyi eszközzel a támogatásban részesülő pályázó saját forrás felhasználásával az irányító hatóságnak történő bejelentéssel lecserélheti.

2.3. Szolgáltatásvásárlások költsége

Harmadik féltől megrendelt, a támogatott tevékenységhez közvetlenül kapcsolódó, Sztv. 3. § (7) bekezdés 1-2. pontja szerinti igénybe vett szolgáltatások és egyéb szolgáltatások költsége számolható el.

Szolgáltatás költségei alatt az Útmutató az Sztv. 51. § (2) és (3) bekezdése által meghatározottakat érti a következő eltéréssel: az Útmutató 5. fejezetében a nem elszámolható költségek között felsorolt, egyébként az Sztv. szerint a szolgáltatás bekerülési értékébe beletartozó költségek, nem elszámolhatóak.

Különösen a következő szolgáltatási tevékenységek számolhatók el:

- Felmérések, kimutatások, adatbázisok, kutatások, tanulmányok készítésének költsége;
- Műszaki ellenőri szolgáltatás, melynek **az összes elszámolható költséghez viszonyított aránya nem lehet több, mint 1%**;
- Egyéb mérnöki, szakértői díjak, tanácsadás (pl. fordítás, tolmácsolás, lektorálás);
- Képzéshez kapcsolódó költségek (részletesen lásd a 2.3.1. pont alatt);
- Projekttevékenységek hatékonyságának és eredményeinek vizsgálata;
- Marketingeszközök fejlesztése;
- Piackutatás;
- K+F+I szolgáltatások díja;
- Minőség-, környezet- és egyéb irányítási rendszerekhez kapcsolódó költségek (pl. minőség-ellenőrzéssel és tanúsítással kapcsolatos szolgáltatások költsége, minőséget tanúsító címkék használatával kapcsolatos költségek);
- Rendezvényszervezés, kapcsolódó ellátási, ún. „catering” költségek, reprezentációs költségek kapcsolódó járulékokkal együtt;
- A projekt tevékenységhez kapcsolódó, nem a felhívás keretében meghatározott kötelező kommunikációs tevékenységek, (pl. kiadványok, információs füzetek készítése, elektronikus

[14] Az Sztv.52-53. §-a alapján

[15] L. EU Bizottság 2009.05.07-i SB/ST D(2009) 7868 számú állásfoglalása (ikt. Sz.:07.05.09. 007680)

[16] Az Sztv.80. §-a alapján

megjelenés, képzések meghirdetése, tudatosság növelése, tájékoztatás, kommunikációs kampányok, stb.);

- A horizontális vállalások méréséhez és teljesítéséhez igénybevett szolgáltatások díja
- A megvalósításhoz kötődő és indokolt bérleti díjak. A projekt menedzsmenthez kötődő iroda és eszköz bérletet a projekt menedzsment költségek közt kell elszámolni.
- Biztosítékok jogi, közjegyzői, bankköltségei – amennyiben a támogatás folyósításához a biztosítéknyújtás kötelező (pl. bankgarancia költsége, ingatlan jelzáloghoz kötődő értékbecslés díja);
- A fejlesztés tárgyára vonatkozó, az üzembe helyezést követően felmerülő vagyonbiztosítás díja (pl. a projekt keretében beszerzett és használt nagy értékű eszközök külön biztosítása). A biztosítás díja a megvalósítási időszak végéig számolható el. Az üzembe helyezést megelőzően felmerülő, a beszerzett tárgyi eszközhöz kötődő, a bekerülési érték részét képező biztosítási díj az eszközbeszerzések között elszámolandó.

A projekt megvalósításával kapcsolatban közvetve felmerülő, általános szolgáltatások:

- A felhívás által előírt nyilvánosság biztosításának költségei, melynek **az összes elszámolható költséghez viszonyított aránya nem lehet több, mint 0,5%**;
- A projekt vonatkozásában végzett könyvvizsgálói szolgáltatás, az összes elszámolható költséghez viszonyított aránya nem lehet több, mint 0,5%. A felhívásban projektszintű könyvvizsgálat előírása kizárólag az arra vonatkozó elvárás-rendszer jogszabályokkal összhangban történő meghatározása esetén lehetséges.
- Hatósági igazgatási, szolgáltatási díjak, illetékek;
- Jogi, közjegyzői költségek.

2.3.1. Képzés és képzési anyagok elszámolható költségeire vonatkozó részletes szabályok

A képzési tevékenységek vonatkozásában az elszámolható költségek a következők lehetnek:

- Az oktatók költségei (szakértői díj, az előadói, illetve szerzői díj);
- Az oktatók és a képzésben résztvevők utazási és szállásköltségei (tekintettel a 2.5. pontban foglalt feltételekre);
- A képzési projekttel kapcsolatos tanácsadói szolgáltatások költségei;
- Képzés megszervezése, lebonyolítása;
- Tananyag fejlesztése, kivitelezése (pl. tankönyv, munkafüzet, CD), segédanyagok bérlése, beszerzése;
- A projekt keretében végrehajtott (tananyag) fejlesztéshez és képzéshez kapcsolódó akkreditációs, minősítési, értékelési, regisztrációs díjak;
- A résztvevők (célcsoport) alkalmassági vizsgálata;
- A résztvevők (célcsoport) biztosításának díja a projekt megvalósítás időszakában;
- A célcsoport tagjainak fizetett képzési támogatás, illetve egyéb, a képzésük idejére fizetett díjazás (pl. megélhetési támogatás), képzés ideje alatti munkaidőre fizetendő munkabére, vagy kereset-kiegészítés (legfeljebb a képzést megelőzően és az alatt elért átlagkereset különbözete), a vonatkozó hazai jogszabályok alapján ezen kifizetések után fizetendő adókkal, járulékokkal együtt elszámolható. A vonatkozó számításoknak tartalmazniuk kell a résztvevők létszámát, a juttatás egy főre és egy képzési időegységre vonatkozó összegét, és az időtartamot (órákban).
- Képzési, oktatási, kutatás-fejlesztési projektek esetén a résztvevők, illetve a kutatás-fejlesztésben közreműködő hallgatók, doktorandusok számára ösztöndíj is elszámolható. Az ösztöndíjra való jogosultság feltételeit (pl. meghatározott tanulmányi eredmény elérése) a pályázati kiírás vagy a projektjavaslat tartalmazza. Ösztöndíj a képzés eredményességét nem befolyásoló, igazolt betegség idejére is kifizethető és elszámolható.
- A célcsoport tagjai közül a képzésben részt vevők körében a képzés ideje alatt jelentkező azon költségek, amelyek gyermekeik vagy más, tőlük függő hozzátartozó gondozása miatt merülnek fel.

- A képzésben résztvevő távolléte miatt felmerülő helyettesítési díj költsége a közalkalmazottak jogállásáról szóló 1992. évi XXXIII. törvény szerint.
- Egyéb kiadások:
  - a képzés céljára használt helyiségek, illetve eszközök bérleti díja,
  - képzés részvételi díja,
  - vizsgadíj, kivéve a pótvizsga díja,
  - bizonyítvány kiállításának díja,
  - képzés eredményességének nyomon-követéséhez kapcsolódó költségek,
  - képzők kiválasztásához kapcsolódó költségek,
  - képzési helyszín akadálymentesítése, amennyiben ez kisebb költségű megoldást eredményez, mint eleve akadálymentesített képzési helyszín választása,
  - képzéshez kapcsolódó egyéb költségek.

Csak a ténylegesen képzésben eltöltött idő vehető számításba. A költségeket résztvevőnként és alkalmanként vagy időszakonként (óránként, naponként, hetenként) az adott időszakban, adott helyen szokásos díjtételek figyelembevételével kell tervezni és elszámolni.

A beruházáshoz (beszerzett eszközhöz stb.) kapcsolódó képzés, betanítás költsége a beruházás bekerülési értékeként számolandó el.

2.4. Saját teljesítés

Saját teljesítés alatt értendő, ha a Kedvezményezett bizonyos beruházásokat vagy szolgáltatásokat nem harmadik személyektől szerez be, hanem saját maga végez. Nem számít saját teljesítésnek a kedvezményezett kapcsolt vállalkozása[17] által, vagy nem gazdasági társaság kedvezményezett esetén a részben vagy egészben tulajdonában lévő gazdasági társaság által végzett teljesítés.

E tevékenység elszámolható értéke nem haladhatja meg a szokásos piaci értéket, nem haladhatja meg a pénzügyileg rendezett tételek alapján kimutatott közvetlen önköltséget[18], valamint az értékesítés közvetett költségeit[19], utóbbiakat kizárólag abban az esetben, amennyiben azok valós költségeken alapulnak, és megfelelően igazolt, igazságos és méltányos módszer szerint, arányosan történik a tevékenységhez való hozzárendelésük. Az alátámasztás a kedvezményezett kötelezettsége.

Saját teljesítés vagy saját vállalkozásban végzett beruházás esetében a támogatási kérelem keretében benyújtott költségvetésnek olyan részletezettségűnek kell lenni, amelyből az önköltség egyértelműen megállapítható, és ami összhangban van a támogatási kérelem benyújtójának önköltség számítási szabályzatával.

2.4.1. Projekt szakmai megvalósításában közreműködő munkatársak személyi jellegű ráfordításai

A projekt céljának megvalósításában, illetve szakmai felügyeletében közvetlenül közreműködő személyzet bruttó munkabére,

- személyi jellegű egyéb kifizetései (bérjellegű juttatások, pl. utazási költségtérítés, cafeteria),
- munkaköri alkalmassági vizsgálat díja (33/1998. (VI. 24.) NM rendelet alapján)

[17] Az Sztv.3. § (2) bekezdés 7.pontja alapján, ha az adott OP-ra alkalmazandó egyéb jogszabály ettől eltérően nem rendelkezik.

[18] A közvetlen önköltség pontos meghatározására l. az Sztv. 51. § (1) és (2) bekezdés

[19] Az értékesítés közvetett költségeinek meghatározására l. az Sztv. 82. § (3) bekezdés

- és bérjárulékai elszámolhatók[20]

Bérként, bérjellegű juttatásként kizárólag a projekt céljainak megvalósításával összefüggésben, a munkaviszony, kinevezés alapján közvetlenül vagy közvetve nyújtott pénzbeli vagy természetbeni juttatások számolhatók el. A személyi jellegű egyéb kifizetések és bérjárulékok olyan mértékben elszámolhatóak, amilyen mértékben a támogatott projekthez kapcsolódnak.

A bérköltség csak a ténylegesen kifizetett munkabér alapján a projekt keretében való foglalkoztatás arányában számolható el munkaidő-kimutatás alapján.

Bérköltségek között elszámolható költség a megbízási szerződés keretében történő munkavégzés, valamint a szellemi alkotásra kötött felhasználási szerződésben rögzített személyes közreműködés díja.

Szintén ebbe a kategóriába tartozik a projekt végrehajtásában közreműködő azon személyek bére, akik számára a projekt keretében nem kerül munkabér elszámolásra, hanem a munka elvégzése célfeladatok kiírásával vagy túlszolgálat elrendelésével, illetve többletfeladatot elrendelő megállapodás keretében oldható meg.

Munkaviszony megszűnése vagy megszüntetése esetében a munkaviszonyra, közalkalmazotti jogviszonyra és a közszolgálati tisztviselői jogviszony megszűnésére/ megszüntetésére vonatkozó jogszabályok által előírt, kötelezően fizetendő juttatások költsége olyan mértékben elszámolható, amilyen mértékben az a támogatott projekthez kapcsolódik függetlenül attól, hogy a munkavégzésre vonatkozó szerződés, illetve a kollektív szerződés az elszámolás arányára vonatkozóan eltérő rendelkezéseket tartalmaz.

Nem elszámolható a jutalom, illetve az olyan jutalom jellegű kifizetés, amely mögött a teljesítés nem igazolható.

2.5. Ún. In-house beszerzések

A Kbt.9. § (1) bekezdés k) pontjában meghatározott in-house beszerzések alapján kötött szerződések elszámolhatóak, amennyiben azok költsége nem haladja meg a szokásos piaci értéket, valamint a pénzügyileg rendezett tételek alapján kimutatott közvetlen és közvetett önköltségértékét.

Ezen beszerzéseket olyan részletes, tételes egységárakat is tartalmazó kalkulációval kell alátámasztani, amelyből a beszerzés költsége egyértelműen megállapítható, és amely kétséget kizáróan igazolja, hogy e teljesítés szolgálja legjobban a költséghatékonyságot.

2.6. Útiköltség, kiküldetési költség

A projektben résztvevő célcsoportnak, illetve a projekt szakmai megvalósításában közreműködő munkatársaknak a projekt megvalósításához közvetlenül köthető, a támogatott tevékenységekhez kapcsolódó, külső helyszínen történő munkavégzése, a projekt megvalósításával összefüggő képzése miatt felmerülő utazási és szállásköltségei elszámolhatóak. Az utazási és napidíj költségek a magyar jogszabályok szerint járulékokkal együtt számolhatóak el.

A napi utazási idő és a bekerülési költségek alapján kell dönteni a naponta való utaztatás, az egyszeri (több hetes távollét esetén, hetente egyszeri) utaztatás és a helyszínen való elszállásolás között. Amennyiben a napi utazási idő meghaladja a három órát, akkor célszerű az utóbbit választani, egyéb

[20] Sztv.79. §-a alapján.

esetekben a költségek felmérését követően az alacsonyabb költséggel járó megoldást kell választani. A fogyatékkal élők utazása ez alól kivételt képezhet, a számukra legalkalmasabb (pl. külön busz) és megfelelően kialakított eszközöket kell igénybe venni.

A következő költségek számolhatóak el:

Utazás költségei:

Az útiköltségek (utazás és helybiztosítás költsége) a 2. osztályú tömegközlekedési eszközök, külföldre repülőgéppel történő utazás esetén turista osztályú repülőjegy igénybevétele alapján számolható el.

Hivatali vagy saját gépjármű (ideértve a közeli hozzátartozó tulajdonában álló gépjárművet is) használata esetén a megtett kilométerek alapján a tényleges üzemanyag-költség vagy az adóhatóság által közzétett elszámolható üzemanyag-költség és a kilométerenkénti adómentes térítés figyelembe vételével számolhatók el. Hivatali vagy saját gépkocsi használata esetén elszámolható a parkolási díj és a kiküldetés időtartamára eső autópálya használati díj.

Repülőgéppel történő utazás esetén elszámolható a reptéri illeték.

Az utasbiztosítás költsége elszámolható.

Utazási bérlet költségét olyan arányban lehet figyelembe venni, amilyen arányban az a projekt tevékenységet szolgálja (pl. ha a képzés két hétig tart, akkor a havi bérlet árának felét, stb.).

Szállásköltségek:

A *szállásköltségek* elszámolása esetén vendég-éjszakánként, belföldi szállás esetében legfeljebb – áfa nélkül számított – 15.000 Ft, külföldi szállás esetében bruttó 150 euró mértékű költség számolható el.

Helyi közlekedés költségei:

A kiküldetés helyszínén igénybe vett tömegközlekedési eszközökön történő közlekedés költsége bizonylat alapján elszámolható. Indokolt taxi költség (pl.: a szálláshely és a projekt megvalósításának helye, vagy a konferencia helye, vagy a projekttel közvetlenül összefüggésbe hozható helyszínek közötti út taxiköltsége) – amennyiben tömegközlekedési eszköz igénybe vétele nem lehetséges, vagy csak indokolatlanul nagyobb időráfordítással – szintén elszámolható. Az indokoltság alátámasztása a kedvezményezett kötelezettsége.

Napidíj:

Célcsoport ellátmány-/napidíj- és szállásköltsége keretében a figyelembe vett létszám projekthez kapcsolódó ellátmánya, napidíja és szállásköltsége számolható el a vonatkozó hazai jogszabályok alapján.

Az útiköltség elszámolása egységköltségek alkalmazásával történik, amennyiben a módszertant a felhívás biztosítja.

2.7. Projekt-menedzsment költségek

2.7.1. A projektmenedzsment költségek együttesen nem haladhatják meg **a projekt összes elszámolható költségének 2,5%-át**.

A projektmenedzsment költségeken belül kizárólag az alábbi tételek számolhatóak el:

- **bármely kedvezményezett esetén**

- a projektjavaslat kidolgozása és a projektmegvalósítás alatti projektmenedzsment személyi jellegű ráfordításai a 2.4.1. pontban foglaltaknak megfelelően
- iroda és eszközbérlet,
- a menedzsment tevékenységhez kapcsolódó anyag – és kis értékű eszközök[21] – költsége (pl. nyomtató, számológép, papír, írószer),
- kiküldetéshez kapcsolódó utazási költség a 2.6. pontban foglaltaknak megfelelően

- **kizárólag nem közszféra kedvezményezettek esetén a fentieken túlmenően**

a projektjavaslat kidolgozásához és a projektmegvalósítás alatti projektmenedzsmenthez igénybevett szakértői szolgáltatás díja, a %-os korláttól, illetve a közszféra szervezetekre vonatkozó szűkített elszámolhatósági költségkörtől kizárólag technikai segítségnyújtás keretében támogatott azon projektek esetén lehet eltérni, amelyeknél a projekt fő tevékenysége a személyi jellegű ráfordítások támogatása.

2.7.2. Közszféra szervezetekre vonatkozó speciális előírások

A megyei jogú város a járása területén található települési önkormányzatok e rendelet hatálya alá tartozó támogatásból megvalósuló közfeladat fejlesztési projektjei előkészítésében és megvalósításában köteles részt venni, ha azt a települési önkormányzat kéri.

A megyei önkormányzat – a megye területén lévő megyei jogú város járásán kívül – a területén található települési önkormányzatok e rendelet hatálya alá tartozó támogatásból megvalósuló közfeladat fejlesztési projektjei előkészítésében és megvalósításában köteles részt venni, ha azt a települési önkormányzat kéri.

A települési önkormányzatokon kívüli közszféra szervezetek e rendelet hatálya alá tartozó támogatásból megvalósuló közfeladat fejlesztési projektjeinek előkészítésében és megvalósításában a területileg illetékes kormányhivatal köteles részt venni, ha azt a közszféra szervezet kéri.

A megyei jogú város, a megyei önkormányzat és a kormányhivatal a közreműködést csak saját alkalmazásában álló munkatárssal oldhatja meg.

A települési önkormányzat és a közszféra szervezet a megyei jogú város, a megyei önkormányzat és a kormányhivatal közreműködésének költségét a saját projektmenedzsment költségei között számolja el.

2.8. Általános (rezsi) költségek

Az általános (rezsi) költségek nem kapcsolhatók teljes mértékben egy adott folyamathoz, vagy tevékenységhez, azonban elengedhetetlenek a tevékenység végzéséhez.

Ilyen költségek a következők:

- közüzemi díjak és szolgáltatások (pl. víz, gáz, elektromos áram, távhő, hulladékgazdálkodási közszolgáltatás, telefon, fax, internet, telekommunikációs költségek),
- postaköltségek, ide értve az elektronikus kommunikáció működtetéséhez kapcsolódó költségeket is (pl. e-aláírás alkalmazásához kapcsolódó tanúsítvány, kriptográfiai eszközök, időbélyegzés költségei),
- takarítás, hulladékgazdálkodás egyéb, nem közszolgáltatási díja, költsége,
- őrzés,

[21] az Sztv. 80. § (2) bekezdésében, illetve az államháztartási számvitelről szóló 4/2013. (I. 11.) Korm. rendelet (a továbbiakban Áhsz.) hatálya alá tartozó szervezetek esetén az Áhsz. 1. § (4) bekezdés alapján meghatározott értékhatár alatti, egy összegben leírható tárgyi eszközök beszerzése

- állagmegóvás/karbantartás, ide értve az irodatechnikai és informatikai eszközök karbantartását is,
- biztosítási költség (pl. a kedvezményezett irodájának biztosítása),
- bankszámlanyitás költsége[22] (amennyiben a felhívás értelmében kötelező önálló bankszámlát nyitni a projektre), rendes havi adminisztratív (kezelési) költség és tranzakciós költségek,
- dokumentációs, irattárazási, archiválási költségek,
- a vállalat-irányítási tevékenységek (úgy, mint: jogi, adminisztratív, igazgatási, könyvelési, bérszámfejtési, ellenőrzési, kontrolling és egyéb a projekt megvalósítását közvetetten szolgáló tevékenységek ráfordításai).

A valuta átváltásokból származó árfolyamveszteségek, illetve díjak, valamint a kamattartozás kiegyenlítése, hitelkeret-túllépés költsége, egyéb pénzügyforgalmi költségek nem számolhatóak el (lásd 5. fejezet).

Ezek a költségek csak a rezsi költségeken belül számolhatóak el, más költség-kategóriákban nincs erre lehetőség.

Ezen költségek együttesen nem haladhatják meg a projekt összes elszámolható költségének 1%-át.

2.9. Adók és közterhek, le nem vonható általános forgalmi adó

A levonható adók, közterhek nem számolhatóak el, még abban az esetben sem, ha a végső kedvezményezett, az egyéni kedvezményezett vagy a kedvezményezett által nyújtott szolgáltatás igénybe vevője ténylegesen nem él a visszaigénylés lehetőségével.

Nem egyértelmű helyzetekben célszerű az adóhatóság illetékes igazgatósága, vagy az adóhatóság irányító szerve illetékes főosztálya nyilatkozatának vagy állásfoglalásának előzetes kikérése.

A le nem vonható áfa elszámolható a projekt keretében, kivéve, amennyiben a kedvezményezett az EVA, KATA vagy KIVA hatálya alá tartozik, ekkor az áfa nem elszámolható költség.

2.10. Jövedelem, illetve többletköltség kompenzáció

Az EMVA alap tekintetében elszámolhatóak azok a kieső jövedelmek, vagy bevételek, amelyek a felhívás által előírt fejlesztés megvalósítása miatt keletkeztek, továbbá azok a többletköltségek, amelyek kizárólagosan a felhívás, vagy jogszabály által előírt technológia alkalmazása miatt váltak szükségesség és a felhívás célját szolgálják. A kompenzáció mértékét a felhívás határozza meg alátámasztó számítások alapján.

2.11. Elszámolható költségekre vonatkozó százalékos korlátok

A jelen Útmutató hatálya alá tartozó projektek vonatkozásában egyes költségeknek a projekt összes elszámolható költségére vetített százalékos arányára a következő táblázatban összefoglalt korlátozásokat szükséges betartani.

Az irányító hatóság a felhívás keretében további korlátokat határozhat meg, vagy a táblázatban meghatározott százalékos mértékeket szűkítheti a felhívás céljának figyelembe vételével.

[22] Amennyiben központi költségvetési szervről van szó, akkor elegendő, ha az ESB alapok fogadására nyitott célelszámolási számlával rendelkezik.

Költségtípus	**Mértéke %-ban**
Projekt előkészítés, tervezés (jogszabályban, illetve felhívásban megkövetelt környezeti, fenntarthatósági hatástanulmányok, megvalósíthatósági tanulmányok elkészítésének költsége, beruházást tartalmazó projekteknél műszaki, kivitelezési tervek elkészítése, hatósági engedélyek megszerzésének költségei, stb.) A közbeszerzési eljárások lefolytatásának költsége a százalékos korlátnak való megfelelés ellenőrzésekor nem kell figyelembe venni.	5 %
Közbeszerzési eljárások lefolytatása	1 %
Ingatlan vásárlás (föld, épület stb.)	2 %
Terület előkészítés (régészeti feltárás, lőszermentesítés, földmunkák stb.)	2 %
Műszaki ellenőri szolgáltatás	1 %
Projektmenedzsment	2,5 %
Tájékoztatás, nyilvánosság biztosítás	0,5 %
Könyvvizsgálat	0,5 %
Rezsi	1 %

A táblázatban szereplő százalékos korlát a projekt megvalósításakor – projektszintű megtakarítás eredményeként – sem léphető át. Közösségi jogszabályban vagy az Útmutatóban nem szabályozott százalékos korlát túllépésének engedélyezése (pl. projektszintű megtakarítás esetén) az irányító hatósághatásköre.

A táblázatban szereplő, százalékos korláttal korlátozott elszámolható költségek összesítőn vagy amennyiben a felhívás előírja, százalékban meghatározott átalányalapú módszerrel számolhatók el e rendelet 4. mellékletében foglaltak szerint.

Kizárólag technikai segítségnyújtás keretében támogatott projektek esetén, amennyiben a projekt fő tevékenysége a fenti táblázatban foglalt költségek elszámolása, a táblázatban foglalt, illetve az egyes fejezeteknél is jelzett százalékos korlátoktól az irányító hatóság eltérhet. Amennyiben a százalékos korlátozástól az irányító hatóság eltér, akkor az Útmutatóban foglaltaktól eltérően tételes alátámasztó bizonylatok alapján történik az elszámolás.

Amennyiben az Útmutató alapján a projekt-előkészítés vagy terület-előkészítés költségei tekintetében a fenti százalékos korlátoknál a felhívásban az irányító hatóság magasabb elszámolhatósági arányt határoz meg, akkor az elszámolás tételes alátámasztó bizonylatok alapján történik.

3. Elszámolhatósághoz kapcsolódó korlátozások

3.1. Speciális szabályok megváltozott munkaképességű személyek foglalkoztatásához nyújtott támogatás esetén

Megváltozott munkaképességű személyt foglalkoztató vállalkozás részére támogatás nyújtható a megváltozott munkaképességű személy foglalkoztatásának többletköltségei mértékéig az alábbiakra:

- a megváltozott munkaképességű személy munkavégzéséhez kapcsolódó helyiségek átalakításának költségei (akadálymentesítés),
- a megváltozott munkaképességű személy foglalkoztatásához szükséges segítő személyzet alkalmazásának költségei, kizárólag a megváltozott munkaképességű személy segítésére fordított idő mértékéig,
- a megváltozott munkaképességű személy által használt berendezések átalakításának vagy beszerzésének költségei.

A fentiek alapján kizárólag azok a költségek elszámolhatók, amelyek azokon a költségeken felül jelentkeznek, amelyek akkor merülnének fel, ha a támogatásban részesülő vállalkozás (kedvezményezett) nem megváltozott munkaképességű személyeket foglalkoztatna, bármely olyan időszakban, amelyben a megváltozott munkaképességű személyt vagy személyeket ténylegesen foglalkoztatta.

Abban az esetben, ha a kedvezményezett védett munkahelyet biztosít, a támogatás a fentieken túl fedezheti – de nem haladhatja meg – az érintett létesítmény átépítési, szerelési vagy bővítési költségeit is, valamint bármely, a megváltozott munkaképességű személyek foglalkoztatásából eredő adminisztratív és szállítási költséget.

A támogatás nyújtásának további feltétele, hogy a kedvezményezettnek nyilvántartást kell vezetnie, amely lehetővé teszi annak ellenőrzését, hogy a nyújtott támogatás megfelel az itt meghatározott feltételeknek.

3.2. Árkedvezmény, részletfizetés

Amennyiben a kedvezményezett valamilyen szolgáltatást, árucikket kedvezményes áron vásárol, akkor a vásárolt termék tényleges beszerzési ára (kedvezményes ára) számolható el, a szokásos piaci ár és a kedvezményes ár közötti különbség nem vehető figyelembe.

Amennyiben a szerződés szerint részletekben fizetik meg az áru ellenértékét, akkor csak a ténylegesen megfizetett részletek összege számolható el.

A számviteli szempontból egyéb bevételként kimutatott, szerződésen alapuló – konkrét termékhez, anyaghoz, áruhoz, szolgáltatásnyújtáshoz közvetve kapcsolódó, nem számlázott – utólag kapott engedmény[23] szerződés szerinti összegét a projekt szempontjából bevételnek kell tekinteni.

3.3. Szállítói előleg

A szállítónak – a kivitelezés, beszerzés, szolgáltatás keretében – fizetett előleg elszámolható, e rendeletben és az EMK-ban foglalt feltételeknek megfelelően. Szállítói szerződés keretében is csak olyan tételek támogathatóak, melyek közvetlen kifizetés esetén is elszámolhatóak lennének.

[23] Sztv. 77. § (7) bekezdése

3.4. Bevételek

Annak érdekében, hogy a támogatott projektek a közgazdasági megvalósíthatóság szempontjából szükséges mértékű társfinanszírozásban részesüljenek, a projektek támogatásának kiszámításakor figyelembe kell venni mindazon bevételeket, amelyek közvetve vagy közvetlenül a támogatott projekt révén, annak megvalósítása, illetőleg fenntartása során keletkeznek, ezáltal a projekt külső finanszírozási igényét csökkentik.

1. Bevétel, nettó bevétel fogalmának elkülönítése

Jelen Útmutató szóhasználatában a következőképpen határoljuk el e fogalmakat:

Bevétel: a projekt megvalósítása és fenntartása során, a projekttevékenységgel összefüggésben keletkezett vagyoni érték.

Nettó bevétel: a 1303/2013/EU európai parlamenti és tanácsi rendelet 61. cikke szerinti projektek támogatásának kiszámításakor figyelembe vett, a projekt keretében kínált vagy eredményeként létrejövő árukért, szolgáltatásokért közvetlenül a felhasználók által fizetett ellentételezés (pl. infrastruktúra használatáért közvetlenül a felhasználókat terhelő díj, a föld vagy épületek eladásából vagy bérbeadásából származó bevétel vagy a szolgáltatásokért kapott ellentételezés) és működési költségek, valamint az adott időszakban a rövid élettartamú eszközök cseréjére fordított költségek különbsége. Nettó bevételnek minősül a működési költség-megtakarítás is, amennyiben azt a működtetésre irányuló támogatások ugyanolyan mértékű csökkentése nem ellentételezi.

2. Bevételi kategóriák

Különösen az alábbi tételek minősülhetnek bevételnek (nem kimerítő felsorolás!):

- támogatásból beszerzett eszköz hasznosításából,
- támogatásból fejlesztett ingatlan hasznosításából,
- támogatással kiváltott ingatlan hasznosításából,
- különböző tagdíjak, regisztrációs díjak befizetéseiből,
- támogatott képzési díjak megfizetéséből,
- tanulmányi szerződés keretében támogatott tanulmányok képzési díjának visszafizetéséből,
- támogatott rendezvény belépő díjaiból,
- egyéb támogatott tevékenységből származó bevételek kivéve a 6. pontban jelzett kategóriák,
- működési költség-csökkenés.

3. Levonásra nem kerülő bevételek

Az alábbi, számviteli szempontból bevételként könyvelendő tételek, a jelen szabályozás értelmében nem képezik a nettó bevétel részét, így nem kerülnek levonásra:

- kötbér,
- támogatási előlegen realizált kamat,
- a közbeszerzési dokumentáció eladásából származó bevétel, amennyiben a dokumentáció ellenértéke megfelel a Kbt. 52. §-ban leírtaknak,
- a projekttevékenységgel összefüggésben a tevékenységek társfinanszírozásához nyújtott azon hozzájárulások, amelyek a vonatkozó támogatás finanszírozási táblázataiban az állami hozzájárulások mellett szerepelnek, illetve amelyek a projekt önrészét hivatottak biztosítani;
- az ESZA forrásból finanszírozott, a foglalkoztatási szint emelését célzó programok esetében a támogatott célcsoport foglalkoztatása során előállított termék, szolgáltatás értékesítéséből származó bevétel, amennyiben a kedvezményezett e bevételeket a projekt céljaival összhangban a projekt megvalósítási időszakában a projekt megvalósításával szoros összefüggésben felmerült, a projekt költségvetésén kívüli kiadások finanszírozására fordítja, és a projekt céljainak megfelelő felhasználást igazolja.

4. Bevételek levonása

A nettó bevételeket teljes összegükben vagy arányosan kell levonni a projekt elszámolható költségéből, attól függően, hogy

1. a nettó bevétel teljes egészében vagy csak részben származott a támogatott projektből,
2. a támogatott projekt összes költsége vagy csak egy része kerül-e a projekt keretében elszámolásra,
3. a projekt teljes elszámolható költsége vagy csak annak egy része kerül-e támogatásra.

A keletkezett nettó bevétel miatti levonás mértéke az alábbi módon kerül meghatározásra:

1. A nettó bevétel teljes egészében vagy csak részben származott a támogatott projektből:
   a) amennyiben a teljes nettó bevétel a támogatott projektből származik, a teljes nettó bevétel figyelembe vételre kerül, a 2. pontban foglaltak szerint;
   b) amennyiben csak a nettó bevétel egy része származik a támogatott projektből, akkor az a támogatott projekthez és az egyéb releváns tevékenységekhez kapcsolódó összes – beruházási és működési – költség alapján kerül arányosításra
2. A támogatott tevékenység összes költsége vagy csak egy része kerül a projekt keretében elszámolásra:
   a) amennyiben a támogatott tevékenység összes költsége elszámolásra kerül a projekt keretében, akkor az 1. pont szerint nettó bevétel teljes összegében beszámításra kerül;
   b) amennyiben a támogatott tevékenység költségeinek csak egy része kerül a projekt keretében elszámolásra, akkor az 1. pont szerinti nettó bevétel a projekt elszámolható költsége és az összes – beruházási és működési – költsége alapján kerül arányosításra.

   A projekt összes költségének részét képezik a felhívás szerint nem elszámolható költségek és a felhívásban meghatározott korlát (fajlagos mutató, belső korlát stb.) miatt teljes mértékben nem elszámolható költségek is.

3.4.1. A 1303/2013/EU európai parlamenti és tanácsi rendelet 61. cikke szerinti, ún. „nettó bevételt termelő” projektek[24]

A jelen körbe tartozó projektek kezelése mögötti logika szerint az elszámolható költségek – és ezzel összefüggésben a maximálisan nyújtható támogatás – meghatározásához figyelembe kell venni azokat a projekt által generált nettó bevételeket, amelyek a projekt megvalósításához szükséges költségeket ellentételezik.

A 61. cikk két csoportba sorolja a hatálya alá tartozó projekteket:

1. Azon projektek, amelyek nettó bevételei előre kalkulálhatóak
2. Azon projektek, amelyek nettó bevételei nem kalkulálhatóak előre

Az első esetben az irányító hatóság felhívásonként előzetesen, a felhívásban rögzített módon határozza meg a projektek potenciális nettó bevételét, az alábbi módszerek egyikével:

a) a Bizottság által a 1303/2013/EU európai parlamenti és tanácsi rendelet V. mellékletében vagy e rendelet felhatalmazása alapján alkotott egyéb jogi aktusában ágazatonként vagy alágazatonként a nettó bevétel százalékban meghatározott átalány formájában történő meghatározása
b) a projekt diszkontált nettó bevételének meghatározása

[24]Nettó bevételt termelő beruházások esetében az 1303/2013/EU európai parlamenti és tanácsi rendelet 61. cikkben leírtak szerint kell eljárni a készítendő CBA útmutatókban.

Az a) pont szerinti esetben a projekt megvalósítása és a megvalósítás befejezését követő valamennyi nettó bevételt figyelembe kell venni az átalány meghatározásakor, az később az így kapott elszámolható költségből nem levonandó.

Amennyiben a Bizottság a programozási időszak alatt új ágazatokra, alágazatokra vonatkozó átalányt határoz meg, az irányító hatóság az addig alkalmazott b) pont szerinti módszerről áttérhet a Bizottság releváns jogi aktusa hatályba lépését követően újonnan támogatott projektek esetén.

A b) pont szerinti esetben a nettó bevételeket az elszámolható költségek meghatározásakor figyelembe kell venni oly módon, hogy a teljes beruházási költség jelenértékét csökkenteni kell a várható nettó bevételek (bevétel mínusz működési költség) jelenértékével. A beruházási költségek és nettó bevételek jelenértékének különbsége határozza meg a projekt keretében maximálisan elszámolható költséget (az uniós terminológia szerinti ún. „finanszírozási rést” – *funding gap*). A támogatás intenzitása tehát a támogatásnak az elszámolható költségekhez (vagyis a finanszírozási réshez) viszonyított aránya lesz.

Az irányító hatóság köteles nyomon követni az elszámolható összköltség mellett a projekt teljes beruházási összköltségét, valamint a fenntartási időszakban a működési költségeket és a bevételeket is.

Indokolt esetben, amennyiben a projekt megvalósítása során a projekt tervezett költségeit és bevételeit jelentősen módosító lényeges külső feltételek és körülmények változnak (pl. hatósági díjpolitikát módosító jogszabályi változások, jelentős makrogazdasági feltételek változása stb.), az irányító hatóság köteles gondoskodni az elszámolható költség, illetve a támogatás összegének újraszámításáról, és a projekt tervezett költségei és bevételei aktualizálásáról. Legalább a záró kifizetési igénylés keretében, valamint a záró fenntartási jelentés keretében gondoskodni kell szükség esetén a számítások aktualizálásáról.

Amennyiben az újraszámítás eredményeként alacsonyabb elszámolható összköltség alakul ki az eredeti számításnál, a különbözet támogatási intenzitással arányos részét legkésőbb a kedvezményezett által benyújtott záró kifizetési igénylés keretében a támogatásból le kell vonni, illetőleg a kedvezményezettől vissza kell követelni.[25] Amennyiben az újraszámítás eredményeként magasabb elszámolható összköltség alakul ki az eredeti számításnál, az elszámolható költség-többletet jogszabály eltérő rendelkezésre hiányában a kedvezményezett saját forrásból köteles finanszírozni.

A második esetben – bár előre látható, hogy a projekt nettó bevételt fog termelni –, e nettó bevétel mértéke nem határozható meg előre, így nem lehetséges a „finanszírozási rés” kalkulációja. E projektek esetében a keletkezett nettó bevételeket a projekt megvalósítás befejezését követően még három éven keresztül kell monitorozni, és a projektzárás – legkésőbb az operatív program zárása – időpontjában levonni az EU felé benyújtandó átutalási kérelem összegéből, az érintett kedvezményezettől pedig visszakövetelni.

Amennyiben a beruházás összköltsége elszámolható és nem elszámolható költségeket egyaránt tartalmaz, az előre kalkulált várható nettó bevételeket pro ráta alapon szükséges a „finanszírozási rés” meghatározásához figyelembe venni, azaz a megfelelő arány szerint megosztva kell beszámítani az elszámolható és a nem elszámolható költségekkel szemben.

[25] Figyelembe véve az 1303/2013/EU európai parlamenti és tanácsi rendelet 61. cikk (3) bekezdésében foglaltakat.

A jelen pont szerinti szabályozás nem alkalmazandó a következő projektekre a 61. cikk (7) bekezdés alapján:

- teljes egészében ESZA-ból finanszírozott projektek,
- 1000000 EUR-t meg nem haladó elszámolható költségű projektek,
- pénzügyi eszközökre irányuló vagy azok keretében támogatott projektek,
- technikai segítségnyújtás keretében támogatott projektek,
- egyösszegű átalány vagy átalányalapú egységköltség módszerrel támogatott projektek,
- EMVA rendelet I. mellékletében meghatározott támogatási mértékek vagy összegek szerint támogatott projektek,
- csekély összegű (de minimis) támogatási kategória alapján támogatott projekt,
- KKV-k által megvalósított projektek esetén, amennyiben az állami támogatási kategória alapján a támogatás intenzitása vagy összege tekintetében korlátozást alkalmaznak,
- egyéb állami támogatási kategória alapján támogatott projektek, amennyiben egyedileg elvégezték a finanszírozási szükséglet ellenőrzését.

Az 1 millió eurós határérték meghatározásához az irányító hatóságok az államháztartásért felelős miniszter által negyedévenként közzétett aktuális technikai árfolyamot használják. Az irányító hatóság a felhívásban meghatározza, hogy a felhívás közzétételekor érvényes technikai árfolyamot kell-e használni a teljes projekt-megvalósítás során. Amennyiben az alkalmazandó árfolyam változó, a felhívásban közölni kell a változtatás módszerét.

3.4.2. A 1303/2013/EU európai parlamenti és tanácsi rendelet 65. cikk (8) alapján a projekt végrehajtás alatt nettó bevételt termelő projektek

A 1303/2013/EU európai parlamenti és tanácsi rendelet 61. cikke hatálya alá nem tartozó projekttel összefüggésben, az értékesítésből, szolgáltatásból, bérbeadásból, regisztrációs díjból és egyéb[26] bevételből a projekt megvalósítás időszakát magába foglaló teljesítési időponttal számlázott nettó bevétel – amennyiben a támogatási döntés meghozatalakor nem került előzetesen figyelembe vételre – csökkenti a projekt elszámolható költségét, illetve a megítélt támogatás összegét, amelyet legkésőbb a projekt megvalósítás befejezésekor – a záró kifizetési igénylés keretében – szükséges levonni a kedvezményezettnek járó támogatás összegéből. Az egyes megvalósult tevékenységeken, és a fenntartási időszak alatt keletkezett bevételek nem kerülnek vizsgálatra, illetőleg levonásra, kivéve, ha a felhívás ettől eltérően rendelkezik.

A lehetséges bevételek körét a felhívásnak tartalmaznia kell jelen Útmutató előírásaival összhangban.

A bevételeket teljes összegükben vagy arányosan kell levonni a tevékenység elszámolható költségéből attól függően, hogy a bevétel teljes egészében vagy csak részben származott-e a társfinanszírozott tevékenységből. A bevételek kezelésekor is biztosítani kell a kettős finanszírozás elkerülését.

Szakaszos üzembe helyezésű projektek kezelése

Amennyiben egy fejlesztés rendeltetésszerű és biztonságos használatra önmagában, önállóan is alkalmas részekre tagolható, akkor a hatályos – számviteli, engedélyezési – szabályozásnak megfelelően szakaszosan is üzembe helyezhető, azaz megkezdhető az adott szakasz teljes, üzemszerű működése. Az adott szakasz üzembe helyezését követően az annak használata során felmerült bevétel nem minősül a projekt megvalósítási szakaszában keletkezett bevételnek.

Komplex projektek kezelése

[26]Figyelembe véve a kifizetési kérelemben foglalt, a projekt végrehajtása során a projekttel összefüggésben keletkezett pénzügyi bevételekre vonatkozó nyilatkozatot.

Amennyiben egy projekt keretében több, működtetés szempontjából egymástól független fejlesztés valósul meg, akkor a fenti számítást fejlesztésenként szükséges elvégezni.

Bevételek figyelembe vételének időtartama

Bevételként legkésőbb a fizikai befejezésig számlázott bevételeket kell figyelembe venni. (A fizikai befejezés időpontja megegyezik az üzembe helyezés időpontjával). Amennyiben a projekt projektelemekre bontható, amelyek üzembe helyezési időpontja egymástól független, akkor a projektelemek által termelt bevétel csak az adott projektelem üzembe helyezéséig felmerülten kerül figyelembevételre. (lásd még szakaszos üzembe helyezésű projektek).

A jelen pont szerinti szabályozás nem alkalmazandó a következő projektekre a 65. cikk (8) bekezdés alapján:

- technikai segítségnyújtás keretében támogatott projektek,
- pénzügyi eszközökre irányuló vagy azok keretében támogatott projektek,
- az állami támogatási szabályok hatálya tartozó projektek,
- egyösszegű átalány vagy átalányalapú egységköltség módszerrel támogatott projektek, feltéve, hogy a nettó bevételt előzetesen figyelembe vették,
- EMVA rendelet II. mellékletében meghatározott támogatási mértékek vagy összegek szerint támogatott projektek,
- 1000000 EUR-t meg nem haladó elszámolható költségű projektek,
- díjak.

3.5. Bértámogatás

Bértámogatás és más bér jellegű támogatások, valamint a kapcsolódó bérjárulékok támogatása elszámolható, ha hozzájárul a foglalkoztatott tartós foglalkoztatásához és a munkáltató, a jogutódja, a foglalkoztatást szerződésben átvállaló vállalja a legalább a támogatás időtartamával, bérszintjével, munkaidejével, munkakörével, az alkalmazás jogviszonyával megegyező továbbfoglalkoztatást.

Hátrányos helyzetű személyek elsődleges munkaerő-piacon történő foglalkoztatása esetén a továbbfoglalkoztatás időtartamának legalább a támogatott foglalkoztatás időtartama felével meg kell egyeznie.

Hátrányos helyzetű személy:

- az előző 6 hónapban rendszeresen fizetett alkalmazásban nem álló személyek,
- alacsony iskolai végzettséggel rendelkezők, akik nem szereztek középfokú végzettséget vagy szakképesítést (ISCED 3),
- 50 éven felüli személyek,
- megváltozott munkaképességűek,
- GYES-ről, GYED-ről, GYET-ről, ápolási díjról visszatérők,
- pályakezdő, illetve 25 év alatti fiatalok,
- egy vagy több eltartottal egyedül élő felnőttek,
- olyan ágazatban vagy szakmában dolgozó személyek, amelyben 25%-kal nagyobb a nemi egyensúlyhiány, mint a valamennyi gazdasági ágazatra jellemző átlagos egyensúlyhiány, és ezen személyek az alulreprezentált nemi csoportba tartoznak, vagy
- etnikai kisebbséghez tartozó személyek, akiknek szakmai, nyelvi képzésük vagy szakmai tapasztalatuk megerősítésére van szükségük ahhoz, hogy javuljanak munkába állási esélyeik egy biztos munkahelyen.

Hátrányos helyzetű személyek elsődleges munkaerő-piacon történő foglalkoztatása esetén, ha a fejlesztésből származó előny, kizárólag a foglalkoztatottnál valósul meg, az irányító hatóság a fenti,

hátrányos helyzetű személyekre vonatkozó szabály alkalmazásától saját hatáskörben, a felhívásokban meghatározott feltételekkel eltérhet.

Az OP-specifikus elszámolhatósági útmutatókban és felhívásokban meghatározott feltételeknek a hátrányos helyzetű személyek projektbe való bevonásakor szükséges teljesülnie. A projektbe való bevonás időpontja a projektben való részvételt bizonyító első dokumentum dátuma.

Az álláskereső személy foglalkoztatására nyújtott összes pénzügyi támogatás mértéke nem haladhatja meg a foglalkoztatással összefüggő összes bérköltség teljes összegét. A támogatás mértékének meghatározásakor figyelembe kell venni a 1407/2013/EU, valamint a 651/2014/EU rendeletekben foglaltakat.

3.6. Jólteljesítési garancia és garanciális visszatartás

A jólteljesítési vagy visszatartási garanciával érintett számla teljes összegben akkor elszámolható, ha a garanciális időszak teljes egészében a projektmegvalósítási időszakra esik. A visszatartott összeg csak a garanciális időszakot követően számolható el.

Amennyiben a garanciális időszak a projektmegvalósítási időszakot meghaladja, a Kedvezményezett a garanciával érintett, visszatartott összeget nem tudja elszámolni. Ilyenkor célszerű más teljesítési biztosítékot kikötni (pl. közös rendelkezési jog egy elkülönített bankszámlán, bankgarancia, bizonyos összeg vállalkozó általi letétbe helyezése stb.), mely esetben a garanciával érintett összeg elszámolhatóvá válik.

4. Speciális elszámolhatósági szabályok

4.1. Kutatás-fejlesztés és innováció27

A kutatás-fejlesztési és innovációs támogatás csak abban az esetben nyújtható, amennyiben az a normál működésen túlmutató kutatás-fejlesztési és innovációs tevékenységre ösztönöz.

Elszámolható költség a programban résztvevő kutatók, fejlesztők, mérnökök, technikusok és egyéb kisegítő személyzet személyi jellegű ráfordításai, a kutatás-fejlesztési és innovációs célra használt eszközök és immateriális javak bekerülési értéke, a kizárólag az adott kutatás-fejlesztéshez, innovációhoz igénybe vett anyagfelhasználás és szolgáltatások költségei, ill. megbízási díj.

A K+F+I tevékenységekkel kapcsolatban felmerülő speciális – az útmutató 2. fejezetében nem említett elszámolható költségek az alábbiak:

- Eljárási és szervezési innovációhoz nyújtott támogatás esetében a szervezési innováció tekintetében a költségek kizárólag az infokommunikációs technológia eszközei és felszerelése beszerzési költségeit jelenthetik.
- A magasan képzett munkaerő kölcsönzéséhez nyújtott támogatás alkalmazása esetén az elszámolható költségek körébe tartozik minden, a magasan képzett munkaerő kölcsönzésével

[27] Figyelembe véve a kutatás-fejlesztésről és a technológiai innovációról szóló 2004. évi CXXXIV. törvényt, az Sztv.3. § (4) bekezdés 2-4. pontját, a 70/2001/EK rendelet alkalmazási körének a kutatási és fejlesztési támogatásokra történő kiterjesztése tekintetében való módosításáról szóló, 2004. február 25-i 364/2004/EK bizottsági rendeletet (HL L 63., 2004.2.28., 22—29. o.), a kutatáshoz, fejlesztéshez és innovációhoz nyújtott állami támogatásokról szóló 2006/C 323/01 közösségi keretszabályt, továbbá a Gazdaságfejlesztési Operatív Program K+F és innováció a versenyképességért prioritására és a Regionális Operatív Programok K+F és innováció tárgyú konstrukcióira rendelt források felhasználásának részletes szabályairól és a támogatás jogcímeiről szóló 22/2007. (VIII. 29.) MeHVM rendeletet.

és foglalkoztatásával járó, a KKV-knál felmerülő költség, ideértve a közvetítő ügynökség igénybevételének költségeit, a munkaerő-kölcsönzés díját, valamint a kölcsönzött munkaerő mobilitási juttatásaként jelentkező ráfordításokat az Sztv. szerint, ha e költségek nem haladják meg a piaci árat. A tanácsadás költségei nem számolhatóak el.

A kutatás-fejlesztés és innováció állami támogatási vonatkozásait részletesen „Az EUMSZ 107. cikk (1) bekezdése szerinti állami támogatásnak minősülő intézkedések esetében elszámolható költségek köre" c. dokumentum tartalmazza.

4.2. Pénzügyi eszközök28

A 2014-2020-as végrehajtási időszak tekintetében pénzügyi eszközökön keresztül nyújtandó támogatások a 1303/2013/EU európai parlamenti és tanácsi rendelet Pénzügyi eszközökről szóló 37-46. cikk, illetve a Bizottság 480/2014/ EU felhatalmazáson alapuló rendelet 4-14. cikk hatálya alá tartoznak az elszámolhatósági szabályok vonatkozásában.

A hivatkozott rendeletekben a pénzügyi eszközökre vonatkozóan meghatározott feltételrendszer kötelező érvényű és közvetlenül hatályos a tagállamban.

A pénzügyi eszközöknek a programok zárásakor elszámolható költsége a 1303/2013/EU európai parlamenti és tanácsi rendelet 42. cikk alapján a következők összességét jelentik:

- A pénzügyi eszköz keretében a végső kedvezményezettek számára kifizetett összegek, teljesített kifizetések.
- Szerződés alapján (fennálló vagy már lejárt garanciaszerződésekre) lekötött összegek.
- Elszámolhatósági időszakot követő kamat- ill. garanciadíj-támogatás, amennyiben a szükséges forrás letéti számlára utalásra került még az elszámolhatósági időszakban.
- A pénzügyi eszköz felmerült irányítási költségeinek visszatérítése, vagy az irányítási díjak kifizetése. Az irányítási költségek és díjak teljesítmény alapján meghatározó kritériumait a 480/2014/ EU felhatalmazáson alapuló rendelet 12. cikkében meghatározottak alapján szükséges megállapítani. Az irányítás költségek és díjak nem haladhatják meg a 480/2014/ EU felhatalmazáson alapuló rendelet 13. cikkében megállapított küszöbértékeket. Az irányítási költségek és díjak ügyviteli díjakat is tartalmazhatnak. Amennyiben azok egy részét a végső kedvezményezettnek számítják fel, azok összege nem jelenthető be elszámolható kiadásként. Az irányítási költségek és díjak a finanszírozási megállapodás aláírásának napjától kezdve minősül elszámolhatónak.
- Tőkerészesedés alapú eszközök és mikrohitelek esetében az elszámolhatósági időszak után legfeljebb hat évig az adott elszámolhatósági időszakon belül a végső kedvezményezettekben végrehajtott beruházásokkal kapcsolatban fizetendő tőkésített irányítási költségek és díjak, amelyeket a letéti számlára befizetnek.

Mivel a pénzügyi eszközök keretében kiutalt források visszaforognak, a pénzügyi eszköznek bevétele keletkezik. E bevétel (visszafizetett összegek, tőkésített kamat, egyéb jövedelem illetve hozam) újra felhasználható a 1303/2013/EU európai parlamenti és tanácsi rendelet 43-45. cikk alapján a következők szerint:

- Az elszámolhatósági időszak végéig: további beruházások finanszírozása ugyanazon prioritás keretében, magánbefektetők előre megállapodott hozamának kifizetése, menedzsment költségek megtérítése, ill. menedzsment díj finanszírozása.

[28] Pénzügyi eszközökre vonatkozó jogszabályi előírások:
1303/2013/EU európai parlamenti és tanácsi rendelet 37-46. cikk
480/2014/ EU felhatalmazáson alapuló rendelet 4-14. cikk

- Az elszámolhatósági időszakot követően: azonos vagy hasonló programcélok érdekében ugyanazon pénzügyi eszköz vagy akár más pénzügyi eszköz keretében, mindkét esetben azzal a feltétellel, hogy az igény meglétét piaci elemzés alátámasztja.

4.3. Leginkább rászoruló személyeket támogató európai segítségnyújtási alapra vonatkozó speciális szabályok

Az Útmutatóban foglaltak figyelembe vételével a leginkább rászoruló személyeket támogató európai segítségnyújtási alap keretében kizárólag az alábbi költségek elszámolhatók:

a) az élelmiszerek beszerzésével, illetve az alapvető anyagi támogatással kapcsolatos költségek;

b) amennyiben közszervezet vásárolja meg az élelmiszert vagy az alapvető anyagi támogatást, és partnerszervezetek számára továbbítja azokat, az élelmiszernek vagy alapvető anyagi támogatásnak a partnerszervezetek raktárába történő szállításának költségei, valamint a tárolás költségei az a) pontban említett költségek 1 %-ának megfelelő átalányösszegként megadva, illetve – megfelelően indokolt esetekben– a ténylegesen felmerült és kifizetett költségek;

c) a partnerszervezetek által viselt adminisztratív, szállítási és tárolási költségek, az a) pontban említett költségek 5 %- ának megfelelő átalányösszegként megadva; vagy az 1308/2013/EU rendelet 16. cikkének megfelelően rendelkezésre bocsátott élelmiszerek értékének 5 %-a;

d) az élelmiszer-adományok begyűjtésének, szállításának, tárolásának és szétosztásának, továbbá az ezekkel közvetlenül kapcsolatos figyelemfelkeltő tevékenységeknek a partnerszervezeteknél felmerült és általuk kifizetett költségei;

e) az élelmiszert, illetve az alapvető anyagi támogatást a leginkább rászoruló személyekhez közvetlenül vagy együttműködési megállapodás keretében eljuttató partnerszervezetek által vállalt kísérő intézkedések bejelentett költségei, az a) pontban említett költségek 5 %-ának megfelelő átalányösszegként megadva.

5. Nem elszámolható költségek

Bármely alap keretében támogatott projekt esetén nem elszámolható költség

- levonható áfa;
- kamattartozás kiegyenlítés;
- hitelkamat, kivéve a kamattámogatás vagy garanciadíj-támogatás formájában nyújtott vissza nem térítendő támogatás formájában;
- hiteltúllépés költsége, egyéb pénzügyforgalmi költségek;
- deviza-átváltási jutalék;
- pénzügyi, finanszírozási tranzakciókon realizált árfolyamveszteség;
- bírságok, kötbérek és perköltségek[29];
- beépített és beépítetlen föld vásárlása a projekt összes elszámolható költségének 10%-át meghaladó mértékben. Parlagon heverő földek, továbbá épületet tartalmazó, korábban ipari hasznosítású területek esetén 15% a korlát, továbbá környezetmegőrzést szolgáló projekteknél ez a korlát kivételes és indokolt esetben magasabb is lehet.

ESZA esetében nem elszámolható költség30

- infrastrukturális javak vásárlása;

[29] A polgári perrendtartásról szóló 1952. évi III. törvény 75. § (1) bekezdés szerinti perköltség fogalom alapján, függetlenül attól, hogy bíróság által megítélésre került-e.

[30] ESZA rendelet 13. cikk

- föld, telek, ingatlan vásárlás

Leginkább rászoruló személyeket támogató európai segítségnyújtási alap

- infrastruktúra nyújtása;
- használt áruk költsége

6. Egyszerűsített elszámolási mód

A CPR 67. cikke, és az ESZA rendelet 14. cikke értelmében a 2014-2020-as időszakban felértékelődik az egyszerűsített elszámolási eszközök szerepe[31].

Az egyszerűsített elszámolási eszközök lényege, hogy a kedvezményezett nem a valós, ténylegesen felmerült költségek alapján kap támogatást, hanem egy előre megegyezett „áron".

A valós költség alapú elszámoláson túl alkalmazható – átalány alapú - elszámolási módok a következők:

- százalékban meghatározott átalány (flat rate),
- átalányalapú egységköltség (standard scale of unit cost),
- egyösszegű átalány (lump sum).

A felsorolt elszámolási módok lehetőséget adnak arra, hogy a kedvezményezett a nélkül számoljon el bizonyos költségeivel, hogy e költségekről tételes nyilvántartást vezetne, azok felmerülését kifizetési igénylésében részletesen bemutatná, alátámasztó dokumentumok megőrzésével és bemutatásával igazolná. A támogatást nyújtó és ellenőrző szervezetek nem kérik sem dokumentum alapú, sem helyszíni ellenőrzés során a felmerülést igazoló dokumentumokat, elszámoló bizonylatokat.

Az alkalmazható elszámolási módok kombinálhatók, de egy elszámolható költségre, illetve egy tevékenységre egyféle elszámolási mód alkalmazható.

Az egyszerűsített elszámolási módok bevezetése módszertani megalapozáshoz kötött, kivéve, ahol a fent említett uniós rendeletek ettől való eltekintésre lehetőséget adnak. A pénzügyi egyszerűsítés jegyében, Bizottsági támogatással javasolt elszámolási módok bevezetését megalapozó módszertant, alkalmazási feltételeit, korlátait előzetesen, tisztességes, méltányos és ellenőrizhető számítás alapján kell megállapítani.

Amennyiben egyszerűsített elszámolási módszertan valamely költségtípus esetén biztosított, és az Útmutató az adott költségtípus elszámolása során átalány alapú elszámolást ír elő, úgy kötelező a felhívásban, illetve a projektmegvalósítás során – a felhívásban érintett valamennyi kedvezményezettre vonatkozóan – az átalány alapú elszámolás használata.

6.1. Százalékban meghatározott átalány alapú kifizetés

6.1.1. Elszámolható költségek maximalizált költségkorlátja – módszertani megalapozással

Az irányító hatóság a felhívás keretében bizonyos elszámolható költségekre meghatározhat átalány alapon elszámolható százalékos korlátokat, ez esetben a módszertani megalapozás az irányító hatóság felelőssége. A módszertan bevezetés, és így a költségkorlát felhívásban való szerepeltetés feltétele a Miniszterelnökség jóváhagyása.

[31] A részletes szabályozást a Bizottság delegált jogi aktus keretében fogja kiadni. Jelenleg a tagállami egyeztetése folyamatban van.

6.1.2. Bizottság által előírt százalékos átalány mértékek alkalmazása – módszertani megalapozás nélkül

Az irányító hatóság a felhívás keretében alkalmazhatja a Bizottság által előírt százalékos átalánymértékeket, anélkül, hogy módszertani előkészítést kellene készítenie.

A Bizottság által felajánlott százalékos átalánymértékek:

- Projekt szakmai megvalósításában közvetlenül közreműködő munkatársak személyi jellegű ráfordításainak 15%-a a projekt megvalósításához közvetetten kapcsolódó tevékenységek, szolgáltatások költségeinek fedezetére.
- Kizárólag ESZA-ból finanszírozott projektek esetében a projekt szakmai megvalósításában közvetlenül közreműködő munkatársak személyi jellegű ráfordításainak 40%-a a projekt megvalósítása során felmerült valamennyi költség fedezetére.
- EU delegált jogi aktusaiban adott beavatkozási területekhez rendelt mértékek, ha a felhívás is a hasonló beavatkozási területekre és kedvezményezetti körre vonatkozik.

6.2. Átalány alapú egységköltség

Az átalány alapú elszámolás olyan változata, amellyel az eddigi input-orientált rendszer helyett, egy output-, illetve folyamatelem-orientált rendszer felé lehet elmozdulni. A módszer szerint a mérhető outputhoz, folyamatelemhez egységköltségeket kell meghatározni, és az elszámolható költség a teljesített output darabszámának és a kapcsolódó egységköltségnek a szorzatával egyenlő.

Az átalány alapú egységköltség szerinti elszámolás során kizárólag a mennyiséget kell igazolni, és nem az egységköltség ténylegesen felmerült költségösszegének alátámasztottságát.

6.2.1. Átalány alapú egységköltség megállapítása – módszertani megalapozással

Az egységköltség megállapításnak lehetséges módszerei:

- korábbi pénzügyi adatok, kimutatások, statisztikai analízis, tanulmány stb.,
- nemzeti, illetve regionális hatóságok által alkalmazott egységárak (pl. üzemanyag norma),
- piaci ár.

Az átalány alapú egység költség értékét az irányító hatóság adott felhívás keretében határozza meg, ez esetben a módszertani megalapozás az irányító hatóság felelőssége. A módszertan bevezetés, és így a költségkorlát felhívásban való szerepeltetés feltétele a Miniszterelnökség jóváhagyása.

6.2.2. Bizottság által előírt átalány alapú egységköltség– módszertani megalapozás nélkül

A projekt szakmai megvalósításában közvetlenül közreműködő munkatársak személyi jellegű ráfordításainak egységköltségére a Bizottsági ajánlás szerint az éves bruttó személy jellegű ráfordítást osztani kell 1720 órával.

6.3. Egyösszegű átalány

Az átalány alapú elszámolás egy változata, amikor a projekt támogatási összege vagy annak egy része előre rögzített egy összegben és előre rögzített feltételek teljesülése esetén kerül folyósításra a kedvezményezett számára.

Olyan projekteknél érdemes alkalmazni, ahol az output kevésbé számszerűsíthető, vagy kevésbé részekre bontható, azaz output helyett inkább eredmény-orientált megközelítést hordoz magában („teljesült/nem teljesült megközelítés”).

A módszer szerint az előre pontosan definiált eredmény egy előzetes valós költségbecslésén alapszik. Az ellenőrzés a támogatás igazolásához a valós projekt előrehaladását/teljesülését fogja vizsgálni, és nem a valós felmerült költségeket. Az egyösszegű átalány alapú elszámolás lefedheti a projekt egészét, illetve annak egy részét (egy vagy több tevékenységét).

Az egyösszegű átalány alapján elszámolt költség nem haladhatja meg a 100000 Eurót.

Az egyösszegű átalány alapú támogatás kifizetése során nincs lehetőség arányosításra. Amennyiben a teljesítés nem 100%-os, nincs lehetőség támogatás kifizetésére, kivéve amennyiben a támogatási szerződésben a közbenső lépések arányos kifizetéssel rögzítésre kerültek.

6.3.1. Egyösszegű átalány megállapítása – módszertani megalapozással

Az egyösszegű átalány értékét az irányító hatóság adott felhívás keretében határozza meg, ez esetben a módszertani megalapozás az irányító hatóság felelőssége. A módszertan bevezetés, és így a költségkorlát felhívásban való szerepeltetés feltétele a Miniszterelnökség jóváhagyása.

6. melléklet a 272/2014. (XI. 5.) Korm. rendelethez

A kifizetési igénylésben benyújtandó alátámasztó dokumentumok hitelesítést szolgáló ellenőrzési szempontjai

I. ALAPELVEK

1. A kedvezményezett az általa benyújtott dokumentumokkal igazolja, hogy az elszámolni kívánt költségek

1.1. a nemzeti Elszámolhatósági Útmutatóban, illetve a felhívásban foglalt elszámolhatósági feltételeknek megfelelnek

1.2. a támogatási szerződéssel, támogatói okirattal (a továbbiakban együtt: támogatási szerződés) összhangban vannak,

1.3. a projekt jóváhagyott költségvetésében betervezésre kerültek és a jóváhagyott projekt-költségvetési kereteknek (támogatási intenzitásnak, érintett költségvetési sor értékének, költségvetési belső százalékos korlátoknak) megfelelnek,

1.4. az érintett tevékenység fizikailag és e rendelet eltérő rendelkezése hiányában pénzügyileg is megvalósult, azaz a pénzügyi teljesítés is megtörtént.

2. A kedvezményezett által benyújtott kifizetési igénylésekre az IH kizárólag a mellékletben foglalt szempontok mentén folytatja le a dokumentumalapú ellenőrzést. A melléklet alkalmazásában kedvezményezetten konzorcium esetén a főkedvezményezettet, valamint a konzorciumi tagokat, továbbá a támogatási szerződésben megnevezett, a projekt végrehajtásában résztvevő szervezetet egyaránt érteni kell.

II. ÁLTALÁNOS KIFIZETÉSI ELLENŐRZÉSI SZEMPONTOK

1. A kifizetési igénylés e rendelet 120. §-ának megfelelően került benyújtásra. A kifizetési igénylés adatai, és az alátámasztó dokumentumok adatai összhangban állnak egymással.

2. Ha előleg fizetésére került sor, a kedvezményezett az előleg kifizetését követően, e rendelet által előírt határidőn belül benyújtotta azt.

3. A kifizetési igénylés e rendeletnek megfelelően a támogatási szerződésben rögzített mérföldkő elérését követően került benyújtásra. Mérföldkövek között benyújtott időközi kifizetési igénylés esetén az igényelt támogatási összeg eléri a támogatási szerződésben rögzített minimumot.

4. E rendelet 77. § (1) bekezdésére is tekintettel a kifizetési igénylésre vonatkozó, a támogatói döntésben, a felhívásban, illetve a támogatási szerződésben foglalt feltételeknek a kedvezményezett eleget tett.

5. Ha a kedvezményezett biztosíték nyújtására kötelezett, a megfelelő mértékű biztosíték rendelkezésre áll.

6. A felhívásban, és a támogatási szerződésben előírt benyújtandó dokumentumok rendelkezésre állnak.

7. Ha a kifizetési igényléshez kapcsolódott helyszíni ellenőrzés, annak megállapításai alapján a támogatás folyósítható.

8. Ha a kifizetési igényléshez kapcsolódott közbeszerzési eljárás, a közbeszerzés ellenőrzése megtörtént, és az eljárás jóváhagyásra került.

9. A támogatás a projektet vagy az adott tételt felfüggesztő szabálytalansági eljárás hiányában folyósítható.

10. Záró kifizetési igénylés esetén – ha előleg folyósítására került sor – az előleg elszámolását teljesítette a kedvezményezett.

11. Záró kifizetési igénylés esetén e rendelet 128. § (3)-(5) bekezdéseiben foglaltak alapján az önerő elszámolását teljesítette a kedvezményezett.

12. Záró kifizetési igénylés esetén legkésőbb a projekt megvalósítás befejezéséig benyújtandó dokumentumok benyújtásra kerültek.

13. Az alátámasztó dokumentumok megfelelnek az Elszámolhatósági Útmutatóban megfogalmazott elszámolhatósági alapelvekkel, feltételekkel.

III. RÉSZLETES KIFIZETÉSI ELLENŐRZÉSI SZEMPONTOK

Minden tevékenységtípus esetében bekért dokumentumok ellenőrzése

1. Szerződés (adásvételi, kivitelezői, szállítói, szolgáltatási szerződés és releváns mellékletei), megrendelő, szóbeli megállapodás esetén a kedvezményezett nyilatkozata

1.1. Szerződő felek:

1.1.1. A szerződés a kedvezményezett és a beszerzési eljárás során kiválasztott nyertes között jött létre.

1.1.2. A szerződést mindegyik szerződő fél aláírta (különös tekintettel a kedvezményezett cégszerű aláírására). A szerződő felek nem azonosak.

1.2. Dátumok:

1.2.1. A szerződés hatálybalépése, valamint folyamatos szállítási szerződés, illetve központosított közbeszerzés esetén az eszköz megrendelése nem korábbi, mint a felhívásban meghatározott elszámolhatósági időszak kezdete, vagy IH egyedi engedély esetén a már megkezdett projekt tényleges megkezdése (figyelembe véve az elszámolható költségekről szóló nemzeti szabályozást).

1.2.2. Közbeszerzés alkalmazása esetén a szerződéskötés időpontja összhangban van a közbeszerzésekről szóló törvény szerződéskötési moratóriumra vonatkozó szabályaival.

1.2.3. A projekttevékenység elvégzésének határideje nem későbbi, mint a projektmegvalósítás befejezésének tervezett dátuma.

1.2.4. Ha részteljesítés és részszámlák benyújtása lehetséges, úgy az egyes teljesítések és a részszámlák kibocsátásának ütemezése összhangban van a tényleges teljesítéssel és a vállalkozási szerződés fizetési ütemezésével.

1.2.5. A szerződés aláírásának/hatálybalépésének dátumának korábbinak vagy aznapi dátumúnak kell lennie, mint a szerződés tárgyának megvalósítási kezdő dátuma.

1.3. Összeg:

1.3.1. A vállalkozási szerződés és az elszámolni kívánt összeg (elszámoló bizonylat) összhangban van.

1.3.2. Ha egy beszerzési eljárás keretében több tevékenységre szerződött a kedvezményezett, úgy a szerződésben jól elkülöníthető, hogy mely tevékenység és mekkora összeg kapcsolódik ténylegesen és szorosan a projekt megvalósításához, valamint mely összegek esnek fordított áfa hatálya alá.

1.4. Szerződés tárgya:

1.4.1. A szerződés a pályázatban és a támogatási szerződésben rögzített, a projekt keretében elszámolható tevékenységre vonatkozik. Ha ezen kívül más elemeket is tartalmaz, akkor azok jól elkülöníthetők a projekt keretében megvalósítandóktól.

1.4.2. A szerződés szerint a vállalkozó által szolgáltatandó pl. garanciák, biztosítékok iratanyaga rendelkezésre áll, tartalmukban, lejáratukban a szerződésnek megfelelnek (kizárólag, ha ezek a szerződés mellékletét képezik).

1.5. Írásos megrendelő esetén:

1.5.1. A megrendelés összege, tételei szerepelnek benne, vagy hivatkozik a szállító árajánlatára.

1.5.2. Dátuma megelőzi az elszámoló bizonylatszerinti teljesítés dátumát.

1.5.3. Dátuma nem korábbi, mint a támogatási szerződésben rögzített tényleges megvalósítás kezdete (figyelembe véve az elszámolható költségekről szóló nemzeti szabályozást).

1.5.4. Rendelkezésre áll.

1.6. Nyilatkozat szóbeli megállapodásról (ha sem írásbeli megrendelés, sem írásbeli szerződés nem történt):

1.6.1. Ha a szállítói szerződés nem került írásban rögzítésre, illetve írásbeli megrendelő sem készült, a kedvezményezett által aláírt nyilatkozat teljesen kitöltve rendelkezésre áll erről.

1.7. Szállítói szerződés módosítása esetén:

1.7.1. Ha a benyújtott elszámoló bizonylat elszámolni kívánt összege szállítói szerződésmódosítással érintett, a szerződésmódosítás ellenjegyzése/utólagos jóváhagyása megtörtént. Közbeszerzési értékhatár alatti beszerzések esetén a szerződésmódosítások legkésőbb a kifizetési igénylés ellenőrzésekor szintén ellenőrizendőek.

1.8. Közbeszerzéssel érintett vállalkozási szerződés esetén:

1.8.1. Folyamatba épített ellenőrzés keretében ellenőrzött közbeszerzés esetén a szerződés ellenjegyzése megtörtént (az IH és a Miniszterelnökség támogathatósági és szabályossági nyilatkozatai rendelkezésre állnak), illetve a kedvezményezett a jóváhagyott közbeszerzési dokumentáció alapján kötötte meg a szerződést.

1.8.2. Utólagosan ellenőrzött közbeszerzés esetén a megkötött szerződés a szerződéstervezettel és a nyertes ajánlattal összhangban került megkötésre.

2. Számla, mint elszámoló bizonylat

2.1. A benyújtott számla e rendeletben foglalt benyújtás feltételeinek eleget tesz és alakilag, tartalmilag megfelel a jogszabályi előírásoknak [ÁFA törvény. X. fejezete, az Sztv. XI. fejezete] és eredeti példány.

2.1.1. Elektronikus számla elszámolása esetén a kedvezményezett a számlát kizárólag elektronikus formában nyújthatja be a hitelesség megőrzése érdekében, azzal a feltétellel, hogy a záradékolás követelményeinek megfelel.

2.2. A számlát a vállalkozási szerződésben, megbízási szerződésben, megrendelésben, szóbeli megállapodásról szóló nyilatkozatban (a továbbiakban együtt: szállítói szerződésben) megnevezett – az elszámoló bizonylat kiállítása időpontjában létező – szállító / szolgáltató / kivitelező állította ki. A vállalkozási szerződésben meghatározott adatokkal egyeznek a szállító számlán feltüntetett adatai (cím, adószám, bankszámlaszám). A vevő megnevezésénél a támogatási szerződésben szereplő kedvezményezett (konzorcium esetében az aktiváló konzorciumi partner, ha a pályázati felhívás megengedi egyéb intézmény, pl. intézmény fenntartója) szerepel, és annak adatai megegyeznek a támogatási szerződésben szereplő adatokkal, valamint a monitoring és információs rendszer szerződés modulban rögzített adatokkal (cím, adószám).

2.3. Dátumok

2.3.1. A teljesítés és számlakiállítás dátuma nem korábbi, mint a támogatási szerződésben rögzített megvalósítás kezdete (kivéve a projekt-előkészítés költségeihez tartozó számlákat, figyelembe véve a felhívásban szereplő elszámolhatósági szabályozás, valamint az elszámolható költségekről szóló nemzeti szabályozás rendelkezéseit). Ha releváns, gondoskodni kell a Szerződés 107. és 108. cikke alkalmazásában bizonyos támogatási kategóriáknak a belső piaccal összeegyeztethetővé nyilvánításáról szóló 2014. június 17-ei 651/2014/EU rendelet, EMVA, ETHA állami támogatás rendelet, hazai releváns kormányrendeletek szabályainak figyelembevételéről.

2.3.2. A költségek felmerülése nem későbbi, mint a támogatási szerződésben meghatározott megvalósítás időszaka.

2.3.3. A számla kiállításának dátuma és a teljesítés ideje összhangban van a szállítói szerződéssel és a teljesítésigazolással.

2.4. Termék vagy szolgáltatás megnevezése, mennyisége

2.4.1. Összhangban van a vállalkozási szerződéssel és elszámolható a költség a projektmegvalósítás keretében, betervezésre került a pályázatban, illetve szerepel a támogatási szerződés költségvetési mellékletében vagy annak szöveges magyarázatában.

2.4.2. Ha az elszámolhatóságra vonatkozó szabályozás csak meghatározott VTSZ-, SZJ- és TESZOR-kóddal rendelkező termék vagy szolgáltatás beszerzését teszi lehetővé, a VTSZ-, SZJ- vagy TESZOR-szám feltüntetésre került és egyezik a tevékenység megnevezésével.

2.4.3. A számlán szereplő mennyiség ugyanolyan egységben legyen feltűntetve, mint a szerződésben. (pl. ha a szerződésben óra/Ft-ban van meghatározva a szerződés összege, akkor a számla is ez alapján legyen kiállítva)

2.5. Összegek

2.5.1. Nettó, áfa, bruttó összeg megfelelő, összhangban a szállítói szerződésben, illetve annak módosításában foglaltakkal.

2.5.2. A projekt terhére elszámolni kívánt támogatási összeg a halasztott önerőre tekintettel kerül megállapításra. Ha releváns, gondoskodni kell – a monitoring és információs rendszer szerződés modulban rögzített támogatási intenzitás alapján – az állami támogatási szabályoknak történő megfelelés vizsgálatáról.

2.5.3. Az elszámolásra benyújtott (már jóváhagyott, valamint az adott kifizetési igénylésben igényelt) összeg a támogatási szerződés szerint az adott tevékenység elvégzésére rendelkezésre álló keretet és a maximális százalékos vagy összegszerű korlátot nem haladja meg.

2.5.4. Ha a számla összegéből nem a teljes összeget kívánja elszámolni kedvezményezett az adott projekt terhére vagy több tevékenységet vagy költségtípust érint a számla, a projekt terhére elszámolni kívánt rész megállapításához az arányosítás megfelelő, és

2.5.4.1. a számlán jelölte, hogy a számla teljes összegéből mekkora összeget kíván elszámolni,

2.6. Feltüntetésre került

2.6.1. az adó alapja,

2.6.2. az alkalmazott adó mértéke,

2.6.3. az áthárított adó, kivéve, ha annak feltüntetését az ÁFA törvény kizárja,

2.6.4. adómentesség esetében, valamint, ha adófizetésre a termék beszerzője, szolgáltatás igénybevevője kötelezett, jogszabályi hivatkozás vagy bármely más, egyértelmű utalás arra, hogy a termék értékesítése, a szolgáltatás nyújtása

2.6.4.1. mentes az adó alól, vagy

2.6.4.2. azután a termék beszerzője, szolgáltatás igénybevevője az adófizetésre kötelezett.

2.7. Monitoring és információs rendszer-adatok és számla egyezősége

2.7.1. A szállító adatai, a tevékenység megnevezése, a dátumok, az összegek, a számla sorszáma összhangban van a monitoring és információs rendszerben rögzített adatokkal (on-line számlakitöltő alkalmazása kötelező).

2.7.2. A számlából a projekt terhére elszámolni kívánt összeg rendelkezésre áll az adott költségvetési soron.

2.8. Kettős finanszírozás elkerülése

2.8.1. A számlára a kedvezményezett rávezette a projekt azonosító számát.

2.8.2. A „Az elszámoló bizonylat támogatás elszámolására benyújtásra került." mondat a számlára rávezetésre került.

2.8.3. A monitoring és információs rendszer nem működése esetén, amennyiben az elszámoló bizonylatot papír alapon kell benyújtani, a kedvezményezettnek a projekt keretében aláírásra jogosult képviselője (vagy az általa meghatalmazott személy) cégszerű aláírásával hitelesíti és igazolja, hogy az mindenben megegyezik az eredeti számlával. Aláírás-bélyegző használata nem elfogadható.

2.8.4. Elektronikus számla esetén a befogadás feltétele, hogy a záradékolás követelményeinek megfelel.

2.9. Tevékenység specifikus ellenőrzések.

2.9.1. A benyújtott számlán a kedvezményezett képviseletére jogosult vagy az általa meghatalmazott személy aláírásával igazolta a vásárolt termék (eszköz) megvételét, használatát vagy a szolgáltatás igénybevételét.

2.9.2. Építés esetében a mérnök vagy műszaki ellenőr teljesítésigazolása/korlátozó záradéka, aláírása szerepel a számlán (ha nincs külön teljesítésigazolás, mely tartalmazza az elvégzett munkálatokat).

2.10. Külföldi számla esetében a belföldi szállító által kiállított számla szerinti ellenőrzéseket kell elvégezni figyelembe véve azt, hogy az egyes országok szabályozása eltérhet a hazaitól a számla alaki és tartalmi kellékeivel kapcsolatban.

2.10.1. A külföldi számla fő tartalmi elemeiről a kedvezményezett cégszerű aláírásával hitelesített magyar nyelvű fordítást tartalmazó másolatot a számlához csatolták, mely tartalmazza legalább

2.10.1.1. a szállító adatait,

2.10.1.2. a teljesítés és a számlakiállítás dátumát,

2.10.1.3. a tevékenység megnevezését,

2.10.1.4. az adó alapját,

2.10.1.5. az adó mértékét,

2.10.1.6. az adómentesség megjelölését, ha ezeket a számla tartalmazza.

2.11. Devizában kiállított számla

2.11.1. A számla értéke a fizikai teljesítés napján érvényes, a Magyar Nemzeti Bank által közzétett, hivatalos deviza-árfolyamon került forintra átszámításra.

2.11.1.1. Ha utófinanszírozási módban a kedvezményezett előleget fizetett, az előleg támogatástartalma a rész- vagy végszámlán szereplő fizikai teljesítés napján érvényes, a Magyar Nemzeti Bank által közzétett, hivatalos deviza-árfolyamon került forintra átszámításra.

2.11.2. Olyan számlák vagy egyéb bizonylatok esetében, amelyeken a fizikai teljesítés napja nincs feltüntetve, a támogatástartalom a bizonylat keltezésének napján érvényes, a Magyar Nemzeti Bank által közzétett, hivatalos deviza-árfolyamon került forintra átszámításra.

2.12.1. Ha egy beszerzési eljárásban több tevékenységre szerződött a kedvezményezett, úgy a számlán jól elkülöníthető kell legyen, hogy mely tevékenység, és mekkora összeg kapcsolódik ténylegesen és szorosan az egyes projektelemek, tevékenységek megvalósításához, és mely összegek esnek fordított áfa hatálya alá.

3. Kis támogatástartalmú számlák összesítője, mint elszámoló bizonylat

3.1. Az Elektronikus Pályázó Tájékoztatás és Kommunikációs modulban összeállított és azon keresztül beküldött kis támogatástartalmú számlák összesítőjén történő elszámolás esetén az összesítőn feltüntetett tételeket alátámasztó elszámoló bizonylatokat és egyéb alátámasztó dokumentumokat nem kell benyújtani.

3.1.1. Az összesítőn csak az IH által meghatározott értéket meg nem haladó támogatástartalmú számlák szerepelnek.

3.1.2. Az összesítőn feltüntetett tevékenységtípus az adott projekten belül elszámolható.

3.1.3. Az összesítőn minden tételnél azonosítható, hogy melyik költségkategória terhére kívánja a kedvezményezett elszámolni.

3.1.4. Az összesítő az előírt tartalommal és hiánytalanul kitöltve került benyújtásra.

3.1.5. Az összesítőn elszámolni kívánt tételek a projektmegvalósítás időtartama alatt merültek fel.
3.1.6. A monitoring és információs rendszer nem működése esetén:
3.1.6.1. a kedvezményezett arra jogosult képviselője aláírta az összesítő tábla alján található nyilatkozatot;
3.1.6.2. az összesítő eredeti példányát benyújtották
3,1,6,3. nem tartalmaz számszaki hibát és
3.1.6.4. folyamatos sorszámozást követ
3.1.6.5. az összesítő (projektre, kedvezményezettre és az elszámolásra vonatkozó) alapadatai megegyeznek a monitoring és információs rendszerben rögzített adatokkal.
3.1.7. Az összesítő minden tételénél fel van tüntetve a kifizetését igazoló bizonylat sorszáma és kiegyenlítési dátuma.

4. Az Elektronikus Pályázó Tájékoztatás és Kommunikációs modulban összeállított és azon keresztül beküldött, adott tevékenységekhez és elszámolható költségekhez kapcsolódó specifikus összesítőn, mint elszámoló bizonylaton a következőket kell ellenőrizni:
4.1. Az összesítőn feltüntetett tevékenységtípus az adott projekten belül elszámolható.
4.2. Az összesítőn minden tételnél beazonosítható, hogy melyik költségkategória terhére kívánja a kedvezményezett elszámolni.
4.3. Az összesítő minden tételénél fel van tüntetve a kifizetését igazoló bizonylat sorszáma és kiegyenlítési dátuma.
4.4. Az összesítőn elszámolni kívánt tételek a projektmegvalósítás időtartama alatt merültek fel.
4.5. Ha az összesítőhöz alátámasztó dokumentumok benyújtása szükséges, azok ellenőrzése a Költségtípusokhoz kapcsolódó alátámasztó dokumentumok ellenőrzése alcím ellenőrzési szempontjai alapján történik.
4.6. A monitoring és információs rendszer nem működése esetén:
4.6.1. a kedvezményezett arra jogosult képviselője aláírta az összesítő tábla alján található nyilatkozatot;
4.6.2. az összesítő eredeti példányát benyújtották
4.6.3. nem tartalmaz számszaki hibát és
4.6.4. folyamatos sorszámozást követ
4.6.5. az összesítő (projektre, kedvezményezettre és az elszámolásra vonatkozó) alapadatai megegyeznek a monitoring és információs rendszerben rögzített adatokkal.

5. Kifizetés bizonylata
5.1. Kifizetési bizonylat alatt a következőket kell érteni:
5.1.1. bankszámla-kivonat, banki igazolás (net bankból kinyomtatott igazolások) vagy kiadási pénztárbizonylat,
5.1.2. egyszeres könyvvitelre kötelezettek esetén bankszámla-kivonat, pénztárjelentés vagy főkönyvi napló,
5.1.3. költségvetési intézményeknél bérköltség esetén a kincstár igazolása,
5.1.4. az állammal vagy önkormányzattal szemben adó vagy járulékok közötti átvezetés (összevezetés/kompenzáció),
5.1.5. elszámolható értékcsökkenési leírás
5.2. Ellenőrizendő szempontok
5.2.1. Monitoring és információs rendszer-adatok és a kifizetés bizonylatának egyezősége.
5.2.1.1. A kifizetés dátuma, valamint a bizonylat sorszáma összhangban van a monitoring és információs rendszerben rögzített adatokkal.
5.2.2. A kifizetés bizonylata kapcsolódik ahhoz a számlatételhez, amelynek teljesítését igazolni hivatott
5.2.2.1. sorszáma, összege és dátuma alapján,
5.2.2.2. ha több tétel is szerepel egy bankszámlakivonaton, úgy az elszámolni kívánt számlához kapcsolódó tétel jól elkülöníthetően van megjelölve vagy a kedvezményezett által a számla rögzítése során a számlához fűzött megjegyzés alapján a bizonylat kapcsolódik az elszámolni kívánt számlához,
5.2.2.3. a kifizetés bizonylatán szereplő összeg megegyezik utófinanszírozás esetén az elszámoló bizonylat teljes összegével, szállítói finanszírozás esetén – a 99. § (2) bekezdésére tekintettel a támogatási keret kimerülését követően – az elszámoló bizonylattámogatáson felüli részével, kivéve a szállító által a kedvezményezettnek fizetendő kötbér számlába történő beszámítása esetén,

5.2.2.4. arányosítás, jól-teljesítési garancia vagy egyéb visszatartás alkalmazása esetén a kifizetés bizonylatán szereplő összeg megegyezik az arányosítás, jól-teljesítési garancia, illetve visszatartás keretében kifizethető összeggel,

5.2.2.5. átutalásos számla esetén:

5.2.2.5.1. az utalás a kedvezményezett bankszámlaszámáról történt-e, ha nem, azt a kedvezményezett megfelelően igazolta (pl. engedményezés, tartozásátvállalás, kölcsönnyújtás),

5.2.2.5.2. az utalás a szállítói szerződésben feltüntetett szállítói (engedményezés esetén a szállítói engedményes) bankszámlaszámra vagy a számlán szereplő szállító bankszámlájára történt-e.

5.2.3. A kifizetés bizonylata a tényleges teljesítést tartalmazza, vagyis a számla kiállítója felé teljesített tranzakcióról szól, nem a kedvezményezett számlái közötti átvezetésről (az, elektronikus terminálból kinyert és kinyomtatott igazolások nem elfogadhatóak).

5.2.4. Szállítói kifizetés esetén a kifizetés bizonylata – a 99. § (2) bekezdésére tekintettel a támogatási keret kimerülését követően – az önerő átutalásának igazolására szolgál. Szállítói finanszírozás esetén a számlafejben nem kell kitölteni a kifizetés dátumát és a bizonylat sorszámát, hanem ezeket a megjegyzés rovatban szükséges feltüntetni. Áfa-levonásra jogosult kedvezményezett esetében az áfa teljes összegét is át kell utalni (kivéve fordított áfa-előleg igénylése esetén).

5.2.5. A benyújtott kifizetés bizonylatot a kedvezményezett – amennyiben releváns, elektronikus – aláírásával hitelesítette.

5.2.6. A közvetlen szállítói kifizetések esetében a számla tartalmának megfelelő arányú önerőt kifizette a kedvezményezett a 99. § (2) bekezdésére tekintettel a támogatási keret kimerülését követően (két részletben történő kifizetés esetén a kifizetés első körében csak az alvállalkozói teljesítésre jutó arányos önerő átutalását kell igazolni).

5.2.7. Fedezetkezelő hatálya alá eső kifizetés esetében szállítói finanszírozású számla önerejének, utófinanszírozású számla teljes összegének átutalása a fedezetkezelői számlára megtörtént.

6. Piaci ár alátámasztása

6.1. Az elszámolásra kerülő egységárak nem haladhatják meg a szokásos piaci árat.

6.2. Közbeszerzési eljárásban vagy más, jogszabályban meghatározott eljárástípus keretében beszerzett javak esetén az eljárás dokumentációja alátámasztja a piaci árat.

6.3. A közbeszerzési vagy más, jogszabályban meghatározott beszerzési eljárás, illetve a benyújtott árajánlatok alapján a legkedvezőbb ajánlat alapján került kiválasztásra a szállító.

6.4. Az árajánlat tartalmazza az ajánlat érvényességi idejét.

7. Köztartozás-mentesség igazolása

7.1. A köztartozás-mentességet az IH közvetlenül ellenőrzi az adóhatóság adatbázisában. Az adóhatóság adatbázisából lementett pdf-formátumú igazolást az IH munkatársa a projektmappába a dokumentumtárba felcsatolja

Költségtípusokhoz kapcsolódó alátámasztó dokumentumok ellenőrzése

8. Projekt előkészítési költségek

8.1. Projekt előkészítés során felmerült költségek átalány alapú fizetési kérelme

8.1.1. A kérelem az előírt tartalommal és hiánytalanul kitöltve került benyújtásra.

8.1.2. A kérelem (projektre, kedvezményezettre és az elszámolásra vonatkozó) alapadatai megegyeznek a monitoring és információs rendszerben rögzített adatokkal.

8.1.3. A kérelem a kedvezményezett által cégszerűen aláírásra került.

8.1.4. A kérelemben igényelt és eddig már kifizetett összeg a támogatási szerződés alapján a projekt költségvetésében rögzített elszámolhatósági költségkorlátot nem haladja meg.

8.2. Közbeszerzési eljárások során felmerült költségek átalány alapú fizetési kérelme

8.2.1. A kérelem az előírt tartalommal és hiánytalanul kitöltve került benyújtásra.

8.2.2. A kérelem (projektre, kedvezményezettre és az elszámolásra vonatkozó) alapadatai megegyeznek a monitoring és információs rendszerben rögzített adatokkal.

8.2.3. A kérelem a kedvezményezett által cégszerűen aláírásra került.

8.2.4. A kérelemben igényelt és eddig már kifizetett összeg a támogatási szerződés alapján a projekt költségvetésében rögzített elszámolhatósági költségkorlátot nem haladja meg.

9. Beruházás

9.1.Ingatlan vásárlása

9.1.1.Ingatlan vásárlása során felmerült költségek átalány alapú fizetési kérelme
9.1.1.1. A kérelem az előírt tartalommal és hiánytalanul kitöltve került benyújtásra.
9.1.1.2. A kérelem (projektre, kedvezményezettre és az elszámolásra vonatkozó) alapadatai megegyeznek a monitoring és információs rendszerben rögzített adatokkal.
9.1.1.3. A kérelem a kedvezményezett által cégszerűen aláírásra került.
9.1.1.4. A kérelemben igényelt és eddig már kifizetett összeg a támogatási szerződés alapján a projekt költségvetésében rögzített elszámolhatósági költségkorlátot nem haladja meg.

9.2. Terület előkészítés
9.2.1.Terület előkészítés során felmerült költségek átalány alapú fizetési kérelme
9.2.1.1. A kérelem az előírt tartalommal és hiánytalanul kitöltve került benyújtásra.
9.2.1.2. A kérelem (projektre, kedvezményezettre és az elszámolásra vonatkozó) alapadatai megegyeznek a monitoring és információs rendszerben rögzített adatokkal.
9.2.1.3. A kérelem a kedvezményezett által cégszerűen aláírásra került.
9.2.1.4. A kérelemben igényelt és eddig már kifizetett összeg a támogatási szerződés alapján a projekt költségvetésében rögzített elszámolhatósági költségkorlátot nem haladja meg.

9.2.2. Nyilatkozat alvállalkozói teljesítés mértékéről
9.2.2.1. A nyilatkozat az előírt tartalommal és hiánytalanul kitöltve került benyújtásra.
9.2.2.2. A nyilatkozat (projektre, kedvezményezettre és az elszámolásra vonatkozó) alapadatai megegyeznek a monitoring és információs rendszerben rögzített adatokkal.
9.2.2.3. A nyilatkozat a kedvezményezett által cégszerűen aláírásra került.
9.2.3. Nyilatkozat az alvállalkozókat megillető ellenszolgáltatás teljesítéséről.
9.2.3.1. A nyilatkozat az előírt tartalommal és hiánytalanul kitöltve került benyújtásra.
9.2.3.2. A nyilatkozat (projektre, kedvezményezettre és az elszámolásra vonatkozó) alapadatai megegyeznek a monitoring és információs rendszerben rögzített adatokkal.
9.2.3.3. A nyilatkozat a kedvezményezett által cégszerűen aláírásra került.

9.3. Építés
9.3.1. Kivitelezői szerződés-fizetési ütemezéssel (az 1. pontban foglaltakon kívül).
9.3.1.1. A megvalósulás helyszíne összhangban van a támogatási szerződésben rögzítettekkel.
9.3.2. Számla (a 2. pontban foglaltak szerint)
9.3.3. Kis támogatástartalmú számlák összesítője (a 3. pontban foglaltak szerint)
9.3.4. Kifizetés bizonylata (az 5. pontban foglaltak szerint)
9.3.5. Jogerős hatósági engedélyek vagy azok megadására vonatkozó kérelmek benyújtását igazoló dokumentum.
9.3.5.1. A benyújtott dokumentumok hatályosak és kapcsolódnak a projekthez.
9.3.5.2. Az IH által előírt hatósági engedélyek teljes körűen benyújtásra kerültek.
9.3.5.3. Ha korábban (a támogatási szerződés megkötésekor) nem került benyújtásra, akkor a létesítési és a jogerős építési engedélyt csatolni kell a kifizetési igénylésbe egy alkalommal, legkésőbb a projekt megvalósítás befejezéséig.
9.3.5.4. Az építési engedély módosításait legkésőbb a hatósághoz történt benyújtását vagy a kérelem jogerőre emelkedését követő 8 napon belül kell benyújtania a kedvezményezettnek.
9.3.5.5. A jogerős használatbavételi engedélyt - vízjog esetében üzemeltetési engedélyt – a kedvezményezettnek legkésőbb a projekt megvalósítás befejezéséig be kell nyújtani. Az adott projekttől függ, hogy ideiglenes vagy végleges használatbavételi engedélyt kell benyújtani.
9.3.6. Mérnök vagy műszaki ellenőr igazolása a teljesítésről, ha a 191/2009. (IX. 15.) Korm. rendelet 16. §-a feltételeit teljesíti az építési projektelem.
9.3.6.1. A kiállított számlán vagy külön dokumentumon szerepel.
9.3.6.2. Elkészítésének dátuma a számlán szereplő teljesítés dátumánál nem korábbi.
9.3.6.3. A projekt keretében a mérnöki vagy műszaki ellenőri tevékenység ellátását szerződéses jogviszony (kivéve, ha saját teljesítésben valósult meg a mérnöki vagy műszaki ellenőri tevékenység) alapján teljesítő mérnök vagy műszaki ellenőr készítette.
9.3.6.4. A kiállított számla összhangban van a mérnök vagy műszaki ellenőr igazolásával, korlátozó záradék esetén csak a mérnök vagy a műszaki ellenőr által jóváhagyott támogatási összeget igényli a kedvezményezett.
9.3.6.5. A kedvezményezett a mérnök vagy a műszaki ellenőr által jóváhagyott tevékenységet és összeget kívánja elszámolni a megfelelő költségvetési sorok terhére.
9.3.7. Vállalkozó nyilatkozata a teljesítésről, ha a 191/2009. (IX. 15.) Korm. rendelet 16. §-a nem vonatkozik az építési projektelemre.

9.3.7.1. Rendelkezésre áll, a kedvezményezett cégszerűen aláírta.
9.3.7.2. A számlával és a kivitelezői szerződéssel összhangban van (összeg és teljesített feladat szerint).
9.3.7.3. Dátuma a tényleges teljesítésnél nem korábbi.
9.3.7.4. Elkészítésének dátuma a számlán szereplő teljesítés dátumánál nem korábbi.
9.3.8. Az építőipari kivitelezési tevékenységről szóló 191/2009 (IX. 15.) kormányrendelet szerint az építési naplót általános építmények esetében a 2013. október 1-je után induló építőipari kivitelezéseknél elektronikusan kell vezetni. A 2013. október 1. előtt megkezdett kivitelezéseknél az építési napló vezetését papír alapon is be lehet fejezni. Papír alapú vezetés esetén az építési napló első oldala, mely a megkezdettséget igazolja. Az építési napló első bejegyzését (munkaterület átadása) tartalmazó oldalát a kedvezményezettnek egyszer, az első elszámolásban kell benyújtani, ha azt a kedvezményezettnek a szerződéskötéskor nem kellett benyújtania. E-építési napló alkalmazása esetén, ha a 191/2009. (IX. 15.) Korm. rendelet 27. § (3) bekezdése alapján az elektronikusan vezetett építési naplóba az IH betekint, úgy az építési napló első oldalának benyújtásától el kell tekinteni. A következőket kell ellenőrizni:
9.3.8.1. Az első bejegyzés nem régebbi, mint a támogatási szerződésben rögzített tényleges megvalósítás kezdete (figyelembe véve a felhívás, illetve az elszámolható költségekről szóló nemzeti szabályozás erre vonatkozórendelkezéseit).
9.3.8.2. Az első bejegyzés nem régebbi, mint a közbeszerzés szabályainak, illetve a szerződő hatóság által előírtaknak megfelelően lefolytatott beszerzés eredménye alapján a kivitelezővel megkötött szerződés aláírásának dátuma.
9.3.9. Nem engedélyköteles építési beruházásnál kivitelező nyilatkozata a kezdésről (egyszer, az első elszámolásban kell benyújtani)
9.3.9.1. Rendelkezésre áll, a kedvezményezett cégszerűen aláírta.
9.3.9.2. A kezdés dátuma nem korábbi, mint a támogatási szerződésben rögzített tényleges megvalósítás kezdete (figyelembe véve a felhívás, illetve az elszámolható költségekről szóló nemzeti szabályozás erre vonatkozórendelkezéseit).
9.3.9.3. A kezdés dátuma nem korábbi, mint a kapcsolódó közbeszerzési eljárás eredményhirdetésének időpontja (ha releváns).

9.3.10. Nyilatkozat alvállalkozói teljesítés mértékéről.
9.3.10.1. A nyilatkozat az előírt tartalommal és hiánytalanul kitöltve került benyújtásra.
9.3.10.2. A nyilatkozat (projektre, kedvezményezettre és az elszámolásra vonatkozó) alapadatai megegyeznek a monitoring és információs rendszerben rögzített adatokkal.
9.3.10.3. A nyilatkozat a kedvezményezett által cégszerűen aláírásra került.
9.3.11. Nyilatkozat az alvállalkozókat megillető ellenszolgáltatás teljesítéséről.
9.3.11.1. A nyilatkozat az előírt tartalommal és hiánytalanul kitöltve került benyújtásra.
9.3.11.2. A nyilatkozat (projektre, kedvezményezettre és az elszámolásra vonatkozó) alapadatai megegyeznek a monitoring és információs rendszerben rögzített adatokkal.
9.3.11.3. A nyilatkozat a kedvezményezett által cégszerűen aláírásra került.

10. Eszköz beszerzése

10.1. Tárgyiasult eszköz beszerzés.
10.1.1. Szállítói szerződés, adásvételi szerződés, írásos megrendelő vagy nyilatkozat arról, hogy írásbeli szerződés nem történt (az 1. pontban foglaltak szerint).
10.1.2. Kis támogatástartalmú számlák összesítője (a 3. pontban foglaltak szerint)
10.1.3. Számla (a 2. pontban foglaltak szerint).
10.1.4. Kifizetés bizonylata (az 5. pontban foglaltak szerint).
10.1.5. Szállító levél, átadás-átvételi jegyzőkönyv/üzembe helyezési okmányok.
10.1.5.1. A teljesítést bizonyító dátum a projekt megvalósítási időszakán belüli.
10.1.5.2. A beszerzett eszközről szólnak.
10.1.5.3. Cégszerű aláírás szerepel rajta.
10.1.5.4.Összhangban van a szerződéssel, elszámoló bizonylattal.
10.1.6. Nyilatkozat alvállalkozói teljesítés mértékéről.
10.1.6.1. A nyilatkozat az előírt tartalommal és hiánytalanul kitöltve került benyújtásra.
10.1.6..2. A nyilatkozat (projektre, kedvezményezettre és az elszámolásra vonatkozó) alapadatai megegyeznek a monitoring és információs rendszerben rögzített adatokkal.
10.1.6.3. A nyilatkozat a kedvezményezett által cégszerűen aláírásra került.

10.1.7. Nyilatkozat az alvállalkozókat megillető ellenszolgáltatás teljesítéséről.
10.1.7.1. A nyilatkozat az előírt tartalommal és hiánytalanul kitöltve került benyújtásra.
10.1.7.2. A nyilatkozat (projektre, kedvezményezettre és az elszámolásra vonatkozó) alapadatai megegyeznek a monitoring és információs rendszerben rögzített adatokkal.
10.1.7.3. A nyilatkozat a kedvezményezett által cégszerűen aláírásra került.

10.2. Immateriális javak beszerzése.
10.2.1. Szállítói szerződés, adásvételi szerződés, írásos megrendelő vagy nyilatkozat arról, hogy írásbeli szerződés nem történt (az 1. pontban foglaltak szerint).
10.2.2. Kis támogatástartalmú számlák összesítője (a 3. pontban foglaltak szerint).
10.2.3. Számla (a 2. pontban foglaltak szerint).
10.2.4. Kifizetés bizonylata (az 5. pontban foglaltak szerint).
10.2.5. Átadás-átvételi jegyzőkönyv.
10.2.5.1. A teljesítést bizonyító dátum a projekt megvalósítási időszakán belüli.
10.2.5.2. A beszerzett eszközről szólnak.
10.2.5.3. Cégszerű aláírás szerepel rajta.
10.2.5.4.Összhangban van a szerződéssel, elszámoló bizonylattal.
10.2.5.5. A jegyzőkönyv a szállító és a kedvezményezett által aláírásra került.
10.2.6. Nyilatkozat alvállalkozói teljesítés mértékéről.
10.2.6.1. A nyilatkozat az előírt tartalommal és hiánytalanul kitöltve került benyújtásra.
10.2.6.2. A nyilatkozat (projektre, kedvezményezettre és az elszámolásra vonatkozó) alapadatai megegyeznek a monitoring és információs rendszerben rögzített adatokkal.
10.2.6.3. A nyilatkozat a kedvezményezett által cégszerűen aláírásra került.
10.2.7. Nyilatkozat az alvállalkozókat megillető ellenszolgáltatás teljesítéséről.
10.2.7.1. A nyilatkozat az előírt tartalommal és hiánytalanul kitöltve került benyújtásra.
10.2.7.2. A nyilatkozat (projektre, kedvezményezettre és az elszámolásra vonatkozó) alapadatai megegyeznek a monitoring és információs rendszerben rögzített adatokkal.
10.2.7.3. A nyilatkozat a kedvezményezett által cégszerűen aláírásra került.

10.3. Használt eszköz beszerzés

10.3.1.. Nyilatkozat az eladótól, hogy az eszköz korábbi beszerzése az előző hét év során nem nemzeti vagy európai uniós támogatás igénybevételével történt (használt eszközök esetén).
10.3.1.1.. Rendelkezésre áll, szerepel rajta az eladó aláírása és a kedvezményezett cégszerű aláírása.
10.3.2. Nyilatkozat alvállalkozói teljesítés mértékéről.
10.3.2.1. A nyilatkozat az előírt tartalommal és hiánytalanul kitöltve került benyújtásra.
10.3.2.2. A nyilatkozat (projektre, kedvezményezettre és az elszámolásra vonatkozó) alapadatai megegyeznek a monitoring és információs rendszerben rögzített adatokkal.
10.3.2.3. A nyilatkozat a kedvezményezett által cégszerűen aláírásra került.
10.3.3. Nyilatkozat az alvállalkozókat megillető ellenszolgáltatás teljesítéséről.
10.3.3.1. A nyilatkozat az előírt tartalommal és hiánytalanul kitöltve került benyújtásra.
10.3.3.2. A nyilatkozat (projektre, kedvezményezettre és az elszámolásra vonatkozó) alapadatai megegyeznek a monitoring és információs rendszerben rögzített adatokkal.
10.3.3.3. A nyilatkozat a kedvezményezett által cégszerűen aláírásra került.

10.4. Lízing
10.4.1 Számla, illetve – ha releváns – pénzügyi értesítő, illetve áfa-bekérő (a 2. pontban foglaltak szerint)
10.4.2.. Pénzügyi értesítő.
10.4.2.1. Rendelkezésre áll, a projekt keretében elszámolni kívánt lízingszerződéshez kapcsolódik.
10.4.2.2. A kedvezményezett rávezette a projekt azonosító számát.
10.4.2.3. A kedvezményezett projekt keretében aláírásra jogosult képviselője hitelesítette.
10.4.2.4. A „Támogatás elszámolására benyújtásra került.” mondat rávezetésre került.
10.4.2.5. Az értesítő a lízingszerződés fizetési ütemterve szerint került kiállításra.
10.4.3.Áfa-bekérő (csak áfa-visszaigénylő kedvezményezettek esetében releváns).
10.4.3.1. Rendelkezésre áll, a projekt keretében elszámolni kívánt lízingszerződéshez kapcsolódik.
10.4.3.2A kedvezményezett rávezette a projekt azonosító számát.
10.4.3.3A kedvezményezett projekt keretében aláírásra jogosult képviselője hitelesítette.
10.4.3.4A „Támogatás elszámolására benyújtásra került.” mondat rávezetésre került.

10.4.3.5A bekérő a lízingszerződés fizetési ütemterve szerint került kiállításra.
10.4.4. Kis támogatástartalmú számlák összesítője (a 3. pontban foglaltak szerint).
10.4.5.. Kifizetés bizonylata (az 5. pontban foglaltak szerint).
10.4.6. Pénzügyi lízingszerződés (szerződés melléklete: lízingdíjak ütemezése).
10.4.6.1. A szerződés tárgya a projekt megvalósításához szorosan kapcsolódik, a lízing tárgya a projekt sikeres megvalósításához szükséges, a szokásos piaci árnak megfelelő.
10.4.6.2. A szerződés alapján a projekt terhére elszámolni kívánt lízingdíj összege pontosan beazonosítható.
10.4.6.3. A szerződésben szereplő dátumok alapján pontosan beazonosítható, hogy a felmerülő lízingköltségek mekkora része számolható el a projektmegvalósítás időtartamára.

11. projekt megvalósításhoz közvetlenül kapcsolódó szolgáltatás.
11.1. Szerződés vagy nyilatkozat arról, hogy írásbeli szerződés nem történt, írásos megrendelő vagy biztosítási kötvény (az 1. pontban foglaltak szerint).
11.2. Számla (a 2. pontban foglaltak szerint).
11.3. Kis támogatástartalmú számlák összesítője (a 3. pontban foglaltak szerint).
11.4. Kifizetés bizonylata (az 5. pontban foglaltak szerint).
11.5. Teljesítésigazolás az elvégzett szolgáltatásról, minta a tárgyiasult szolgáltatásról (elektronikusan vagy nyomtatott formában).
11.5.1. Teljesítésigazolás (ha a számlán egyértelműen beazonosítható, hogy a pályázatban szereplő szolgáltatás valósult meg, úgy elegendő a kedvezményezettnek a számlán igazolnia a teljesítést a „teljesítést igazolom” szöveg rávezetésével, valamint cégszerű aláírásával; ha a számla alapján nem egyértelműen beazonosítható, hogy a pályázatban szereplő tevékenység valósult meg, az elvégzett szolgáltatásról külön teljesítésigazolást kell készítenie a kedvezményezettnek). A teljesítésigazolásnak tartalmaznia kell legalább:
11.5.1.1. az elvégzett munka megnevezését,
11.5.1.2. a teljesítésigazolás által lefedett időszakot,
11.5.1.3. a munka nettó értékét,
11.5.1.4. a kedvezményezett cégszerű aláírását,
11.5.1.5. a kiállított számlával és a szolgáltatási szerződéssel összhangban van,
11.5.1.6. a tevékenység projekthez való kapcsolódása világosan kiderül belőle.
11.5.2. Minta a tárgyiasult szolgáltatásról:
11.5.2.1. Rendelkezésre áll.
11.5.2.2. Valóban a megrendelt szolgáltatás végterméke.
11.5.2.3. Rendelkezik az előírt arculati elemekkel (ha az arculati kézikönyv azt előírja), valamint hivatkozik a támogatási forrásra.

Képzés esetén a teljesítés igazolása a 11.1-11.5. pontban meghatározottakon kívül:
11.6. Részvételt igazoló jelenléti ívek.
11.6.1. Rendelkezésre állnak.
11.6.2. A projekt keretében megvalósított képzéshez kapcsolódnak.
11.6.2.1. Tartalmazzák a projekt azonosító számát.
11.6.2.2. Szerepel rajta a képzés megnevezése, időpontja.
11.6.2.3. A feltüntetett dátumok összhangban vannak a támogatási szerződés megvalósítási időszakával, valamint a képzési szolgáltatóval kötött szerződés határidejével.

11.6.3. Ha a költség elszámolása a résztvevők létszáma alapján történik, úgy a jelenléti íven szereplő létszámnak az elszámolt költségekkel összhangban kell lennie.
11.7. Részvétel igazolása elektronikus adathordozón.
11.7.1. Rendelkezésre áll.
11.8. A képző intézmény által kiállított, illetve a képzés sikeres elvégzését igazoló dokumentumok.
11.8.1. Egy másolati példány rendelkezésre áll.

Szakértői díjak esetén a teljesítés igazolása a 11.1-11.5. pontban meghatározottakon kívül:
11.9. Szakértő beszámolója az elvégzett tevékenységről.
11.9.1. Rendelkezésre áll.
11.9.2. A szakértő aláírta.
11.9.3. Szerepel rajta a kedvezményezett cégszerű aláírása.
11.9.4. A projekt keretében megvalósított tevékenységhez kapcsolódik.
11.9.4.1. Szerepel rajta a projekt azonosító száma.

11.9.4.2. A beszámoló által lefedett időszak összhangban van a támogatási szerződés szerinti megvalósítási időszakkal és a szolgáltatási szerződésben kikötött határidővel.
11.9.5. Amennyiben releváns, a tárgyiasult szolgáltatás mintája rendelkezésre áll.

Szakmai rendezvény esetén a teljesítés igazolása a 11.1-11.5. pontban meghatározottakon kívül:
11.16. Részvételt igazoló jelenléti ívek.
11.16.1. Rendelkezésre állnak.
11.16.2. A projekt keretében megvalósított rendezvényhez kapcsolódnak.
11.16.2.1. Tartalmazzák a projekt azonosító számát.
11.16.2.2. A feltüntetett dátumok összhangban vannak a támogatási szerződés megvalósítási időszakával, valamint a szolgáltatóval kötött szerződés határidejével.
11.16.3. A résztvevők által aláírásra kerültek.
11.16.4. Rendelkezik az előírt arculati elemekkel, valamint hivatkozik a támogatási forrásra.
11.17. Részvétel igazolása elektronikus adathordozón.
11.17.1. Rendelkezésre állnak.
11.17.2. Ha a költség elszámolása a résztvevők létszáma alapján történik, úgy a létszámnak az elszámolt költségekkel összhangban kell lennie.

11.18.1. Nyilatkozat alvállalkozói teljesítés mértékéről.
11.18.1.1. A nyilatkozat az előírt tartalommal és hiánytalanul kitöltve került benyújtásra.
11.18.1.2. A nyilatkozat (projektre, kedvezményezettre és az elszámolásra vonatkozó) alapadatai megegyeznek a monitoring és információs rendszerben rögzített adatokkal.
11.18.1.3. A nyilatkozat a kedvezményezett által cégszerűen aláírásra került.
11.18.2. Nyilatkozat az alvállalkozókat megillető ellenszolgáltatás teljesítéséről.
11.18.2.1. A nyilatkozat az előírt tartalommal és hiánytalanul kitöltve került benyújtásra.
11.18.2.2. A nyilatkozat (projektre, kedvezményezettre és az elszámolásra vonatkozó) alapadatai megegyeznek a monitoring és információs rendszerben rögzített adatokkal.
11.18.2.3. A nyilatkozat a kedvezményezett által cégszerűen aláírásra került.

11.19. Bérleti díjak (föld, ingatlan).
11.19.1. Bérleti díjak összesítője.
11.19.1.1. A III/4.-es pontban meghatározottakon felül a következőket kell ellenőrizni.
11.19.1.1.1.Az összesítőn kizárólag a bérleti díjak kategóriában elszámolható tételek szerepelnek.
11.19.1.2. A kiadások a projekt megvalósításához szorosan kapcsolódnak, a projekt keretében elszámolhatók.
11.19.2. Bérleti szerződés (az 1. pontban foglaltakon kívül):
11.19.2.1. A szerződés alapján a projekt céljára felhasználni kívánt föld, ingatlan azonosítható (helyrajzi szám).
11.19.2.2 A szerződés a projekt megvalósításához közvetlenül kapcsolódik, az ingatlan bérlete a projekt sikeres megvalósításához szükséges, piaci árnak megfelelő.
11.19.2.3. A szerződés alapján a bérleti díj projekt terhére elszámolni kívánt összege pontosan azonosítható.
12 A projekt szakmai felügyeletébe közvetlenül közreműködő szakértők személy jellegű ráfordításai.
12.1. Személyi jellegű költségek .
12.1.1.Személy jellegű költségek összesítője.
12.1.1.1. A kedvezményezett arra jogosult képviselője aláírta az összesítő tábla alján található nyilatkozatot és az eredeti példányt benyújtották.
12.1.1.2. Az összesítőn kizárólag a projektmenedzsment tevékenységében vagy megvalósításában részt vevők projekthez kapcsolódó személyi jellegű költségei találhatók.
12.1.1.3. Az összesítőn minden tételnél beazonosítható, hogy mely költségvetési sor terhére kívánja azt a kedvezményezett elszámolni.
12.1.1.4. A kiadások a projekt menedzsmentjéhez vagy megvalósításához szorosan kapcsolódnak, a projekt keretében elszámolhatók.
12.1.1.5. A járulékok a jogszabályoknak megfelelően, az elszámolni kívánt bérrel arányosan kerültek megállapításra.
12.1.1.6. Az elszámolni kívánt tételek a projektmegvalósítás időtartama alatt merültek fel (kivétel: előkészítés költsége, figyelembe véve az elszámolhatósági időszakot).
12.1.1.7. Az összesítő minden tételénél fel van tüntetve a kifizetését igazoló bizonylat sorszáma és kiegyenlítési dátuma.

12.1.1.8. Az összesítő alapadatai (a projekt számára, a kedvezményezettre és az elszámolásra vonatkozó adatok) megegyeznek a monitoring és információs rendszerben rögzített adatokkal.
12.1.2. Munkáltatói igazolás foglalkoztatásról.
12.1.2.1. Munkáltatói igazolás esetén az igazolást a munkáltató aláírta.
12.1.2.2. Beazonosítható a projekt keretében elvégzendő tevékenység leírása.
12.1.2.3. Az elszámolni kívánt időszak egészét lefedi.
12.1.2.4. A munkáltatói igazolás a foglalkoztatott nevét és munkabérét, illetményét tartalmazza.
12.1.3. Munkaidő-nyilvántartás (ha nem a teljes bérköltség kerül elszámolásra az adott projekt terhére)
12.1.3.1. Rendelkezésre áll, ha korábban még nem került benyújtásra.
12.1.3.2. A projekt keretében elszámolni kívánt költségek felmerülésének időszakában a közreműködő személy a projekttel kapcsolatos tevékenységet végzett.
12.2. Útiköltség, kiküldetés (napidíj és szállás) költsége
12.2.1. Összesítő az utazási és kiküldetési költségtérítés elszámolásához (a 4. pontban foglaltakon kívül)
12.1.2. Az összesítő kizárólag a projektmenedzsment tevékenységében vagy megvalósításában részt vevők projekthez kapcsolódó útiköltségeit és kiküldetési költségeit tartalmazza.
12.1.3. A kiadások a projekt menedzsmentjéhez vagy megvalósításához szorosan kapcsolódnak, a projekt keretében elszámolhatók.
12.2.2. Kiküldetési rendelvény/ kiküldetési utasítás/ menetlevél.
12.2.2.1. Rendelkezésre áll, tételei a kiküldetési költségösszesítő tételeivel összhangban vannak.

13. Projekt megvalósításhoz közvetetten kapcsolódó tevékenységek, szolgáltatások.
13.1 Építési műszaki ellenőri szolgáltatás.
13.1.1. Építési műszaki ellenőri szolgáltatássorán felmerült költségek átalány alapú fizetési kérelme.
13.1.1.1. A kérelem az előírt tartalommal és hiánytalanul kitöltve került benyújtásra.
13.1.1.2. A kérelem (projektre, kedvezményezettre és az elszámolásra vonatkozó) alapadatai megegyeznek a monitoring és információs rendszerben rögzített adatokkal.
13.1.1.3. A kérelem a kedvezményezett által cégszerűen aláírásra került.
13.1.1.4. A kérelemben igényelt és eddig már kifizetett összeg a támogatási szerződés alapján a projekt költségvetésében rögzített elszámolhatósági költségkorlátot nem haladja meg.

13.2 Könyvvizsgálat.
13.2.1. Könyvvizsgálat során felmerült költségek átalány alapú fizetési kérelme.
13.2.1.1. A kérelem az előírt tartalommal és hiánytalanul kitöltve került benyújtásra.
13.2.1.2. A kérelem (projektre, kedvezményezettre és az elszámolásra vonatkozó) alapadatai megegyeznek a monitoring és információs rendszerben rögzített adatokkal.
13.2.1.3. A kérelem a kedvezményezett által cégszerűen aláírásra került.
13.2.1.4. A kérelemben igényelt és eddig már kifizetett összeg a támogatási szerződés alapján a projekt költségvetésében rögzített elszámolhatósági költségkorlátot nem haladja meg.

13.3. Tájékoztatás, nyilvánosság biztosítása.
13.3.1. Tájékoztatás, nyilvánosság biztosítása során felmerült költségek átalány alapú fizetési kérelme.
13.3.1.1. A kérelem az előírt tartalommal és hiánytalanul kitöltve került benyújtásra.
13.3.1.2. A kérelem (projektre, kedvezményezettre és az elszámolásra vonatkozó) alapadatai megegyeznek a monitoring és információs rendszerben rögzített adatokkal.
13.3.1.3. A kérelem a kedvezményezett által cégszerűen aláírásra került.
13.3.1.4. A kérelemben igényelt és eddig már kifizetett összeg a támogatási szerződés alapján a projekt költségvetésében rögzített elszámolhatósági költségkorlátot nem haladja meg.

13.4. Projekt menedzsment.
13.4.1. Projekt menedzsment során felmerült költségek átalány alapú fizetési kérelme.
13.4.1.1. A kérelem az előírt tartalommal és hiánytalanul kitöltve került benyújtásra.
13.4.1.2. A kérelem (projektre, kedvezményezettre és az elszámolásra vonatkozó) alapadatai megegyeznek a monitoring és információs rendszerben rögzített adatokkal.
13.4.1.3. A kérelem a kedvezményezett által cégszerűen aláírásra került.
13.4.1.4. A kérelemben igényelt és eddig már kifizetett összeg a támogatási szerződés alapján a projekt költségvetésében rögzített elszámolhatósági költségkorlátot nem haladja meg.

13.5.. Rezsi költségek.
13.5.1.Rezsi költségek átalány alapú fizetési kérelme.
13.5.1.1. A kérelem az előírt tartalommal és hiánytalanul kitöltve került benyújtásra.
13.5.1.2. A kérelem (projektre, kedvezményezettre és az elszámolásra vonatkozó) alapadatai megegyeznek a monitoring és információs rendszerben rögzített adatokkal.
13.5.1.3. A kérelem a kedvezményezett által cégszerűen aláírásra került.
13.5.1.4. A kérelemben igényelt és eddig már kifizetett összeg a támogatási szerződés alapján a projekt költségvetésében rögzített elszámolhatósági költségkorlátot nem haladja meg.

14. Értékcsökkenés.
14.1. Összesítő értékcsökkenés elszámolásához.
14.1.1.A III/4-es pontban meghatározottakon felül a következőket kell ellenőrizni.
14.1.1.1. Az összesítőn kizárólag az értékcsökkenés kategóriában elszámolható tételek szerepelnek.
14.1.1.2. A kiadások a projekt megvalósításához szorosan kapcsolódnak, a projekt keretében elszámolhatók.

15.. Hatósági díjak, illetékek, közjegyzői költségek.
15.1. Hatósági díjakhoz, illetékekhez, közjegyzői költségekhez kapcsolódó költségek összesítője.
15.1.1. A III/4-es pontban meghatározottakon felül a következőket kell ellenőrizni:
15.1.1.1. Az összesítőn kizárólag a hatósági díjak kategóriában elszámolható tételek szerepelnek.
15.1.1.2. A kiadások a projekt megvalósításához szorosan kapcsolódnak, a projekt keretében elszámolhatók.

15.2. Hatósági határozat, engedély, végzés.
15.2.1. Rendelkezésre áll.
15.2.2. Az elszámolni kívánt hatósági díj mértéke a hatósági okiratban foglaltakkal összhangban van.

16.. Saját teljesítés
16.1. Saját teljesítéshez kapcsolódó költségek összesítője
16.1.1. A III/4-es pontban meghatározottakon felül a következőket kell ellenőrizni:
16.1.1.1. Az összesítő kizárólag a saját teljesítésben megvalósult tevékenységeket tartalmazza.
16.1.3. A kiadások a projekt megvalósításához szorosan kapcsolódnak, a projekt keretében elszámolhatók.

17. Fordított áfa
17.1. Áfa-összesítő fordított adózás esetén
17.1.1.A III/4-es pontban meghatározottakon felül a következőket kell ellenőrizni:
17.1.1.1. Az összesítő kizárólag a fordított áfával érintett számlákat tartalmazza.
17.1.1.2. Az elszámolni kívánt áfa-tételekhez tartozó számlák tartalmilag elfogadásra kerültek.
17.1.1.3. Az összesítőn feltüntetésre került, hogy az érintett számla mely kifizetési kérelemben került elfogadásra (benyújtásra).
17.1.4. Ha fordított áfa-előleg elszámolást tartalmaz a fordított áfa-összesítő, úgy azt az adóhatóság felé történt bevallástól, befizetéstől számított 5 munkanapon belül nyújtotta be.

18. Közvetlenül a szállító által benyújtott szállítói előleg-igénylés szállítói finanszírozással történő elszámolása esetén közszféra kedvezményezettek esetében
18.1. Előlegszámla [a 2. pontban foglaltak szerint, tekintettel e rendelet 104. § (4) bekezdésére]

A nemzetgazdasági miniszter 34/2014. (X. 30.) NGM rendelete az aeroszol termékek és aeroszol csomagolások forgalmazásának követelményeiről

A termékek piacfelügyeletéről szóló 2012. évi LXXXVIII. törvény 30. § (2) bekezdés a) és b) pontjában foglalt felhatalmazás alapján, a Kormány tagjainak feladat- és hatásköréről szóló 152/2014. (VI. 6.) Korm. rendelet 90. § 9. pontjában meghatározott feladatkörömben eljárva a következőket rendelem el:

1. A rendelet hatálya

1. § A rendelet hatálya a legalább 50 ml, fém palack esetében legfeljebb 1000 ml, nem szilánkvédett üveg és szilánkokra törő vagy repedő műanyag palack esetében legfeljebb 150 ml, valamint műanyaggal bevont vagy más módon tartósan szilánkvédett üveg palack és nem szilánkokra törő vagy repedő műanyag palack esetében legfeljebb 220 ml névleges űrtartalmú aeroszol termékek forgalmazására terjed ki.

2. Értelmező rendelkezések

2. § E rendelet alkalmazásában:

1. *aeroszol csomagolás:* a palack, a szelep, a kupak és a hajtógáz együtteséből álló csomagolás;
2. *aeroszol termék:* a palack, a szelep, a kupak, a hajtógáz és a töltet együtteséből álló olyan termék, amely
   a) palackja fémből, üvegből vagy műanyagból készül,
   b) egyszer használható,
   c) cseppfolyósított, sűrített vagy nyomás alatt oldott hajtógázt tartalmaz,
   d) folyékony, paszta, por alakú vagy gáz halmazállapotú anyaggal töltött vagy ilyen töltet nélküli, és
   e) olyan adagoló szerkezettel (szeleppel) rendelkezik, amely lehetővé teszi a tartalom kijuttatását akár úgy, hogy szilárd vagy folyékony részecskék vannak a gázban diszpergálva, akár habként, pasztaként, porként vagy folyékony állapotban;
3. *anyag:* olyan természetes állapotban előforduló vagy gyártási folyamatból származó kémiai elem és vegyületei, amely stabilitásának megőrzéséhez szükséges adalékanyagot és az alkalmazott folyamatból származó szennyező anyagot is tartalmazhat, de nem tartalmaz olyan oldószert, amely stabilitásának befolyásolása vagy összetételének megváltoztatása nélkül elkülöníthető;
4. *deformációs vizsgálati nyomás:* az a nyomás, amelynek a palack 25 másodpercig úgy áll ellen, hogy semmilyen tömítetlenséget nem mutat, ezen túlmenően fém palack esetében az 1. melléklet 1. pontjában meghatározott alakváltozás, valamint műanyag palack esetében semmilyen torzulás nem következik be;
5. *folyékony fázis térfogata:* a nem gáz fázisú rész térfogata az aeroszol termékben, ml-ben;
6. *keverék:* kettő vagy több anyagot tartalmazó elegy vagy oldat;
7. *névleges térfogat:* nyitott palack térfogata ml-ben, a palackszáj pereméig mérve;
8. *névleges töltőtérfogat:* a szeleppel, szeleptányérral és felvezető csővel szerelt palack össztérfogata ml-ben;
9. *nyomás:* a palackban uralkodó belső túlnyomás bar-ban kifejezve;
10. *nyomásállósági vizsgálat:* hidraulikus úton, 20±5 °C-on végzett deformációs és roncsoló vizsgálat;
11. *piacfelügyeleti hatóság:* fogyasztóknak szánt termékek esetében a fogyasztóvédelmi hatóság, gazdasági célfelhasználású termékek esetében a Magyar Kereskedelmi Engedélyezési Hivatal;
12. *roncsolási vizsgálati nyomás:* az a legkisebb nyomás, amely a palackot megrepeszti vagy eltöri.

3. Műszaki biztonsági követelmények

3. § (1) Az aeroszol csomagolás nyomásállóságával és nyomásával kapcsolatos követelményeket a 2. melléklet tartalmazza.

(2) A szilánkvédett üvegpalack bevonatának műanyagból vagy más olyan anyagból kell készülnie, amely törés esetén védelmet nyújt a szétrepülő üvegrészecskékkel szemben. A palack bevonatát úgy kell megtervezni, hogy megfeleljen az 1. melléklet 3. pontja szerinti vizsgálat követelményeinek.

(3) Arra a műanyag palackra, amely szilánkokra törhet vagy repedhet, a nem szilánkvédett üveg palackra vonatkozó előírásokat kell alkalmazni.

(4) Arra a műanyag palackra, amely nem törik vagy reped szilánkokra, a szilánkvédett üveg palackra vonatkozó előírásokat kell alkalmazni.

4. § (1) Az aeroszol termék szelepének biztosítania kell, hogy szivárgásmentesen zárjon a raktározás, a szállítás és a használat átlagos feltételei esetén.

(2) A védőkupaknak vagy más megoldásnak védelmet kell nyújtania az akaratlan működtetés ellen, és védenie kell a szelepet sérülés vagy károsodás ellen is.

(3) A töltet hatására az aeroszol csomagolás mechanikai szilárdsága nem csökkenhet, még meghosszabbított idejű tárolás során sem. A töltet anyaga a palack anyagával nem léphet kémiai kölcsönhatásba.

4. Jelölésre vonatkozó rendelkezések

5. § (1) Minden aeroszol terméken, vagy – ha ez a legfeljebb 150 ml töltéstartalmú aeroszol termék esetében annak kis méretei miatt nem megvalósítható, akkor – a ráhelyezett címkén fel kell tüntetni jól látható, olvasható és letörölhetetlen módon a következő adatokat:

a) a forgalomba hozatalért felelős nevét és címét, vagy védjegyét;

b) a ”3” (fordított epszilon) jelet, amely tanúsítja, hogy az aeroszol termék megfelel a rendelet előírásainak;

c) a töltet gyártási tételét azonosító kódot;

d) nettó tartalom mennyiségét tömegben és térfogatban megadva;

e) tartalmától függetlenül a 3. melléklet táblázatában megadott és részletezett figyelmeztető és óvintézkedésekre vonatkozó mondatokat, valamint piktogramokat;

f) amennyiben az aeroszol termék a 4. mellékletben szereplő kritériumok alapján nem minősül tűzveszélyesnek, a »Figyelem« szót;

g) amennyiben az aeroszol termék a 4. mellékletben szereplő kritériumok alapján tűzveszélyesnek minősül, a »Figyelem« szót, valamint a CLP rendelet I. melléklet 2.3.1. táblázatában a tűzveszélyes aeroszolok 2. kategóriája tekintetében előírt egyéb címkeelemeket;

h) amennyiben az aeroszol termék a 4. mellékletben szereplő kritériumok alapján rendkívül tűzveszélyesnek minősül, a »Veszély« figyelmeztetést, valamint a CLP rendelet I. melléklet 2.3.1. táblázatában a tűzveszélyes aeroszolok 1. kategóriája tekintetében előírt egyéb címkeelemeket.

(2) Ha az aeroszol termék megfelel a 5. mellékletben szereplő térfogat értéksoroknak, annak nettó tömegét nem kötelező feltüntetni.

(3) Az aeroszol termék térfogata folyékony fázisban 50 °C-on nem haladhatja meg a névleges töltőtérfogat 90%-át.

6. § Ha az aeroszol termék tűzveszélyes összetevőket tartalmaz, de az e rendeletben meghatározott kritériumok szerint nem minősül „tűzveszélyesnek” vagy „rendkívül tűzveszélyesnek”, az aeroszol termékben lévő tűzveszélyes anyag mennyiségét olvasható és eltávolíthatatlan formában fel kell tüntetni a termék címkéjén azzal, hogy százalékos arányban meg kell jelölni a töltet tűzveszélyességét.

5. Vizsgálatok

7. § Az aeroszol termék e rendelet előírásainak való megfelelőségét a vizsgálati eredményeket tartalmazó dokumentumokkal kell igazolni.

8. § (1) Az 1. melléklet 6. pont b)–c) alpontjában meghatározott vizsgálatok esetében a vizsgálati módszert a Magyar Kereskedelmi Engedélyezési Hivatalnak jóvá kell hagynia.

(2) A jóváhagyás iránti kérelmet az aeroszol termék forgalomba hozataláért felelős személy terjeszti elő. A kérelem mellé csatolni kell a vizsgálati módszert ismertető műszaki dokumentációt.

(3) Az (1) bekezdés szerinti hatóság jóváhagyó határozatát, a vizsgálati módszert ismertető műszaki dokumentációt, valamint – amennyiben vannak – az ellenőrzési jelentéseket az aeroszol termék forgalomba hozataláért felelős személy köteles megőrizni, és a piacfelügyeleti hatóság kérésére rendelkezésre bocsátani.

(4) A vizsgálati módszert ismertető műszaki dokumentációnak – legalább hiteles másolatban – az Európai Unió valamelyik hivatalos nyelvén rendelkezésre kell állnia.

9. § (1) A palackon a forgalomba hozatalt megelőzően a következő vizsgálatokat és mintavételt kell az 1. mellékletben meghatározottak szerint elvégezni:

a) deformációs vizsgálat,

b) roncsolási vizsgálat,

c) mintavétel homogén tételből.

(2) Az aeroszol terméken a forgalomba hozatalt megelőzően a következő vizsgálatok valamelyikét kell az 1. mellékletben meghatározottak szerint elvégezni:
a) forró vizes (vízfürdős) vizsgálat,
b) végső vizsgálat hevítéssel, vagy
c) hevítés nélküli végső vizsgálat.

(3) Az aeroszol terméken a forgalomba hozatalt megelőzően tűzveszélyességi vizsgálatot kell az 5. mellékletben meghatározottak szerint végezni.

(4) Az (1)–(3) bekezdés szerinti vizsgálatokat a gyártó köteles lefolytatni.

(5) Az aeroszol termék forgalomba hozataláért felelős személy köteles veszélyelemzést végezni az általa forgalmazott aeroszol termékek veszélyeinek azonosítására. A veszélyelemzésnek ki kell térnie a rendeltetésszerű vagy ésszerűen előrelátható használat során az aeroszol termékből kibocsátott permet belélegzéséből fakadó kockázatokra, figyelembe véve a cseppméretet és a cseppméret-eloszlást a töltet fizikai és kémiai tulajdonságaival összefüggésben. Az aeroszol terméket forgalomba hozó személy az elemzést figyelembe véve tervezi meg, állítja elő és vizsgálja meg az aeroszol terméket, valamint szükség esetén írja meg a különleges használati előírásokat.

6. Piacfelügyelet

10. § (1) A piacfelügyeleti hatóság ellenőrzi az e rendeletben meghatározott követelmények betartását.

(2) A piacfelügyeleti hatóság piacfelügyeleti eljárást folytat le, ha megállapítja, hogy az aeroszol termék nem felel meg az e rendeletben meghatározott követelményeknek, vagy feltételezi, hogy a termék veszélyt jelent a biztonságra vagy az egészségre.

7. Záró rendelkezések

11. § Ez a rendelet a kihirdetését követő 30. napon lép hatályba.

12. § (1) E rendeletet – a (2)–(3) bekezdésben foglalt kivételekkel – a hatálybalépését követően gyártott aeroszol termékekre és csomagolásokra kell alkalmazni.

(2) A keverékeket tartalmazó aeroszol termékek tekintetében 2015. május 31-éig a címkézésre vonatkozó előírásokra az aeroszol termékek és aeroszol csomagolások forgalmazásának követelményeiről szóló 1/2010. (I. 8.) NFGM rendelet e rendelet hatálybalépése előtti szabályai is alkalmazhatóak.

(3) A 2015. június 1-je előtt forgalomba hozott, e rendelet szabályainak meg nem felelő, keverékeket tartalmazó aeroszoladagolókat legkésőbb 2017. június 1-jéig kell újracímkézni.

13. § Ez a rendelet
a) az aeroszol termékekre vonatkozó tagállami jogszabályok közelítéséről szóló 1975. május 30-i 75/324/EGK tanácsi irányelvnek,
b) az aeroszol termékekre vonatkozó tagállami jogszabályok közelítéséről szóló 75/324/EGK tanácsi irányelv kiigazításáról szóló 1994. január 6-i 94/1/EK bizottsági irányelvnek,
c) az aeroszol termékekre vonatkozó tagállami jogszabályok közelítéséről szóló 75/324/EGK tanácsi irányelvnek a műszaki fejlődéshez történő hozzáigazításáról szóló 2008. április 8-i 2008/47/EK bizottsági irányelvnek,
d) az aeroszol termékekre vonatkozó tagállami jogszabályok közelítéséről szóló 75/324/EGK tanácsi irányelv címkézési rendelkezéseinek az anyagok és keverékek osztályozásáról, címkézéséről és csomagolásáról szóló 1272/2008/EK európai parlamenti és tanácsi rendelethez való hozzáigazítása céljából történő módosításáról szóló 2013. március 19-i 2013/10/EU bizottsági irányelvnek

való megfelelést szolgálja.

14. § Hatályát veszti az aeroszol termékek és aeroszol csomagolások forgalmazásának követelményeiről szóló 1/2010. (I. 8.) NFGM rendelet.

Varga Mihály s. k.,
nemzetgazdasági miniszter

1. melléklet a 34/2014. (X. 30.) NGM rendelethez

Az egyes vizsgálatok műszaki követelményei

1. A palack deformációs vizsgálata

A különböző anyagú palackok deformációs vizsgálatát hidraulikus nyomáspróba formájában kell végrehajtani. A műszaki követelményeket a 2. melléklet tartalmazza. A vizsgálatkor az egyes palackokat 25 másodpercig kell az előírt nyomásnak kitenni. Amennyiben a véletlenszerűen kiválasztott öt palack bármelyike nem felel meg a vizsgálatnak, további tíz palackot kell kiválasztani véletlenszerűen ugyanabból a tételből és ezeken is el kell végezni a vizsgálatot. Ha e palackok bármelyike nem felel meg a vizsgálatnak, az egész tételt használatra alkalmatlannak kell minősíteni.

Az olyan fém palackot, amely aszimmetrikus vagy jelentősebb eltorzulást, vagy más hasonló sérülést mutat, selejtnek kell minősíteni. Nem minősül jelentősebb eltorzulásnak a palackfal alján vagy a palackfal felső profilján fellépő csekély aszimmetrikus alakváltozás, ha a palack egyébként megfelel a roncsolási vizsgálat követelményeinek.

2. Fém palack roncsolási vizsgálata

A gyártónak biztosítani kell, hogy a fém palack roncsolási nyomása legalább 20%-kal magasabb legyen, mint a fém palack anyagának megfelelő deformációs vizsgálati nyomás.

3. Szilánkvédett üvegpalackos aeroszol csomagolás ejtő vizsgálata

Az aeroszol termék 1,8 m magasságból, 20 °C hőmérsékleten beton alapra ejtésekor nem keletkezhetnek szétrepülő üvegrészecskék. A gyártónak biztosítani kell, hogy a védőbevonattal ellátott üvegpalack e követelménynek megfelel.

4. Mintavétel

A palackok mintavételét a deformációs és roncsolási vizsgálatokhoz véletlenszerűen kiválasztott, 2500 palackból álló homogén tételből kell elvégezni. Homogénnek tekintendő az a tétel, amely azonos anyagokból folyamatosan készül, vagy az egy óra leforgása alatt termelt mennyiség.

5. Az aeroszol termék tömörségi vizsgálata

A töltés során minden aeroszol terméket ellenőrzésnek kell alávetni a 6. pont szerinti, vagy az Európai Gazdasági Térségben elfogadott más vizsgálat szerint.

6. Az aeroszol termék végső vizsgálata

a) Forró vizes (vízfürdős) vizsgálat

Minden egyes aeroszol terméket forró vízfürdőbe kell meríteni.

aa) A vízfürdő hőmérsékletének és a bemerítés időtartamának olyannak kell lennie, hogy a belső nyomás elérje azt az értéket, amelyet a töltet egyenletes 50 °C hőmérsékleten gyakorolna.

ab) Minden olyan aeroszol terméket, amely látható, tartós alakváltozást vagy szivárgást mutat, le kell selejtezni.

b) Végső vizsgálatok hevítéssel

Az aeroszol termék töltetének felhevítésére egyéb módszereket is lehet használni, amennyiben azokkal is minden egyes aeroszol termékben ugyanakkora nyomást és hőmérsékletet el lehet érni, mint amekkorát a forró vizes vizsgálat vált ki, és ha az alakváltozásokat és a szivárgást ugyanolyan pontossággal kimutatják, mint a forró vizes vizsgálat.

c) Hevítés nélküli végső vizsgálatok

Hevítés nélküli alternatív vizsgálatot is lehet alkalmazni, amennyiben az megfelel a Veszélyes Áruk Nemzetközi Közúti Szállításáról szóló Európai Megállapodás „A" és „B" Melléklete kihirdetéséről, valamint a belföldi alkalmazásának egyes kérdéseiről szóló 2013. évi CX. törvény 1. melléklet 6.2.6.3.2. pontjában kifejtett, az aeroszol termékek forró vizes vizsgálatát kiváltó módszerekről szóló rendelkezéseknek. Az olyan aeroszol terméket, amelynek töltete olyan fizikai vagy kémiai átalakuláson megy keresztül, amely megváltoztatja nyomást az aeroszolcsomagolás feltöltése után és az első használat előtt a 9.§ (2) bekezdés c) pontnak megfelelően hevítés nélküli vizsgálatnak kell alávetni.

2. melléklet a 34/2014. (X. 30.) NGM rendelethez

Az aeroszol csomagolás elemeinek előírásai

	Jellemző		Fém palack	Szilánkvédett üveg és nem szilánkokra törő vagy repedő műanyag palack					Egyéb üveg és műanyag palack			
	a.	b.	c.	d.	e.	f.	g.	h.	i.	j.	k.	l.
1.	**Névleges térfogat (ml)**		50-1000	**Névleges térfogat (ml)**		50-80	< >80-160	< >160-220	**Névleges térfogat (ml)**		50-70	< >70-150
2.	**Belső nyomás (bar)**	Csepp-folyósított gáz és gáz-keverék	≤12 bar 50 °C-on, ha azonban az aeroszol termék nem tartalmaz olyan gázt vagy gázkeveréket, amely levegővel érintkezve 20 °C hőmérsék-leten és 1,013 bar légköri nyomás mellett tűzveszélyes tartománnyal rendelkezik, 50 °C-on a megengedett maximális nyomás 13,2 bar.	Gáz tömeg szerinti rész-aránya a töltetben 20 °C-on*	20%	≤3,5	≤3,2	≤2,8	Gáz tömeg szerinti rész-aránya a töltetben 20 °C-on*	20%	≤1,5	≤1,5
3.					50%	≤2,8	≤2,5	≤2,1		50%	≤1,5	≤1,5
4.					80%	≤2,5	≤2,2	≤1,8		80%	≤1,25	≤1,0
5.		Sűrített gáz		≤9 bar 50 °C-on					Nem engedélyezett			
6.		Nyomás alatt oldott gáz		≤8 bar 50 °C-on					≤8 bar 50 °C-on			
7.	**Deformációs vizsgálati nyomás 20 °C-on (±5 °C) (bar)**	Csepp-folyósított gáz	Töltéskori 50 °C-on, 6,7 bar-nál kisebb belső nyomásnál legalább 10 bar	≥10 bar					A belső nyomás 1,5-szerese, de legalább 12 bar.			
8.		Sűrített gáz		A belső nyomás 1,5-szerese, de legalább 12 bar.					Nem engedélyezett			
9.		Nyomás alatt oldott gáz	Töltéskori 50 °C-on, 6,7 bar vagy nagyobb belső nyomásnál a belső nyomás 1,5-szerese	A belső nyomás 1,5-szerese, de legalább 12 bar.					A belső nyomás 1,5-szerese, de legalább 12 bar.			
10.	**A folyékony fázis aránya a névleges töltő-térfogathoz 50 °C-on**		≤0,90	≤0,90					≤0,90			

Megjegyzés:

* Az itt nem szereplő gáz részarányokhoz tartozó nyomás határértékeket extrapolációval, illetve interpolációval kell meghatározni

3. melléklet a 34/2014. (X. 30.) NGM rendelethez

Az aeroszol termékek címkézési és jelölési előírásai

A. Osztályozás	**B. 1. veszélyességi kategória: Rendkívül tűzveszélyes aeroszol**	**C. 2. veszélyességi kategória: Tűzveszélyes aeroszol**	**D. 3. veszélyességi kategória: Nem tűzveszélyes aeroszol**
1. GHS Piktogram			--
2. Figyelmeztetés	Veszély	Figyelem	Figyelem
3. Figyelmeztető mondat	Rendkívül tűzveszélyes aeroszol (H222)	Tűzveszélyes aeroszol (H223)	--
	Az edényben túlnyomás uralkodik: hő hatására megrepedhet (H229)		
4. Óvintézkedésre vonatkozó mondat, Megelőzés	Hőtől, forró felületektől, szikrától, nyílt lángtól és más gyújtóforrástól távol tartandó. Tilos a dohányzás (P210)		
	Tilos nyílt lángra vagy más gyújtóforrásra permetezni (P211)		--
	Ne lyukassza ki vagy égesse el, még használat után sem (P251)		
5. Óvintézkedésre vonatkozó mondat, Tárolás	Napfénytől védendő. Nem érheti 50 °C/122 °F hőmérsékletet meghaladó hő (P410+P412) Gyermekektől elzárva tartandó (P102)		

Figyelmeztető és óvintézkedésekre vonatkozó mondatok:

- az 1272/2008/EK európai parlamenti és tanácsi rendelet (a továbbiakban: CLP rendelet) II. rész 1.1. táblázatában előírt, H229 figyelmeztető mondat;
- a CLP rendelet IV. melléklet 1. rész 6.2. táblázatában előírt, a P210 és P251 óvintézkedésre vonatkozó mondatok;
- a CLP rendelet IV. melléklet 1. rész 6.4. táblázatában előírt, a P410 + P412 óvintézkedésre vonatkozó mondatok;
- a CLP rendelet IV. melléklet 1. rész 6.1. táblázatában előírt, a P102 óvintézkedésre vonatkozó mondat, amennyiben az aeroszol termék fogyasztói termék;
- a működtetésre vonatkozó bármely kiegészítő óvintézkedés, amely felhívja a fogyasztók figyelmét a termék sajátos veszélyeire; ha az aeroszol termékhez külön használati utasítást mellékelnek, ez utóbbinak szintén tükröznie kell az említett óvintézkedéseket.

4. melléklet a 34/2014. (X. 30.) NGM rendelethez

A tűzveszélyesség megítélése

1. Tűzveszélyes tartalom

A töltetet tűzveszélyesnek kell tekinteni, ha bármilyen tűzveszélyesnek minősülő összetevőt tartalmaz:

a) „tűzveszélyes folyadék”: olyan folyadék, amelynek lobbanáspontja nem haladja meg a 93 °C-ot;

b) „tűzveszélyes szilárd anyag”: olyan szilárd anyag vagy keverék, amely könnyen ég, és súrlódás hatására tüzet okozhat vagy hozzájárulhat a tűz kitöréséhez. „Könnyen égő szilárd anyagok”: olyan porított, granulált vagy képlékeny anyagok vagy keverékek, amelyek veszélyesek, ha a gyújtóforrással – például égő gyufával – való rövid érintkezést követően könnyen meggyulladnak, és ha a láng gyorsan terjed;

c) „tűzveszélyes gáz”: olyan gáz vagy gázkeverék, amely levegővel érintkezve 20 °C hőmérsékleten és 1,013 bar légköri nyomás mellett tűzveszélyes tartománnyal rendelkezik.

Ez a meghatározás nem terjed ki a piroforos, önmelegedő és a vízzel reakcióba lépő anyagokra és keverékekre, mivel az ilyen összetevőket soha nem alkalmazzák aeroszol termékek részeként.

2. Tűzveszélyes aeroszol termék

E rendelet alkalmazásában az aeroszol termék kémiai égéshőjének és a tűzveszélyes összetevői tömegszázalékának megfelelően lehet „nem tűzveszélyes”, „tűzveszélyes” és „rendkívül tűzveszélyes” az alábbiak szerint:

a) az aeroszol termék „rendkívül tűzveszélyesnek” minősül, ha legalább 85%-ban tűzveszélyes összetevőkből áll, valamint kémiai égéshője legalább 30 kJ/g;

b) az aeroszol termék „nem tűzveszélyesnek” minősül, ha összetevőinek legfeljebb 1%-a tűzveszélyes, valamint kémiai égéshője nem haladja meg a 20 kJ/g-ot;

c) minden egyéb aeroszol terméket az alábbi tűzveszélyességi besorolási eljárásoknak kell alávetni, vagy „rendkívül tűzveszélyesnek” kell minősíteni. A gyulladási távolság vizsgálatának, a zárt téri vizsgálatnak és a hab tűzveszélyességi vizsgálatának meg kell felelnie az 6. mellékletben leírtaknak.

3. Tűzveszélyes permetaeroszol termék

A permetaeroszol termék besorolása a kémiai égéshő és a gyulladási távolság vizsgálatának eredményei alapján történik az alábbiak szerint:

a) Amennyiben a kémiai égéshő nem haladja meg a 20 kJ/g-ot:

aa) ha a gyulladási távolság legalább 15 cm, de nem haladja meg a 75 cm-t, az aeroszol termék „tűzveszélyesnek” minősül;

ab) ha a gyulladási távolság legalább 75 cm, az aeroszol termék „rendkívül tűzveszélyesnek” minősül;

ac) ha a gyulladási távolság vizsgálata során nem következik be gyulladás, zárt téri vizsgálatot kell végezni; ebben az esetben az aeroszol termék akkor minősül „tűzveszélyesnek”, ha az időekvivalens legfeljebb 300 s/m^3 vagy a deflagrációs sűrűség legfeljebb 300 g/m^3; minden egyéb esetben az aeroszol termék a „nem tűzveszélyes” besorolást kapja.

b) Legalább 20 kJ/g kémiai égéshő mellett az aeroszol termék akkor minősül „rendkívül tűzveszélyesnek”, ha a gyulladási távolság meghaladja a 75 cm-t; minden egyéb esetben az aeroszol termék a „tűzveszélyes” besorolást kapja.

4. Tűzveszélyes habaeroszol termék

A habaeroszol terméket a hab tűzveszélyességi vizsgálatának eredményei alapján kell besorolni.

a) Az aeroszol termék „rendkívül tűzveszélyesnek” minősül, amennyiben:

aa) a láng magassága legalább 20 cm, időtartama legalább 2 s; vagy

ab) a láng magassága legalább 4 cm, időtartama legalább 7 s.

b) Az az aeroszol termék, amelyik nem tesz eleget az a) pontban leírt kritériumoknak, akkor minősül „tűzveszélyesnek”, ha a láng magassága legalább 4 cm és időtartama legalább 2 s.

5. Kémiai égéshő

A kémiai égéshőt AHC az alábbi módszerek valamelyikével kell meghatározni:

a) elismert műszaki eljárások, amelyek leírása például az ASTM D 240, ISO 1394386.1-86.3 és a NFPA 30B szabványban, valamint a szakirodalomban található, vagy

b) az alábbi számítási módszer:

A kilojoule per grammban (kJ/g) megadott kémiai égéshőt (ΔHè) az elméleti égéshő (ΔHèomb) és az égési hatásfok szorzataként lehet kiszámolni, mely utóbbi rendszerint nem haladja meg az 1,0-t (a tipikus égési hatásfok 0,95, azaz 95%).

Összetett töltetű aeroszol termék esetében a kémiai égéshő az egyedi összetevők súlyozott égéshőjének összege, a következők szerint:

$$\Delta H_C = \sum_{i}^{n} \left[w_i\% \times \Delta H_{C(i)} \right]$$

ahol:

ΔH_C = a termék kémiai égéshője (kJ/g);
wi% = az i összetevő tömegtörtje a termékben;
$\Delta H_{C(i)}$ = a termék i összetevőjének fajlagos égéshője (kJ/g).

Az aeroszol termék forgalomba hozataláért felelős személynek le kell írnia, hogy milyen módszert használt a kémiai égéshő meghatározására. A leírást tartalmazó dokumentumot valamelyik hivatalos közösségi nyelven kell írni, és könnyen hozzáférhetően azon a címen kell tartani, amelyet fel kell tüntetni az aeroszol termék címkéjén, amennyiben a kémiai égéshő volt az a paraméter, amelyet az aeroszol termék tűzveszélyességének megállapítására használtak a rendelet rendelkezéseinek értelmében.

5. melléklet a 34/2014. (X. 30.) NGM rendelethez

A palackok térfogat értéksorai

1. Fém palackban forgalomba kerülő termék

A. A termék űrtartalma folyékony fázisban, ml-ben	B. A palack űrtartalma (ml-ben)	
	folyékony hajtógázzal	sűrített hajtógázzal, vagy olyan hajtógázzal, mely kizárólag dinitrogén-oxidból, vagy kizárólag szénsavanhidridből, vagy a két gáz keverékéből áll, amennyiben a termék eredő Bunsen-együtthatója legfeljebb 1,2
1. 35	49	75
2. 50	75	89
3. 60	89	110
4. 75	110	140
5. 100	140	175
6. 125	175	210
7. 150	210	270
8. 200	270	335
9. 250	335	405
10. 300	405	520
11. 400	520	650
12. 500	650	800
13. 600	800	1000
14. 750	1000	…

2. Átlátszó vagy nem átlátszó üveg- vagy műanyag palackos csomagolásban forgalomba kerülő termék

a folyékony fázis adagnagysága ml-ben

25-50-75-100-125-150

6. melléklet a 34/2014. (X. 30.) NGM rendelethez

Az aeroszol termékek tűzveszélyességi vizsgálata

1. A permetaeroszol termék gyulladási távolság-vizsgálata

1.1. Bevezetés

1.1.1. Ez a szabványos vizsgálat azt a módszert írja le, amellyel az aeroszolpermet gyulladási távolságát meg lehet határozni, és az ezzel járó gyulladási kockázatot fel lehet mérni. A töltetet 15 cm távolságból rápermetezik a gyújtóforrásra, hogy megfigyeljék, meggyullad-e, és huzamosan ég-e a permet. Gyulladásról és huzamosabb ideig tartó égésről akkor beszélünk, ha a stabil láng legalább 5 s-ig megmarad. A gyújtóforrás olyan gázégő, amelynek kék, nem világító, 4-5 cm magas lángja van.

1.1.2. Ezt a vizsgálatot a legalább 15 cm-es permettávolsággal rendelkező aeroszol termék esetében kell alkalmazni. A15 cm-t nem meghaladó permettávolságú aeroszol termék, mint például a hab, gél, paszta vagy az adagolószeleppel ellátott aeroszol termék nem vizsgálható ezzel a módszerrel. A habot, gélt vagy pasztát adagoló aeroszol terméket az aeroszolhab tűzveszélyességi vizsgálatával kell ellenőrizni.

1.2. Felszerelés és anyagok

1.2.1. Az alábbi felszerelésre van szükség:

20 °C-os vízfürdő ± 1 °C pontosságú

Kalibrált laboratóriumi lépték (mérleg) ± 0,1 g pontosságú

Kronométer (stopperóra) ± 0,2 s pontosságú

Skála tartóval és szorítókapoccsal cm-beosztás

Gázégő tartóval és szorítókapoccsal

Hőmérő ± 1 °C pontosságú

Higrométer (légnedvességmérő) ± 5% pontosságú

Manométer ± 0,1 bar pontosságú

1.3. Az eljárás

1.3.1. Általános követelmények

1.3.1.1. Minden egyes aeroszol terméket vizsgálat előtt kondicionálni kell, majd a szelep 1 s-en keresztüli lenyomásával be kell indítani. Ennek az eljárásnak az a célja, hogy a merülőcsőből távozzon az inhomogén anyag.

1.3.1.2. A használati utasításokat pontosan követni kell, különös tekintettel arra, hogy az aeroszol terméket álló helyzetben vagy fordítva kell-e tartani használat közben. Ha használat előtt felrázandó termékről van szó, akkor közvetlenül vizsgálat előtt fel kell rázni az aeroszol terméket.

1.3.1.3. A vizsgálatot huzatmentes, szellőztethető környezetben kell végezni, ahol az ellenőrzött hőmérséklet 20 °C ± 5 °C, a relatív páratartalom pedig 30-80%.

1.3.1.4. Minden aeroszol terméket az alábbi módon kell vizsgálni:

a) teljesen feltöltött aeroszol termék esetében a teljes eljárást alkalmazni kell, a gázégőt 15-90 cm-re tartva az aeroszol termék szelepétől;

b) ha az aeroszol termék töltési szintje a névleges töltési tömeg csupán 10-12%-ának felel meg (tömegszázalékban megadva), akkor elegendő egy vizsgálat elvégzése; amennyiben a teli aeroszol termékből kibocsátott permet egyáltalán nem gyulladt meg, a szeleptől 15 cm távolságra, ellenkező esetben pedig a teli aeroszol termékből kibocsátott permet gyulladási távolságához hozzáadott 15 cm-re kell a gázégőt elhelyezni.

1.3.1.5. A vizsgálat során az aeroszol terméket a címkéjén olvasható utasítások szerinti helyzetben kell tartani. A gyújtóforrást ennek megfelelően kell elhelyezni.

1.3.1.6. Az alábbi eljárás során a permetet az aeroszol termék szelepe és az égő lángja közötti 15-90 cm távolságon belül 15 cm-enként kell vizsgálni. Célravezető a vizsgálatot a lángtól 60 cm-re kezdeni. Amennyiben a permet gyújtótávolsága 60 cm, a vizsgálatot a láng és az aeroszol termék szelepe közötti távolság 15 cm-enkénti növelésével kell folytatni.

Amennyiben a láng és a szelep közötti 60 cm távolságon nem következett be gyulladás, a távolságot 15 cm-enként kell csökkenteni. Az eljárás azt hivatott meghatározni, hogy mekkora az a maximális távolság a szelep és a láng között, amelyen a permet huzamosabb ideig tartó égése tapasztalható, és azt hivatott megállapítani, hogy a szelep és a láng közötti 15 cm-es távolság esetében nem következik-e be gyulladás.

1.3.2. Vizsgálati eljárás

a) Minden vizsgálat előtt termékenként legalább 3 teli aeroszol terméket 20 °C ± 1 °C-on legalább 30 percig kondicionálni kell az aeroszol termék legalább 95%-ának vízbemerítésével (az aeroszol termék teljes bemerítése mellett 30 perc kondicionálás is elegendő);

b) Be kell tartani az általános követelményeket. Fel kell jegyezni a környezet hőmérsékletét és relatív páratartalmát;

c) Meg kell mérni egy aeroszol terméket és fel kell jegyezni a tömegét;

d) Meg kell mérni a belső nyomást és a töltet kezdeti kiáramlási sebességét 20 °C ± 1 °C hőmérsékleten (hogy ezáltal kiszűrjük a hibás vagy nem teljesen feltöltött aeroszol terméket);

e) Ki kell támasztani a gázégőt egy egyenletes, vízszintes felületen, vagy rögzíteni kell az égőt a tartó és a szorítókapocs segítségével;

f) Meg kell gyújtani a gázégőt; és be kell úgy állítani, hogy nem-világító, kb. 4-5 cm magas láng keletkezzen;

g) El kell helyezni a szelep kibocsátó nyílását a lángtól előírt távolságban. Az aeroszol terméket abban a helyzetben kell tartani vizsgálat közben, mint rendeltetésszerű használata során, tehát álló helyzetben vagy fordítva;

h) Be kell állítani egy szintre a szelep kibocsátó nyílását és az égő lángját. Meg kell győződni arról, hogy a kibocsátó nyílás a láng felé néz, és egy vonalban található azzal (lásd 1.1. ábra). A permetnek a láng felső felén kell áthatolnia;

1.1. ábra

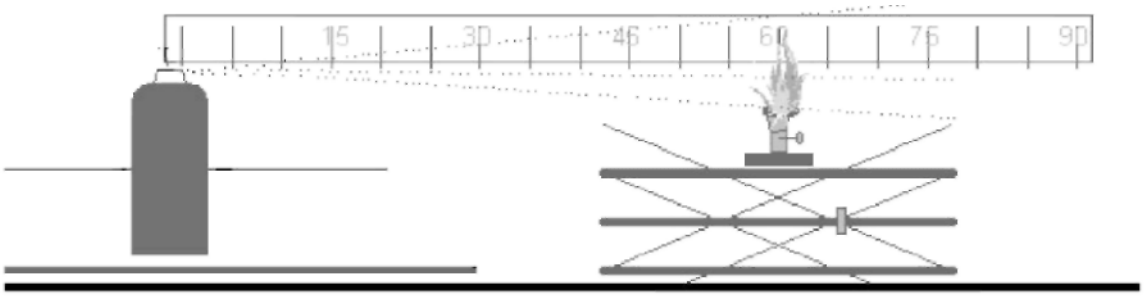

i) Be kell tartani az általános követelményeket, különös tekintettel arra, hogy használat előtt felrázandó termékről van-e szó;

j) Permetezni kell a töltetből az aeroszol termék szelepének 5 s-en keresztüli lenyomva tartásával (amennyiben nem következik be hamarabb gyulladás). Gyulladás esetén a szelepet továbbra is lenyomva kell tartani, hogy a láng időtartama elérje a belobbanástól számított 5 s-t;

k) Fel kell jegyezni az erre a célra előkészített táblázatba a gázégő és az aeroszol termék közötti távolság gyulladási eredményeit;

l) Ha a j) lépés során nem következik be gyulladás, az aeroszol terméket más pozíciókban (pl. fejjel lefelé, ha a használati útmutató ennek ellenkezőjét írja elő) is meg kell vizsgálni, hogy ellenőrizzük, történik-e gyulladás;

m) Meg kell ismételni a g)-l) lépést további két alkalommal (összesen háromszor) ugyanazon aeroszol termék esetében a szelep és a gázégő ugyanakkora távolsága mellett;

n) Meg kell ismételni a vizsgálati eljárást ugyanazon termék további két aeroszol termékén a szelep és a gázégő ugyanakkora távolsága mellett;

o) Meg kell ismételni a vizsgálati eljárás g)-n) lépését az aeroszol termék szelepe és az égő lángja közötti 15-90 cm távolságon az egyes vizsgálatok eredményétől függően (lásd a 1.3.1.4. és 1.3.1.5. pontban leírtakat);

p) Ha 15 cm távolságon nem történik gyulladás, az eljárást befejezettnek kell tekinteni a kezdetben teli aeroszol termékek esetében. Az eljárást szintén befejezettnek kell tekinteni, ha a gyulladás és a huzamosabb ideig tartó égés 90 cm távolságban következett be. Ha 15 cm távolságban nem történt gyulladás, ezt fel kell jegyezni. Minden más

körülmény esetén a „gyulladási távolság” az égő lángja és a szelep közötti azon legnagyobb távolság, amelyen a gyulladást és a huzamosabb ideig tartó égést megfigyelték;

q) Három 10-12%-os névleges töltési szinten lévő aeroszol terméken is kell végezni egy vizsgálatot. E dobozok vizsgálata során a szelep és az égő lángja közötti távolság a következő: „a teli aeroszol termék gyulladási távolsága +15 cm”;

r) Ki kell üríteni egy aeroszol terméket 10-12% névleges töltési szintre (tömegszázalékban megadva) egyenként legfeljebb 30 s-ig tartó sorozatos permetezéssel. A permetezések között legalább 300 s szünetet kell beiktatni. Ebben a köztes időszakban a az aeroszol termékeket vízfürdőben kell kondicionálni;

s) Meg kell ismételni a g)-n) lépést a 10-12% névleges töltési szinten levő aeroszol termékek esetében az l) és m) lépés kihagyásával. Ezt a vizsgálatot csak az aeroszol termék egy pozíciójában kell elvégezni, pl. álló helyzetben vagy fordítva, a teli aeroszol termék gyulladási eredményének (ha történt gyulladás) függvényében;

t) Fel kell jegyezni valamennyi eredményt. Az eredmények rögzítésére szolgáló mintatáblázat az 1.1. pontban található.

1.3.2.1. Valamennyi kísérletet egy jól szellőztethető helyiségben, füstelszívó süveg alatt kell végezni. A füstelszívó süveget és a helyiséget minden vizsgálat után legalább 3 percig szellőztetni kell, minden szükséges óvintézkedést meg kell tenni az égéstermékek belélegzésének elkerülésére.

1.3.2.2. A 10-12% névleges töltési szinten levő aeroszol termékeket csak egyszer kell vizsgálni. Az eredménytáblákba elegendő termékenként egy eredményt felvezetni.

1.3.2.3. Amennyiben a vizsgálat az aeroszol termék rendeltetésszerű használata szerinti helyzetben negatív eredményhez vezet, a vizsgálatot meg kell ismételni abban a helyzetben, amelyben minden valószínűség szerint pozitív eredmény várható.

1.4. Az eredmények becslésének módszere

1.4.1. Rögzíteni kell az összes eredményt.

1.1. táblázat

A. Dátum		B. Hőmérséklet: … °C		
		C. Relatív páratartalom: …%		
1. A termék elnevezése				
2. Nettó térfogat		1. aeroszol termék	2. aeroszol termék	3. aeroszol termék
3. Kezdeti töltési szint		%	%	%
4. A szelep és a gyújtóforrás közti távolság	Vizsgálat	1 2 3	1 2 3	1 2 3
5. 15 cm	Gyulladás?			
	Igen/nem			
6. 30 cm	Gyulladás?			
	Igen/nem			
7. 45 cm	Gyulladás?			
	Igen/nem			
8. 60 cm	Gyulladás?			
	Igen/nem			
9. 75 cm	Gyulladás?			
	Igen/nem			
10. 90 cm	Gyulladás?			
	Igen/nem			
11. Megfigyelések – többek között az aeroszol termékkel kapcsolatban				

2. Zárt térben végzett gyulladási vizsgálat

2.1. Bevezetés

Ez a szabványos vizsgálat azt a módszert írja le, amellyel az aeroszol termék permetének zárt vagy körülhatárolt térben való gyúlékonyságából fakadó tűzveszélyességét lehet vizsgálni. Az aeroszol termék tartalmát egy hengeres vizsgálati edénybe kell permetezni, amelybe előzőleg égő gyertyát helyeztünk. Ha mérhető gyulladás történik, fel kell jegyezni az eltelt időt és a kibocsátott töltet mennyiségét.

2.2. Felszerelés és anyagok

2.2.1. Az alábbi felszerelésre van szükség:

Kronométer (stopperóra) ± 0,2 s pontosságú

20 °C-os vízfürdő ± 1 °C eltérés megengedett

Kalibrált laboratóriumi lépték (mérleg) ± 0,1 g pontosságú

Hőmérő ± 1 °C pontosságú

Higrométer (légnedvességmérő) ± 5% pontosságú

Manométer ± 0,1 bar pontosságú

Hengeres vizsgálati tartály részletes leírását lásd lent

2.2.2. A vizsgálati berendezés előkészítése

2.2.2.1. Át egy kb. 200 dm^3 űrtartalmú, 600 mm átmérőjű és 720 mm hosszú, egyik végén nyitott hengeres vizsgálati tartályt az alábbiak szerint:

a) Az edény nyitott végére egy csuklósan kapcsolt fedelet kell rögzíteni; vagy

b) Az edényt 0,01-0,02 mm vastagságú műanyag fóliával is lezárhatjuk. Ha a vizsgálat során műanyag fóliát használunk, azt az alábbiak szerint tegyük: A fóliát ki kell feszíteni a henger nyitott vége fölött, majd gumigyűrűvel rögzíteni kell. A gumigyűrűnek olyan erősségűnek kell lennie, hogy az elfektetett hengerre feszítve csak 25mm-t engedjen, mikor 0,45 kg súlyt akasztunk a gumigyűrű legalsó pontjára. A fóliába a henger peremétől 50 mm távolságban egy 25 mm-es hasadékot kell vágni. Ellenőrizni kell, hogy feszes-e a fólia;

c) Egy 50 mm-es lyukat kell fúrni a henger másik végébe a henger peremétől 100 mm távolságra, hogy a vizsgálatra előkészített, elfektetett edényben a nyílás felül legyen (2.1. ábra);

2.1. ábra

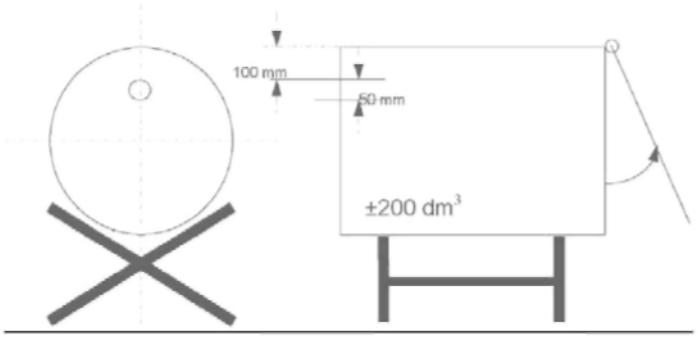

d) El kell helyezni l egy 20-40 mm átmérőjű, 100 mm magas paraffingyertyát egy 200 × 200 mm felületű fémtalapzatra. Amikor a gyertya magassága 80 mm alá csökken, ki kell cserélni. A gyertya lángját a permet hatásától egy 150 mm széles, 200 mm magas terelőlappal védjük. A terelőlap folytatásaként egy, a vízszintessel 45°-ot bezáró lapot is kell szerelni, a terelőlap aljától 150 mm magasságban (2.2. ábra);

2.2. ábra

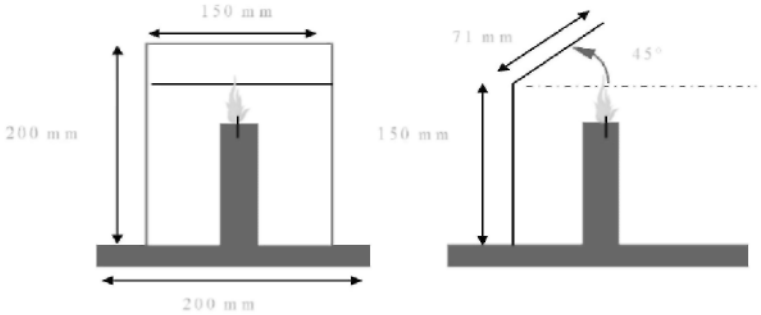

e) A fémtalapzatra helyezett gyertyát a henger két végétől egyenlő távolságra kell elhelyezni (2.3. ábra);

2.3. ábra

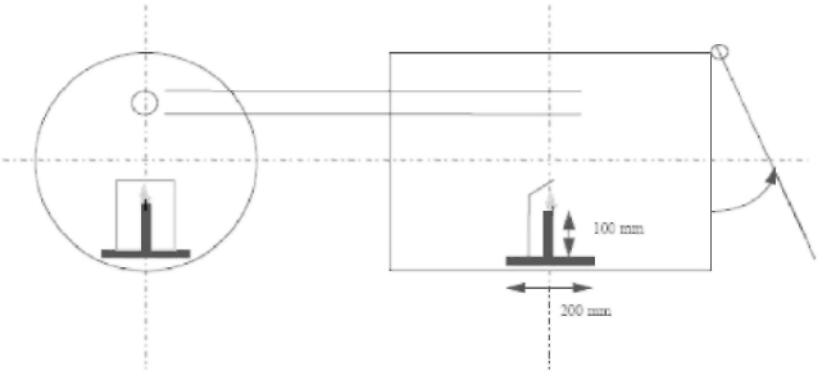

f) A hengert le kell fektetni a padlóra vagy egy talpazatra egy 15-25 °C-os hőmérsékletű helyen. A vizsgálandó terméket a körülbelül 200 dm^3 űrtartalmú hengerbe kell permetezni, amelybe gyújtóforrást helyeztünk.

2.2.2.2. A termék rendszerint az aeroszol termék függőleges tengelyével bezárt 90°-os szögben hagyja el a dobozt. A leírt eljárás és az ábrák az ilyen típusú aeroszol termékre vonatkoznak. A nem szokásos módon működő (pl. függőleges irányban permetező) aeroszol termékek esetében fel kell jegyezni az eljárással és felszereléssel kapcsolatos változásokat a helyes laboratóriumi gyakorlatnak megfelelően, lásd pl. „Vizsgáló- és kalibráló laboratóriumok felkészültségének általános követelményei" című ISO/IEC17025:1999 szabvány.

2.3. Az eljárás

2.3.1. Általános követelmények

2.3.1.1. Minden egyes aeroszol terméket vizsgálat előtt kondicionálni kell, majd az adagolószelep 1 s-en keresztüli lenyomásával be kell indítani. Ennek az eljárásnak az a célja, hogy a merülőcsőből távozzon az inhomogén anyag.

2.3.1.2. A használati utasításokat pontosan követni kell, különös tekintettel arra, hogy az aeroszol terméket álló helyzetben vagy fordítva kell-e tartani használat közben. Ha használat előtt felrázandó termékről van szó, akkor közvetlenül vizsgálat előtt rázzuk fel az adagolót.

2.3.1.3. A vizsgálatokat huzatmentes, szellőztethető környezetben kell végezni, ahol az ellenőrzött hőmérséklet 20 °C ± 5 °C, a relatív páratartalom pedig 30-80%.

2.3.2. Vizsgálati eljárás

a) Termékenként legalább 3 teli aeroszol terméket 20 °C ± 1 °C-on legalább 30 percig kondicionálni kell az aeroszol termék legalább 95%-ának vízbemerítésével (az aeroszol termék teljes bemerítése mellett 30 perc kondicionálás is elegendő);

b) Le kell mérni, vagy ki kell számítani a henger tényleges űrtartalmát dm^3-ben kifejezve;

c) Be kell tartani az általános követelményeket. Fel kell jegyezni a környezet hőmérsékletét és relatív páratartalmát;

d) Meg kell mérni a belső nyomást és a töltet kezdeti kiáramlási sebességét 20 °C ± 1 °C-os hőmérsékleten (hogy ezáltal kiszűrjük a hibás vagy nem teljesen feltöltött aeroszol terméket);

e) Le kell mérni az egyik aeroszol terméket és fel kell jegyezni tömegét;

f) Meg kell gyújtani a gyertyát és le kell zárni a hengert (a fedéllel vagy a műanyag fóliával);

g) Az aeroszol terméket úgy kell elhelyezni, hogy annak szelepnyílása a henger bejárati nyílásának közepétől 35 mm-re (széles sugárban permetező aeroszol termékek esetében közelebb) legyen. El kell indítani a kronométert (a stopperórát), majd a termék használati utasításait követve a permetet a henger másik (fedéllel és műanyag fóliával fedett) végének közepe felé kell irányítani. Az aeroszol terméket abban a helyzetben kell tartani vizsgálat közben, mint rendeltetésszerű használata során, tehát álló helyzetben vagy fordítva;

h) A szelepet a gyulladás bekövetkeztéig lenyomva kell tartani. Ekkor le kell állítani a kronométert, és fel kell jegyezni az eltelt időt. Ezután ismét le kell mérni az aeroszol terméket, és fel kell jegyezni a tömegét;

i) Ki kell szellőztetni és meg kell tisztítani a hengert minden olyan maradék anyagtól, amely befolyásolhatná a további vizsgálatok eredményeit. Szükség esetén hagyni kell a hengert lehűlni;

j) Meg kell ismételni a vizsgálati eljárás d)-i) lépését ugyanazon termék további két aeroszol terméke esetében (összesen tehát 3 aeroszol terméken; megjegyzés: minden aeroszol terméket csak egyszer kell vizsgálni);

2.4. Az eredmények becslésének módszere

2.4.1. Jelentést kell írni a vizsgálat eredményeiről, amely kitér az alábbi információkra:

a) a vizsgált termék neve és referenciái;

b) az aeroszol termék belső nyomása és a töltet kezdeti kiáramlási sebessége;

c) a környezet hőmérséklete és relatív páratartalma;

d) minden egyes vizsgálat esetén a gyújtáshoz szükséges kiáramlási idő (s) (ha a termék nem gyullad meg, ezt fel kell jegyezni);

e) minden egyes vizsgálat során kipermetezett termék tömege (g-ban megadva);

f) a henger tényleges űrtartalma (dm^3-ben megadva).

2.4.2. Az egy köbméterben elért gyulladáshoz szükséges időekvivalenst (teq) a következő módon lehet kiszámolni:

$$t_{eq} = \frac{1000 \times \text{kiáramlási idő (s)}}{\text{a henger tényleges űrtartalma (dm}^3\text{)}}$$

2.4.3. A vizsgálat során bekövetkező gyulladáshoz szükséges deflagrációs sűrűséget (D_{def}) a következő módon lehet kiszámolni:

$$D_{def} = \frac{1000 \times \text{a ténylegesen kiáramlott anyag mennyisége (g)}}{\text{a henger tényleges űrtartalma (dm}^3\text{)}}$$

3. Az aeroszolhab tűzveszélyességi vizsgálata

3.1. Bevezetés

3.1.1. Ez a szabványos vizsgálat azt a módszert írja le, amellyel a hab, gél vagy paszta formájában kibocsátott aeroszolpermet tűzveszélyességét lehet meghatározni. Kb. 5 g habot, gélt vagy pasztát kibocsátó aeroszol terméket egy kémlelőüvegre kell permetezni. A kémlelőüveg aljára gyújtóforrást (gyertyát, vékony viaszgyertyát, gyufát vagy öngyújtót) kell helyezni, hogy megfigyeljük, bekövetkezik-e gyulladás és hosszan tartó égés. Gyulladásról akkor beszélünk, ha a stabil láng legalább 2 s-ig megmarad, és magassága legalább 4 cm.

3.2. Felszerelés és anyagok

3.2.1. Az alábbi felszerelésre van szükség:

Skála tartóval és szorítókapoccsal cm-beosztással

Kb. 150 mm átmérőjű, tűzálló kémlelőüveg

Kronométer (stopperóra) ± 0,2 s pontosságú

Gyertya, vékony viaszgyertya, gyufa vagy öngyújtó

Kalibrált laboratóriumi lépték (mérleg) ± 0,1 g pontosságú

20 °C-os vízfürdő ± 1 °C pontosságú

Hőmérő ± 1 °C pontosságú

Higrométer (légnedvességmérő) ± 5% pontosságú

Manométer ± 0,1 bar pontosságú

3.2.2. A kémlelőüveget tűzálló felületre kell helyezni, olyan, huzatmentes környezetben, amelyet minden vizsgálat után ki lehet szellőztetni. A skálát pontosan a kémlelőüveg mögé kell helyezni, és rögzíteni kell függőleges helyzetben a tartó és szorítókapocs segítségével.

3.2.3. A skálát úgy kell rögzíteni, hogy kezdőpontja egy szinten legyen a vízszintes síkon elhelyezett kémlelőüveg aljával.

3.3. Az eljárás

3.3.1. Általános követelmények

3.3.1.1. Minden egyes aeroszol terméket vizsgálat előtt kondicionálni kell, majd a szelep 1 s-en keresztüli lenyomásával be kell indítani. Ennek az eljárásnak az a célja, hogy a merülőcsőből távozzon az inhomogén anyag.

3.3.1.2. A használati utasításokat pontosan követni kell, különös tekintettel arra, hogy az aeroszol terméket álló helyzetben vagy fordítva kell-e tartani a rendeltetésszerű használat során. Ha használat előtt felrázandó termékről van szó, akkor közvetlenül vizsgálat előtt fel kell rázni az aeroszol terméket.

3.3.1.3. A vizsgálatokat huzatmentes, szellőztethető környezetben kell végezni, ahol az ellenőrzött hőmérséklet 20 °C ± 5 °C, a relatív páratartalom pedig 30-80%.

3.3.2. Vizsgálati eljárás

a) Minden vizsgálat előtt termékenként legalább négy teli aeroszol terméket 20 °C ± 1 °C-on legalább 30 percig kondicionálni kell az aeroszol termék legalább 95%-ának vízbemerítésével (az aeroszol termék teljes bemerítése mellett 30 perc kondicionálás is elegendő).

b) Be kell tartani az általános követelményeket. Fel kell jegyezni a környezet hőmérsékletét és relatív páratartalmát.

c) Mérje meg a belső nyomást 20 °C ± 1 °C hőmérsékleten (hogy ezáltal kiszűrje a hibás vagy nem teljesen feltöltött aeroszol terméket).

d) Meg kell mérni a vizsgálandó aeroszol termék kiáramlási sebességét, hogy a permetezett termék mennyiségét még pontosabban le lehessen mérni.

e) Le kell mérni az egyik aeroszol terméket, és fel kell jegyezni a tömegét.

f) A lemért kibocsátás és kiáramlási sebesség, valamint a gyártó utasításai alapján mintegy 5 g terméket egy tiszta kémlelőüveg közepére kell permetezni, 25 mm-nél nem magasabb halmot képezve.

g) A kibocsátás utáni 5 s-en belül közelítani kell a gyújtóforrást a minta alsó széléhez, és ezzel egyidejűleg el kell indítani a kronométert (stopperórát). Szükség esetén el kell távolítani a gyújtóforrást a minta szélétől mintegy 2 s múlva, hogy világosan látszódjon, történt-e gyulladás. Amennyiben a minta nem mutat gyulladásra utaló jelet, ismét közelíteni kell a gyújtóforrást a minta széléhez.

h) Gyulladás esetén fel kell jegyezni az alábbi adatokat:

ha) a láng maximális magasságát a kémlelőüveg aljától mérve cm-ben;

hb) a láng időtartamát (s);

hc) meg kell szárítani, majd újból le kell mérni az aeroszol terméket, és ki kell számítani a kibocsátott termék tömegét.

i) Minden vizsgálatot követően ki kell szellőztetni azt a helyiséget, ahol a vizsgálatot végezték.

j) Ha nem következik be gyulladás, illetve változás a kibocsátott termék hab vagy paszta állagában felhasználása során, meg kell ismételni az e)-i) lépést. A terméket 30 s, és 1, 2 vagy 4 percig állni kell hagyni, mielőtt a gyújtóforrással megint feléje közelítünk.

k) Meg kell ismételni a vizsgálati eljárás e)-i) lépéseit még kétszer (azaz összesen három alkalommal) ugyanazon aeroszol termék esetében.

l) Meg kell ismételni a vizsgálati eljárás e)-k) lépéseit még két (azaz összesen három) aeroszol termék esetében.

3.4. Az eredmények becslésének módszere

3.4.1. A vizsgálat eredményeiről jelentést kell írni, amelyben ki kell térni az alábbi információkra:

a) meggyullad-e a termék;

b) a láng maximális magassága cm-ben;

c) a láng időtartama s-ben;

d) a vizsgált termék tömege.

A nemzetgazdasági miniszter közleménye az utazásszervező és -közvetítő tevékenységről szóló 213/1996. (XII. 23.) Korm. rendelet 12. § (2) bekezdés alapján a Magyar Kereskedelmi Engedélyezési Hivatal által 2014. október 1. és 2014. október 31. között nyilvántartásba vett, illetve törölt utazási vállalkozók jegyzékéről

2014. október 1. és október 31. között a Magyar Kereskedelmi Engedélyezési Hivatal által engedélyezett és nyilvántartásába bejegyzett utazási vállalkozások

Bálint Sarolta egyéni vállalkozó
1071 Budapest, Peterdy utca 39. 3/22.
tel.: +36-30-645-7455
fax: –
eng. szám: U-001576
Bejegyzés dátuma: 2014. 10. 01.

Európai Átjáró Kft.
1072 Budapest, Rákóczi út 40. IV/20.
tel.: +36-1-201-5278
fax: +36-1-201-5661
eng. szám: U-001578
Bejegyzés dátuma: 2014. 10. 13.

Tickair Ügynökség Kereskedelmi és Szolgáltató Kft.
7800 Siklós, Petõfi Sándor u. 26.
tel.: +36-20-525-6870
fax: +36-72-495-262
eng. szám: U-001577
Bejegyzés dátuma: 2014. 10. 07.

2014. október 1. és október 31. között a Magyar Kereskedelmi Engedélyezési Hivatal nyilvántartása szerint utazásszervező tevékenységet utazásközvetítésre módosítottak az alábbi vállalkozások

AGE TRAVEL Kft.
2030 Érd, Fényező u. 104.
tel.: +36-23-378-562
fax: +36-23-378-562
eng. szám: U-001202
Változás bejegyzése: 2014. 10. 06.

BTA Idegenforgalmi és Szolgáltató Kft.
2621 Verőce, Kodály u. 23.
tel.: +36-27-350-531
fax: +36-27-350-531
eng. szám: U-000392
Változás bejegyzése: 2014. 10. 29.

GRÉTA TOURS Idegenforgalmi és Szolgáltató Kft.
8638 Balatonlelle, Szövetség utca 11/A
tel.: +36-85-554-161
fax: +36-85-554-160
eng. szám: U-000619
Változás bejegyzése: 2014. 10. 07.

2014. október 1. és október 31. között a Magyar Kereskedelmi Engedélyezési Hivatal nyilvántartása szerint utazásközvetítő tevékenységet utazásszervezésre módosítottak az alábbi vállalkozások

Világszerte Utazási Kft.
1185 Budapest, Szent László u. 65.
tel.: +36-70-516-9688
fax: –
eng. szám: U-001454
Változás bejegyzése: 2014. 10. 07.

2014. október 1. és október 31. között a Magyar Kereskedelmi Engedélyezési Hivatal nyilvántartásából kérelemre visszavont engedélyek

PANORAMIC Tour Idegenforgalmi Kereskedelmi és Szolgáltató Kft.
7100 Szekszárd, Hermann Ottó u. 31.
tel.: +36-74-311-862
fax: +36-74-311-862
eng. szám: U-000661
Törölve: 2014. 10. 09.

2014. október 1. és október 31. között a Magyar Kereskedelmi Engedélyezési Hivatal nyilvántartásából – jogszabálysértés miatt – jogerősen törölt, visszavont engedélyű vállalkozások

A fenti időszakban ilyen vállalkozás nem volt.

2014. október 1. és október 31. között a Magyar Kereskedelmi Engedélyezési Hivatal nyilvántartásából – jogszabálysértés miatt – jogerősen törölt, visszavont engedélyű és a tevékenység folytatásától 1 évre eltiltott vállalkozások

A fenti időszakban ilyen vállalkozás nem volt.

III. FOGLALKOZTATÁSPOLITIKA, MUNKAÜGY

JOGSZABÁLYOK	33/2014. (X. 30.) NGM rendelet	A munkaügyi központok, valamint a fővárosi és megyei kormány hivatal járási (fővárosi kerületi) hivatala munkaügyi kirendeltségének illetékességéről szóló 44/2012. (XII. 22.) NGM rendelet módosításáról	2202

A nemzetgazdasági miniszter 33/2014. (X. 30.) NGM rendelete a munkaügyi központok, valamint a fővárosi és megyei kormányhivatal járási (fővárosi kerületi) hivatala munkaügyi kirendeltségének illetékességéről szóló 44/2012. (XII. 22.) NGM rendelet módosításáról

A foglalkoztatás elősegítéséről és a munkanélküliek ellátásáról szóló 1991. évi IV. törvény 47. § (2) bekezdésében kapott felhatalmazás alapján, a Kormány tagjainak feladat- és hatásköréről szóló 152/2014. (VI. 6.) Korm. rendelet 90. § 6. pontjában meghatározott feladatkörömben eljárva a következőket rendelem el:

1. § A munkaügyi központok, valamint a fővárosi és megyei kormányhivatal járási (fővárosi kerületi) hivatala munkaügyi kirendeltségének illetékességéről szóló 44/2012. (XII. 22.) NGM rendelet (a továbbiakban: NGM rendelet) 1. melléklete az 1. melléklet szerint módosul.

2. § Ez a rendelet 2014. november 1-jén lép hatályba.

Varga Mihály s. k.,
nemzetgazdasági miniszter

1. melléklet a 33/2014. (X. 30.) NGM rendelethez

1. Az NGM rendelet 1. melléklet 5.4.2. alpontja helyébe a következő rendelkezés lép:
„5.4.2. Illetékesség:
Abaújalpár
Abaújkér
Abaújszántó
Abaújvár
Arka
Baskó
Boldogkőújfalu
Boldogkőváralja
Felsődobsza
Fony
Gibárt
Gönc
Göncruszka
Hejce
Hernádbűd
Hernádcéce
Hernádszurdok
Hidasnémeti
Kéked
Korlát
Mogyoróska
Pányok
Pere
Regéc
Sima
Telkibánya
Tornyosnémeti
Vilmány
Vizsoly
Zsujta”

2. Az NGM rendelet 1. melléklet 5.13.2. alpontja helyébe a következő rendelkezés lép:
„5.13.2. Illetékesség:
Alsódobsza
Bekecs
Golop
Legyesbénye
Mád
Megyaszó
Mezőzombor
Monok
Prügy
Rátka
Szerencs
Taktaharkány
Taktakenéz
Taktaszada
Tállya
Tiszalúc”

3. Az NGM rendelet 1. melléklet 14.7.2. alpontja helyébe a következő rendelkezés lép:
„14.7.2. Illetékesség:
Bénye
Csévharaszt
Ecser
Gomba
Gyömrő
Káva
Maglód
Monor
Monorierdő
Nyáregyháza
Pánd
Péteri
Pilis
Üllő
Vasad
Vecsés”

4. Az NGM rendelet 1. melléklet 14.8.2. alpontja helyébe a következő rendelkezés lép:
„14.8.2. Illetékesség:
Farmos
Kóka
Mende
Nagykáta
Sülysáp
Szentlőrinckáta
Szentmártonkáta
Tápióbicske
Tápiógyörgye
Tápióság
Tápiószecső
Tápiószele
Tápiószentmárton
Tóalmás
Úri”

5. Az NGM rendelet 1. melléklet 19.2.2. alpontja helyébe a következő rendelkezés lép:
„19.2.2. Illetékesség:
Balatonakarattya
Balatonalmádi
Balatonfőkajár
Balatonfűzfő
Balatonkenese
Csajág
Felsőörs
Királyszentistván
Küngös
Litér
Papkeszi”

A szerkesztésért felel a Nemzetgazdasági Minisztérium, Nemzetgazdasági Közlöny Szerkesztősége.
Szerkesztőség: 1051 Budapest, József nádor tér 2–4., telefon: 795-2721; fax: 795-0295.
Kiadja a Magyar Közlöny Lap- és Könyvkiadó 1085 Bp., Somogyi Béla u. 6., www.mhk.hu
Felelős kiadó: Majláth Zsolt László ügyvezető.
Hirdetések felvétele a Magyar Közlöny Lap- és Könyvkiadónál (1085 Bp., Somogyi Béla utca 6.) történik.
Amennyiben a megrendelő a hirdetésében emblémát is kíván alkalmazni, tartozik azt fotózásra alkalmas módon megrendeléséhez mellékelni.
HU ISSN 2062-4794